KATALOG

Schläuche und Verbindungen der cleveren Art

foxlflex

Ihr Schlauchhersteller

Inhaltsverzeichnis

	0.0	Technische Informationen / Chemische Beständigkeit
	1.0	Abgasschläuche
	2.0	Abluftschläuche
	3.0	Abriebfeste Schläuche
	4.0	Chemie- und Pharmaschläuche
	5.0	Elektrisch leitfähige und ableitfähige Schläuche (Atex, TRGS 727)
	6.0	Förderschläuche
	7.0	Granulatförderschläuche / Dosierschläuche
	8.0	Gras- und Laubsaugschläuche (Kehrmaschinen, Kommunaltechnik)
	9.0	Heißluftschläuche / Hochtemperaturschläuche bis ca. +1.100°C
	10.0	Industriereinigungsschläuche / Entsorgungsbereich
	11.0	Industriestaubsaugerschläuche
	12.0	Lebensmittelschläuche
	13.0	Mikroben- und hydrolysebeständige Schläuche
	14.0	Ölnebelabsaugschläuche
	15.0	Roboterschläuche
	16.0	Schweißrauchabsaugschläuche
	17.0	Schwer entflammbare Schläuche / Holzindustrie
	18.0	Silo- und Verladeschläuche
	19.0	Vakuum- und Wasserschläuche
	20.0	Verbindungsschellen
	21.0	Verbinder, Reduzierungen
	22.0	Kupplungen, Flansche

Ihr Schlauchlieferant

- **Team mit über 40-jähriger Erfahrung in Sachen Schläuchen**
- **Technische Beratung jederzeit vor Ort möglich**
- **Produkte „Made in Germany“**
- **Individuelle Sonderlösungen sind für uns kein Thema - auch in Kleinstmengen!**
- **Lieferungen von kompletten Schlauchsystemen mit Anschlusstücken oder Kupplungen**
- **Schläuche aus hochwertigen Werkstoffen wie PUR, Silicon, PTFE, PE, Hypalon, TPV, etc.**
- **Abmessungen von DN 10 mm bis DN 1.000 mm lieferbar**
- **Mehr als 5.000 Produkte lagermäßig vorrätig**
- **24 h Lieferservice vorhanden**

Garantierte Qualität

Alle unsere PUR-Schläuche werden aus 100% reinem Polyurethan gefertigt. D.h. es werden keine minderwertigen Recyclate oder PVC/PUR-Verschnitte, sondern ausschließlich erstklassige Originalware, für die Herstellung unserer Schläuche verwendet.

Auf die beste machbare Qualität können Sie sich verlassen. Dafür stehen wir mit unserem Namen.

Technische Informationen

Neben unserem Print-Katalog empfehlen wir, sich über Produkte und Produktneuheiten, Normen und Verordnungen sowie Zulassungen auf unserer Webseite www.foxiflex.com zu informieren. Hier finden Sie stets aktuelle technische Daten und Datenblätter mit der Möglichkeit des Downloads.

Normen und Vorschriften:

Die Herstellung unserer Produkte erfolgt übereinstimmend den aktuellen nationalen und internationalen Normen und Verordnungen. In unserem Sortiment befinden sich Schläuche, die u. a. konform sind mit:

- ATEX 2014/34/EU
- TRGS 727
- VO 10/2011/EU
- FDA
- DIN 4102 B1

Auf Wunsch stellen wir Ihnen Werksbescheinigungen nach EN 10204-2.1 aus. Diese geben Auskunft über Produkt- bzw. Materialeigenschaften. U.a. für Lebensmittelschläuche, schwer entflammbare Schläuche nach DIN 4102 B1, antistatische Schläuche (Oberflächenwiderstand < 10^9 Ohm) oder elektrisch leitfähige Schläuche (Oberflächenwiderstand < 10^3 Ohm). Die Werksbescheinigung „2.1“ wird auf der Grundlage nichtspezifischer Prüfung ausgestellt.

Ein Werkszeugnis nach EN 10204-2.2 ist optional möglich. Die in der Bestellung definierten Angaben werden direkt am Produkt geprüft und in einem „Werkszeugnis 2.2“ bestätigt. Diese Dienstleistung ist kostenpflichtig und muss mit der Bestellung beauftragt werden.

Technische Daten:

Alle technischen Angaben in unseren Datenblättern sind Richtwerte und beziehen sich auf eine Medium- und Umgebungstemperatur von +20°C. Dies gilt insbesondere für alle Druck- und Unterdruckwerte bei Schläuchen.

Chemische Beständigkeitsliste:

Die Angaben in der chemischen Beständigkeitsliste sind unverbindliche Mess- und Erfahrungswerte im Rahmen von Laborversuchen. Die Angaben gelten immer nur für ein Medium. Die Mischung mehrerer Medien kann zu einer deutlichen Verschlechterung der Beständigkeit führen. Weiterhin ist darauf zu achten, dass die Einsetzbarkeit eines Schlauches nicht ausschließlich von der chemischen Beständigkeit abhängig ist, sondern auch von Betriebsbedingungen wie Temperatur, Druck, mechanischen Belastung und Einbausituation.

Da die Betriebsbedingungen außerhalb unserer Kontrolle liegen, kann keine Garantie für die Einsetzbarkeit des Produktes übernommen werden. Grundsätzlich empfehlen wir immer, die Eignung des Produktes durch Tests am Einsatzort oder in Laborversuchen zu überprüfen. Gerne sind wir Ihnen bei der Auswahl der richtigen Schläuche behilflich.

Chemische Beständigkeit

1 = Ausgezeichnete Beständigkeit 2 = Gute Beständigkeit 3 = Mittlere Beständigkeit X = Nicht beständig	Ester-PUR	Ether-PUR	Silicon	Hypa-lon®	PVC	PE	PTFE	Neo-pren	Kap-ton®	TPV
Abwasser	x	[2]	2	1	1	1	1	1-2	1	2
Acetaldehyd, fl.	3	2	2	3	x	3	1	3	1	1
Acetamid	x	x	2-3	2	x	1	1	2		1
Aceton	3	x	2	2-3	3	1-2	1	3	1	1
Acetylaceton (Pentandion)	3	x	x		x	x	1		1	1
Acetylen(gas)	2-3	2-3	2	2	1	3	1	2	1	1
Acetylsalicylsäure (Aspirin)					1	1	1			
Acrylnitril	x	x	3	3	2-3	1	1	3	1	1
Acrylsäureethylester (Ethylacrylat)	x	x	2	1	x	x	1	x	1	1
Adipinsäure (Hexandisäure)	3	1-3	x	1	1	1	1	2	1	
Adipinsäurediethylester				1	x		1		1	1
Aetherische Öle [1]	2	2	x	3	x	x	1	x	1	2
Ätzkalk (Calciumhydroxid)	3	2	1	1	2	1	1	1	1	1
Ätzkali s. Kaliumhydroxid										
Ätznatron s. Natriumhydroxid										
Akkusäure (Schwefelsäure 30%)	x	2	x	1	1	1	1	2	1	1
Alaun (Kaliumaluminiumsulfat)	2	1	1-2	1	1	1	1	2	3	1
Aldehyde s. spez. Bezeichnungen, allg. gilt	3	3	2-3	2-3	3	1-2	1	3	1	2
Aliphaten s. Benzine und Homologe, allgemein gilt	1-2	2	3-x	3	2-3	3-x	1	3	1	2-x
Alkohole s. spez. Bezeichnungen, allgemein gilt [1]	2-3	2-3	1-2	1-2	1-2	1-2	1	2	1	2
Allylalkohol (Propenol)	3	3	x	1-3	3	1	1			1
Allylchlorid (Chlorpropen)	x	x	1		x	x	1		1	
Aluminiumacetat, w. (Essigsaure Tonerde)	x	3	x	1	1	1	1	1	1	1
Aluminiumchlorid, w.	3	1-2	2	1-2	1	1	1	1	1	1
Aluminiumfluorid	3	3	1	1	1	1	1	1	1	1
Aluminiumhydroxid	3	2	1	1	1	1	1	1	1	1
Aluminiumnitrat, w.	3	2	2	1	2	1	1	1	1	1
Aluminiumphosphat, w. (Phosphorsaure Tonerde)	2	1	1	1	1	1	1	1	1	1
Aluminiumsulfat w.	3	2	1	1	1	1	1	1	1	1
Ameisensäure (Methansäure) 3%	2	1	1	1	1	1	1	1		1
Ameisensäure 10%	3	2	2	1-2	1-2	1	1	1		2
Ameisensäure 100%	x	x	x	x	2-3	1	1	1	2-x	
Amine s. spezifische Bezeichnungen allg. gilt	x	x	3	3	x	2-3	1	2-x	1	2
Aminoethanol (Monoethanolamin, Ethanolamin, Colamin)[2]	x	x	2-3	2-3	3	1	1	2-3	1	2-3
Ammoniak, flüssig 100%	x	x	3	2	3	2	1	1	1	1
Ammoniak ,w. 25% (Salmiakgeist)	x	x	1	3	1	1	1	2	x	1
Ammoniak, gasförmig 20 °C	x	3	1	2	1	1	1	1	1	1
Ammoniumacetat, w.	x	x	3-x	1	1	2	1			1
Ammoniumcarbonat, w.	x	x	2-3	1	1	1	1	1	1	1
Ammoniumchlorid (Salmiak), w. 3%	3	1	1	2	1	1	1	1	1	1
Ammoniumdiphosphat, w.	3	1	1-2	1	1	1	1	1	1	1
Ammoniumfluorid, w.	x	x		1	1-3	1	1			1
Ammonium-Harnstoff-Lsg. (AHL, Flüssigstickstoffdünger)	x	x			2	2	1			
Ammoniumhydroxid, w. (Ammoniak, w.)	x	x	1	3	1	1	1	2	x	1
Ammoniummetaphosphat	2	1	1	1	1	1	1	1	1	1
Ammoniumnitrat, w.	3	2	1	3	2	1	1	2	1	1
Ammoniumnitrit	1	1	2	1		2	1	1	1	1
Ammoniumpersulfat, w.	3	2	2-3	2-3	1	1	1	2-3	1	1
Ammoniumphosphat, w.	3	1	1	1	1	1	1	1	1	1
Ammoniumthiocyanat	3	2	1		1	1	1		1	1

* bei 20 °C Umgebungstemperatur
[1] wenn als Lebensmittel: lebensmittelzulässige Qualitäten verlangen.
[2] Eine detaillierte technische Beratung wird dringend empfohlen.

Die in der Tabelle gemachten Angaben sind nach eigenen Prüfungen, Empfehlungen unserer Rohstofflieferanten sowie Erfahrungsberichten unserer Kunden erarbeitet und zusammengetragen worden.
Die oben genannten Angaben sind nur Richtwerte, da individuelle Betriebsbedingungen die Einsetzbarkeit jedes Schlauches beeinflussen können. Darüber hinaus liegen die Bedingungen außerhalb unserer Kontrolle, sodass wir keine Garantien für die Werte übernehmen können.

Chemische Beständigkeit

1 = Ausgezeichnete Beständigkeit 2 = Gute Beständigkeit 3 = Mittlere Beständigkeit X = Nicht beständig	Ester-PUR	Ether-PUR	Silicon	Hypa-lon®	PVC	PE	PTFE	Neo-pren	Kap-ton®	TPV
Amylacetat [1] (Essigsäurepentylester, Bananenöl)	x	x	3	x	x	2	1	3	1	1
Amylalkohol (Pentanol)	3	3	3	1	1	1-2	1	1	1	1
Amylborat	x	x	x	1			1	1	1	1
Amylchlorid	x	x	3	x	x	x	1	x	1	2
Anilin (Aminobenzol, Phenylamin)	x	x	2	3	2-3	2-3	1	x	1	1
Anilinchlorhydrat	x	x	x	3-x	x	2-3	1	3-x		
Anilinfarbstoffe	x	x	2-3	2-3	1	3	1	2	1	1
Anisöl					x	3-x	1	x		
Anol (Cyclohexanol)	3	x	2-3	1-2	x	1	1	2	1	2
Anon (Cyclohexanon)	3	x	x	x	x	2-3	1	x	1	2-3
Antichlor (Natriumthiosulfat)	3	2	1	1	1	1	1	1	1	1
Anthrachinonsulfonsäure. w.	x	x	x	1	1	1	1			1
Antimonchlorid, wasserfrei	x	x	3	1	1	1	1			1
Antimonchlorid 50%	3	2	x	1	1	1	1	1	1	1
Apfelsäure, w. [1] (Apfelsaft)	x	3	1	1	1	1	1	1	1	1
Arctone = Freontypen der ICI. Verlangen Sie unsere detaillierte Anwendungsberatung										
Argongas	1	1	1	1	1	1	1	1	1	1
Aromaten (s.auch Benzol, Toluol, Xylol u. Homologe), allg. gilt	3-x	3-x	x	3-x	x	x	1	3	1	3-x
arsenige Säure	3-x	3-x	1	1	1	1	1	1	1	1
Arsensäure		3	1	1	1	1	1	1	1	1
Ascorbinsäure (Vitamin C)	2-3	1			1	1				
Asphalt (Erdpech)	2	2	2	2	2	1	1	2	1	2-3
ASTM-Öl Nr. 1 (parafinisch)	1	1	3	1			1	1		x
ASTM-Öl Nr. 2	1	2	3	2	2	3	1	1	1	x
ASTM-Öl Nr. 3 (aromatisch)	3	3	x	2-3			1	1		x
ASTM Kraftstoff A (Isooktan, aromatenfrei)	1	1	x	1	3-x		1	1		x
ASTM Kraftstoff B	x	x	x	x	3-x		1	x		x
ASTM Kraftstoff C	x	x	x	x	3-x		1	x		x
ATE-Bremsflüssigkeit	x	3	x	2	2	3	1	x	1	2-3
ATS-Bremsflüssigkeit	x	x	3	1	1	1	1			2-3
Backpulver s. Natriumbicarbonat	x	2	1	1	1	1	1	1	2	1
Bariumchlorid, w.	2	1	1	1	1	1	1	1	1	1
Bariumhydroxid	3-x	1	1	2	1	1	1	1	1	1
Bariumsulfat (Baryt)	1	1	1	1	1	1	1	1	1	1
Bariumsulfid	2	2	1	1	1	1	1	1	1	1
Baumwollsamenöl [1]	1	1	1-2	1-2	1-2	1	1	2-3	1	2
Beizlösung (20% Salpetersäure 4% HF)	x	x		1		3	1	x		x
Benzaldehyd (bittermandelöl)	3	3	2-3	x	3	2	1	x	1	2
Benzen (Benzol)	x	x	x	3-x	3-x	3-x	1	x	1	x
Benzine, allgemein (s. exaktes Medium)	1-2	1-2	3-x	2-x	3-x		1	1-2		x
Benzin, bleifrei	1	1	x	2-3	2-3	1	1	2-3		2-3
Benzin, super	2-3	2-3	x	2-3	1	1	1	2-3		2-3
Benzin, ASTM Kraftstoff A (Isooktan, aromatenfrei)	1	1	x	1	3-x		1	1		x
Benzin, ASTM Kraftstoff B	x	x	x	x	3-x		1	x		x
Benzin, ASTM Kraftstoff C	x	x	x	x	3-x		1	x		x
Benzin, Biodiesel	3	2				2	2			
Benzin, Diesel, Heizöl	1	1	3	2	3-x	2	1	x	1	x
Benzin, Flugzeug- (Kerosin)	1	1-2	x	2	3	2	1	2	1	x
Benzin, Lack- o. Test-, Terpentinersatz	1-2	1-2	x	x	3	1-2	1			x
Benzin/Benzen (50/50)	3	3	x	x	3		1			x

* bei 20 °C Umgebungstemperatur
[1] wenn als Lebensmittel: lebensmittelzulässige Qualitäten verlangen.
[2] Eine detaillierte technische Beratung wird dringend empfohlen.

Die in der Tabelle gemachten Angaben sind nach eigenen Prüfungen, Empfehlungen unserer Rohstofflieferanten sowie Erfahrungsberichten unserer Kunden erarbeitet und zusammengetragen worden.
Die oben genannten Angaben sind nur Richtwerte, da individuelle Betriebsbedingungen die Einsetzbarkeit jedes Schlauches beeinflussen können. Darüber hinaus liegen die Bedingungen außerhalb unserer Kontrolle, sodass wir keine Garantien für die Werte übernehmen können.

Chemische Beständigkeit

1 = Ausgezeichnete Beständigkeit 2 = Gute Beständigkeit 3 = Mittlere Beständigkeit X = Nicht beständig	Ester-PUR	Ether-PUR	Silicon	Hypa-lon®	PVC	PE	PTFE	Neo-pren	Kap-ton®	TPV
Benzin/Benzen (60/40)	2	2	x	x	3		1			x
Benzin/Benzen (70/30)	2	2	3	x	3		1			x
Benzin/Benzen (80/20)	2	3	3	x	3	3	1			x
Benzin/Benzen/Ethanol (50/30/20)	3	3	x	3-x	3		1			x
Benzoesäure, w.	x	x	3-x	x	1	1	1	x	1	1
Benzol (Benzen)	x	x	x	3-x	3-x	3-x	1	x	1	x
Benzylalkohol	x	x	1	2	3	3	1	3	1	2
Benzylbenzoat	x	x	1	1			1	x	1	2
Benzylchlorid	x	x	2	x	x	2-3	1	x	1	x
Bergblau (Kupferhydroxid)	1	1	1			1	1		1	1*
Bernsteinsäure (Butandisäure)	x	3	3	1	1	1	1			1
Bestrahlung radioaktive: allgemein gilt	2	3	x	x	x	3	x	x	x	1-2
Bewitterung	1	1	1	1	1	2	1	1	1	1
Bier [1]	2	1	1	1	1	1	1	1	1	1
Biodiesel	3	2				2	2			
Biogas (gereinigt)	2	3	x	2-3	2	1	1	2-3	1	
Biodiesel (RME, Rapsmethylester)						2	2			
Biogas (Sumpfgas)			unter Angabe der Zusammensetzung Beratung anfordern							
Biphenyle, polychlorierte (Pyranole) s. Öle, Transformeröle	2	2	x	x	3	3	1	2-3	1	x
Bismuthcarbonat s.Wismutcarbonat	1	1	1		1	1	1	1	1	1
Bisulfitlauge SO2-haltig					1	1	1	1	1	1
Bittersalz s.a. Magnesiumsulfat	1	1	1	1	1	1	1	1	1	1
Bitumen 20 °C (s. auch Heißbitumen)	2	2	3	3	x	1	1	x	1	2-3
Blancfix (Bariumsulfat)	1	1	1	1	1	1	1	1	1	1
Blausäure 20%	3	2	2-3	1-2	1-2	1	1	2-3	1	1
Blausäure 98% (konz.)	3	2	2-3	1-2	1-2	1	1	2-3	1	1-2
Bleiacetat, w.	3	1	1	1	1	1	1	2	1	1
Bleiarsenat, w.	3	1	1		1	1	1	1	1	1
Bleichlauge (Javelle-Lauge, Kaliumhypochlorit)	3	2	2	2-3	1	3	1	2-3	3	1-2
Bleinitrat	2	1	2	1	1	1	1	1	1	1
Bleisulfat	1	1	1	1	1	1	1	1	1	1
Blut					1	1	1			
Blutzucker (Glucose, Traubenzucker, Dextrose) [1]	2	1	1	1	1	1	1	1	1	1
Bohröl: chem. Zusammensetzung ermitteln										
Borax s. Natriumborat	1	1	2	2	1	1	1	1	2	1
Borsäure, w.	3	1	1	1	1	1	1	x	1	1
Branntweine aller Art [1]	1	1	1	1	1	1	1	1	1	1
Braunkohlenteeröl s.a. Steinkohlenteer	3	3	x	x	2-3	2-3	1	3	1	2
Bremsflüssigkeit, ATE-	x	3	x	2	2	2	1	x	1	2-3
Bremsflüssigkeit, ATS-	x	x	3	1	1	1	1			2-3
Bremsflüssigkeit, aus Glycolether	x	x							1	1
Brennspiritus (Ethanol vergällt)	2	2	2	1	2-3	1-2	1	1	1	1
Brom	x	x	x	x	3	x	1	x	1	3
Brombenzol	x	x	x	x	x	x	1	x	1	x
Bromwasserstoffsäure	x	3	3	1	2-3	1-2	1	1	1	1
Butan-Gas	1	1	3-x	2	2	3-x	1	2	1	2
Butan, flüssig	1	1	3	1	2	1	1	1	1	2
Butandiole (Butylenglykole)	1	1		1	3	1	1			1-2
Butanol (Butylalkohol)	3	3	2	1	2-3	1	1	1	1	1
Butanon (Methylethylketon, MEK)	x	x	x	x	x	2	1	3	1	1

* bei 20 °C Umgebungstemperatur
[1] wenn als Lebensmittel: lebensmittelzulässige Qualitäten verlangen.
[2] Eine detaillierte technische Beratung wird dringend empfohlen.

Die in der Tabelle gemachten Angaben sind nach eigenen Prüfungen, Empfehlungen unserer Rohstofflieferanten sowie Erfahrungsberichten unserer Kunden erarbeitet und zusammengetragen worden.
Die oben genannten Angaben sind nur Richtwerte, da individuelle Betriebsbedingungen die Einsetzbarkeit jedes Schlauches beeinflussen können. Darüber hinaus liegen die Bedingungen außerhalb unserer Kontrolle, sodass wir keine Garantien für die Werte übernehmen können.

Chemische Beständigkeit

1 = Ausgezeichnete Beständigkeit 2 = Gute Beständigkeit 3 = Mittlere Beständigkeit X = Nicht beständig	Ester-PUR	Ether-PUR	Silicon	Hypa-lon®	PVC	PE	PTFE	Neo-pren	Kap-ton®	TPV
Butindiol	1	1		2			1			
Butter [1]	1	2	2	2	2	1	1	2	1	2
Buttermilch [1]	1	1	1	1	1	1	1	2-3	1	1
Buttersäure, w. [1]	x	x	2	2-3	1	x	1	x	1	1
Butylacetat (Essigsäurebutylester)	x	x	3	3	x	x	1	x	1	1
Butylether	x	3	3		1	1	1	2-3	1	2
Butylamin	2-3	2-3	2-3	x	x	3	1	3	1	1
Butylbenzoat	1	1	x	x			1	x	1	2
Butylcarbitol	x	x	2	2			1	3	1	2
Butylen, flüssig (Buten)	3	3	3	3	1	2-3	1	x	1	1
Butylglykol (Butylcellosolve)	3	3	2		x	1	1	x	1	2
Butyloleat	x	x	1	x			1	x	1	2
Butylphenole	x	x		x	x	1-2	1			
Butylstearat	1	1	1	2-3	1	x	1	x	1	2
Butyraldehyd	x	x	x	x		1	1	3	1	1
Calciumacetat	2	2	2	2		1	1	2	1	1
Calciumbisulfat, w	3	1	1	1	1	1	1	1	1	1
Calciumbisulfit, w	3	2	1	1	2	1	1	1	1	1
Calciumcarbonat	1	1	1	1	1	1	1	1	1	1
Calciumchlorid, w	3	1	1	1	1	1	1	1	1	1
Calciumhydroxid, w (gelöschter Kalk)	3	2	1	1	2	1	1	1	1	1
Calciumhypochlorit, w	x	x	2-3	1-2	1	1	1	3	1	1-2
Calciumnitrat	1	1	2	1	1	1	1	1	1	1
Calciumoxid = Kalk, gebrannt, wasserfrei	1	1	1	1	1	1	1	1	1	1
Calciumphosphat, w	2	2	1	1		1	1			1
Calciumsulfat (Gips), w	3	1	1	1	1-2	1-2	1	2	1	1
Calciumsulfid	2	1	2	1			1	1	1	1
Campher (Campheröl)	x	x		3-x			1			
Carbitol (Diethylenglykolmonoethylether)	x	x	2	2	3	1	1	3	1	1
Carbolineum, w	x	x	x	1	3	1	1	1	1	
Carbolsäure (Phenol)	3-x	3-x	3	2-3	x	x	1	3	1	2-3
Carosche Säure (Peroxy-monoschwefelsäure)				2-3	1	x		x	1	
Celluloseacetat (Acetylcellulose)	2	1	1			1	1	1	1	1
Cellulube Hydrauliköl (Hydrauliköl auf Phosphatesterbasis)	x	x	2-3	x	x	x	1	x	1	1
Chlor, trocken	x	x	x	2-3	3-x	x	1	3-x	1	1-3
Chlor, feucht	x	x	x	2-3	x	x	1	x	1	1-3
Chloralhydrat (Trichlorcetaldehydrat)	x	x		2	x	1	1	2	2	
Chloramin	2	2		1						1
Chlorbenzol (Monochlorbenzol)	x	x	x	x	x	3	1	x	1	x
Chlorbrommethan	x	3	x	x	x	2	1	x	1	3
Chlorcalcium (Calciumchlorid)	3	1	1	1	1	1	1	1	1	1
Chlordioxid	x	x	3	1	2-3	x	1	1	1	
Chlordiphenyl (Clophen)	x	x	2	x	x	1	1	x	1	3
Chloressigsäure (Monochloressigsäure)	x	x	x	2	2	x	1	3	1	2
Chlorethanol (Ethylenchlorhydrin)	x	x	x	2	x	1	1	x	x	2
Chlorethyl (Ethylchlorid)	x	x	x	x	3-x	3-x	1	3	1	2-3
Chlorkalk (Calciumhypochlorit)	x	x	2-3	1-2	1	1	1	3	1	1-2
Chlorkohlenwasserstoffe s. einzelne Bezeichnungen, allgemein gilt	x	x	x	x	x	x	1	x	1	x
Chlormethan (Methylchlorid)	x	x	x	x	x	3	1	x	1	2
Chloroform (Trichlormethan)	x	x	x	x	x	x	1	x	1	x

* bei 20 °C Umgebungstemperatur
[1] wenn als Lebensmittel: lebensmittelzulässige Qualitäten verlangen.
[2] Eine detaillierte technische Beratung wird dringend empfohlen.

Die in der Tabelle gemachten Angaben sind nach eigenen Prüfungen, Empfehlungen unserer Rohstofflieferanten sowie Erfahrungsberichten unserer Kunden erarbeitet und zusammengetragen worden.
Die oben genannten Angaben sind nur Richtwerte, da individuelle Betriebsbedingungen die Einsetzbarkeit jedes Schlauches beeinflussen können. Darüber hinaus liegen die Bedingungen außerhalb unserer Kontrolle, sodass wir keine Garantien für die Werte übernehmen können.

Chemische Beständigkeit

1 = Ausgezeichnete Beständigkeit 2 = Gute Beständigkeit 3 = Mittlere Beständigkeit X = Nicht beständig	Ester-PUR	Ether-PUR	Silicon	Hypa-lon®	PVC	PE	PTFE	Neo-pren	Kap-ton®	TPV
Chloropren (Chlorbutadien)	x	x	x	2	x	3	1	x	1	3
Chlorothene (Trichlorethan, Methylchloroform)	x	x	x	x	3	x	1	x	1	2
Chlorsäure, w.				1	1	1	1	1	1	1
Chlorsulfonsäure	x	x	3	3	3	3	1	3	1	1-2
Chlorwasser 3%	x	3	2-3	3	1	2	1	x	1	1-2
Chlorwasserstoff (-säure, Salzsäure)	3	2	1	1-2	1	1	1	2	1	1
Chromsäure 10%	x	3	3	2-3	1	3	1	3	1	1
Chromsäure 25%	x	x	x	2-3	2	x	1	x	1	1
Chromsäure 50%	x	x	x	2-3	x	x	1	x	1	2
Chromtrioxid s. Chromsäure										
Citronensäure [1]	2	1	2	1	1	1	1	1	1	1
Clophen (Chlordiphenyl)	x	x	2	x	x	1	1	x	1	3
Colamin (2-Aminoethanol, Ethanolamin, Monoethanolamin)	x	x	2-3	2-3	3	1	1	2-3	1	2-3
Cresol (Kresol)	x	x	x	x	x	2-3	1	3	1	2
Crotonaldehyd (2-Butenal)	3-x	2-3		1	x	1	1	1		1
Cumen, Cumol (Isopropylbenzol)	3	3-x	x	x	x	x	1	x	1	x
Cyankali (Kaliumcyanid)	3	2	1	1	1	1	1	1-2	3	1
Cyanwasserstoff(säure) s. Blausäure										
Cyannatrium (Natriumcyanid)	3	3	1	1	1	1	1	1	3	1
Cyclohexan (Hexahydrobenzol)	2	2	x	x	x	2	1	x	1	3-x
Cyclohexanol	3	x	2-3	1-2	x	1	1	2	1	2
Cyclohexanon	3	x	x	x	x	2-3	1	x	1	2-3
Cyclohexylamin	x	x	x	3-x	1		1			x
Dampf bis°C	x	x	120	100	x	x	200	x	200	135
Dekalin (Dekahydronaphthalin)	1	1	x	x	1	x	1	x	1	x
Dextrose (Glucose)	2	1	1	1	1	1	1	1	1	1
Diacetonalkohol (Pyranton)	3	2	2	2	x	1	1	3	1	1
Dibenzylether	2-3	2-3	2	x	x		1	3-x	1	3
Dibutylamin	x	x	3	x		x	1	x	1	2
Dibutylphthalat	x	3	2	3-x	3	3	1	x	1	2
Dibutylsebazat	x	x	2	x	3	1	1	x	1	2
Dichlorbenzole	x	x	x	x	x	3	1	x	1	3
Dichlorethan (Ethylenchlorid)	x	x	x	x	x	2-3	1	x		3
Dichlorethylen (Dichlorethen)	x	x	x	x	x	2-3	1	x	1	3
Dichlorisopropylether	2	2	x	x			1	x	1	2
Dichlormethan (Methylenchlorid)	x	x	x	x	x	x	1	x	1	3
Dieselöl	1	2	3	3	3	2	1	x	1	3
Diethanolamin						1	1		1	2
Diethylacetamid (DMAc)	x	x	x		x	3-x				1
Diethylamin	x	3	2	3	x	3-x	1	2	1	1
Diethylbenzol (-en)	x	x	x	x	1	x	1	x	1	x
Diethylenglykol (Diglykol)	3	3	2	2	3	1-2	1	1	1	1
Diethylenglykolmonoethylether (Carbitol)	x	x	2	2	3	1	1	3	1	1
Diglykol (Diethylenglykol)	3	3	2	2	3	1-2	1	1	1	1
Diglykolsäure, w.	x	x	3	2	2	1	1			1
Dimethylacetamid	x	x	x		x	3-x				1
Dimethylamin			2	x	x	3	1	x	1	2-3
Dimethylanilin (Xylidin)	2-3	2-3	2	3	x	x	1	x	1	2
Dimethylether (Methylether)	2	2		3	x	2	1	x	1	1
Dimethylformamid (DMF)	x	3-x	2-3	3	x	1	1	3-x	1	1

* bei 20 °C Umgebungstemperatur
[1] wenn als Lebensmittel: lebensmittelzulässige Qualitäten verlangen.
[2] Eine detaillierte technische Beratung wird dringend empfohlen.

Die in der Tabelle gemachten Angaben sind nach eigenen Prüfungen, Empfehlungen unserer Rohstofflieferanten sowie Erfahrungsberichten unserer Kunden erarbeitet und zusammengetragen worden.
Die oben genannten Angaben sind nur Richtwerte, da individuelle Betriebsbedingungen die Einsetzbarkeit jedes Schlauches beeinflussen können. Darüber hinaus liegen die Bedingungen außerhalb unserer Kontrolle, sodass wir keine Garantien für die Werte übernehmen können.

Chemische Beständigkeit

1 = Ausgezeichnete Beständigkeit 2 = Gute Beständigkeit 3 = Mittlere Beständigkeit X = Nicht beständig	Ester-PUR	Ether-PUR	Silicon	Hypa-lon®	PVC	PE	PTFE	Neo-pren	Kap-ton®	TPV
Dimethylheptanon (Diisobutylketon)	x	x					1			
Dimethylphthalat				x			1	x	1	2
Dimethylsulfoxid (DMSO)	x	x	x		x	2	1	2-3		1
Dioctylphthalat (DOP)	1	2	3	x	3	2-3	1	x	1	2
Dioctylsebazat	2	2	3	x			1	x	1	2
Dioxan (Diethylendioxid)	x	x	x	x	x	2	1	x	1	2
Dipenten (Limonen)	x	x	x	3			1	2		x
Diphenyl	x	x	x	3	x	2	1	x	1	3
Diphenyloxid (Diphenylether)	x	x	2	x	x	2-3	1	x	1	2
Dipropylenglykol			2	1		1	1	1	1	1
Dodecylalkohol (Laurylalkohol)							1	1	1	3
Dorschleberöl	1	1	2	1				1		
DOWTHERM A (Glykole)	x	3-x	x	2-3		1	1	2-3		x
Düsentreibstoff DP1-IPS			x		1	x	1	2	1	
Düngesalz, w.	x	3		1	1	1	1			1
Eau de Javelle (Kaliumhypochlorid)	3	2	2	2-3	1	3	1	2-3	3	1-2
Eisenchlorid (Ferri), wässrig	2-3	2	2	2	1	1	1	1	1	1
Eisensulfat, Eisenvitriol, wässrig	2-3	2	1	2	1	1	1	1	1	2
Eisessig (Essigsäure 100%)	x	x	2-3	3	x	x	1	x	1	1
Entwicklerflüssigkeiten (allgemein)	x	2	1	1	1	1	1	1	1	
Epichlorhydrin flüssig	x	x	x	x	x	1	1	x	1	1
Erdgas (Naturgas), naß	2	1-2	2-3	1	1	2	1	1	1	2
Erdgas (Naturgas), trocken	1	1	2-3	1	1	2	1	1	1	2
Erdöl ohne Zustätze bei 20°C	1	1	2-3	2-3	2	2	1	3	1	2-3
Erdöl ohne Zustätze bis °C	60	60	x	150	x	30	200		200	100
Essig (Speiseessig)1)	x	3	1	1	2	1	1	1	1	1
Essigsäure 10%	x	x	2	1	3	1	1	1	1	1
Essigsäure 25%	x	x	2-3	1-2	x	1	1	1-2	1	1
Essigsäure 50%	x	x	2-3	2	x	3	1	2-3	1	1
Essigsäure 100% (konz.)	x	x	2-3	3	x	x	1	x	1	1
Essigsäureethylester (Ethylacetat)	x	x	2	x	x	2	1	3	1	1
Essigsäureanhydrid 50%	x	x	1	1	x	3	1	2	1	1
Essigsaure Tonerde s. Aluminiumacetat	x	3	x	1	1	1	1	1	1	1
Ester s. spez. Bezeichnungen, allg. gilt:	x	x	2-3	2-3	x	2-3	1	x	1	2
Ethan (gas)	2	2	2-3	3	1	1	1	2	1	2
Ethanol (Ethylalkohol)	2	2	2	1	2-3	1-2	1	1	1	1
Ethanolamin (2-Aminoethanol, Monoethanolamin, Colamin)	x	x	2-3	2-3	3	1	1	2-3	1	2-3
Ethen (Ethylen)	1	1	2	x	1	1	1	2-3	1	2
Ether (Ethylether, Diethylether)	2	2	x	3-x	3	x	1	3	1	2
Ether (Stoffklasse) s. spez. Bezeichnung, allg. gilt:	2	2	x	3-x	2-3	2-3	1	2	1	2
Etherische Öle [1]	2	2	x	3	x	x	1	x	1	
Ethylacetat	x	x	2	x	x	2	1	3	1	1
Ethylacrylat (Acrylsäureethylester)	x	x	2	1	x	x	1	x	1	1
Ethylalkohol (vergällt o. denaturiert = Spiritus) [1]	2	2	2	1	2-3	1-2	1	1	1	1
Ethylamin			3-x		x	2-x				2-x
Ethylbenzol (o.-benzen)	x	x	x	x	x	x	1	x	1	x
Ethylbromid (Brommethan)	2	2	x	x	x	2	1	x	1	2-3
Ethylchlorid (Chlorethan)	x	x	x	x	3-x	3-x	1	3	1	2-3
Ethylen (-gas) (Ethen)	1	1	2	x	1	1	1	2-3	1	2
Ethylenchlorhydrin (Chlorethanol)	x	x	x	2	x	1	1	x	x	2

* bei 20 °C Umgebungstemperatur
[1] wenn als Lebensmittel: lebensmittelzulässige Qualitäten verlangen.
[2] Eine detaillierte technische Beratung wird dringend empfohlen.

Die in der Tabelle gemachten Angaben sind nach eigenen Prüfungen, Empfehlungen unserer Rohstofflieferanten sowie Erfahrungsberichten unserer Kunden erarbeitet und zusammengetragen worden.
Die oben genannten Angaben sind nur Richtwerte, da individuelle Betriebsbedingungen die Einsetzbarkeit jedes Schlauches beeinflussen können. Darüber hinaus liegen die Bedingungen außerhalb unserer Kontrolle, sodass wir keine Garantien für die Werte übernehmen können.

Chemische Beständigkeit

1 = Ausgezeichnete Beständigkeit 2 = Gute Beständigkeit 3 = Mittlere Beständigkeit X = Nicht beständig	Ester-PUR	Ether-PUR	Silicon	Hypa-lon®	PVC	PE	PTFE	Neo-pren	Kap-ton®	TPV
Ethylenchlorid (Dichlorethan)	x	x	x	x	x	2-3	1	x		3
Ethylendiamin	x	x	2	2	x	1	1	2	1	1
Ethylenglykol (Glykol, Ethan-1,2-diol)	2-3	2-3	1	1	1	1	1	1	1	1
Ethylenoxid (1,2-Epoxymethan)	x	x	3-x	x	x	2-3	1	x	1	1
Ethylether (Ether)	2	2	x	3-x	3	x	1	3	1	2
Ethylglykolacetat	x	x				1	1		1	2
Ethylmerkaptan	x	x	3	2			1	x	1	2
Fettalkohole (langkettige, aliphatische Alkohole)	3	2	2	2	2	1	1			3
Fette allgemein (s. a. Öle und Fette)	x	x	x	x	x	1-2	1	x	1	
Fettsäuren, mit 1-7 C-Atomen, allgemein	3-x	2-3	3	2-3	1	3	1	3	1	2
Fettsäuren, mit >7 C-Atomen, allgemein	2	1	3	2-3	1	3	1	3	1	2
Flüssiggase (LPG) s. chem. Bezeichnung des Gases.										
Fichtennadelöl	2	2	2	x	x	2-3	1			
Firnis	3	2	x	x	x	1	1	x		x
Fischtran [1]	2	2	1	3	2	1	1	1		2
Flugbenzin (Kerosin)	1	1-2	x	2	3	2	1	2	1	x
Fluor flüssig	x	x	x		2-3	x	1	x	1	x
Fluorbenzol (o.-benzen)	x	x	x	x			1	x	1	x
Fluorborsäure 65%		x	x	1-2	1	2	1	2	1	x
Fluorokieselsäure, w.	x	x	2-3	1-2	2-3	2	1	2	1	1
Fluorsiliziumsäure (Kieselfluorwasserstoffsäure)	x	x	x	2	1	1	1		1	1
Fluorwasserstoff(säure) (Flußsäure)										
Flußsäure 10%	x	2	2-3	1	1-2	2	1	2	1	1
Flußsäure 30%	x	2	3	1-2	2	2	1	3	1	2
Flußsäure 75%	x	3	x	2	3	x	1	x	1	3
Formaldehyd (Methanal)	2	2	1	1-2	2	1	1	2	1	1
Formalin (30-40%ige w Formaldehydlsg. mit 8-12% Methylalkoholzusatz)	3	2	2	2	1	1	1-2	2	1	1
Formamid	x	x		1	x	1	1			1
Foto-Emulsionen, allgemein (s. genaue chem. Bezeichnung)	x	x	2	1	2	1	1			1
Freone und Frigene detaillierte Anwendungsberatung verlangen										
Frostschutz s. genaue chemische Bezeichnung										
Fruchtsäfte [1]	3	1	1	1	1	1	1	1	1	1
Furan	x	x	x	x	1	x	1	x	x	
Furfurylalkohol (Furfurol)	x	x	2	3	1	x	1	3	x	2
Gallussäure	3	3	1	2	1	1	1	3	1	2
Gasolin s. Benzine										
Gelatine, w. [1]	3	1	1	1	1	1	1	1	1	1
Gerbsäure (Tannin)	2-3	2	2	1-2	1	1	1	1-2	1	1
Gips (Calciumsulfat) w.	3	1	1	1	1-2	1-2	1	2	1	1
Glaubersalz (Natriumsulfat) w.	3	1	1	1	1	1	1	1	1	1
Glucose (Traubenzucker, Dextrose, Blutzucker) [1]	2	1	1	1	1	1	1	1	1	1
Glycerin (Glycerol, Propan-1,2,3-triol)	1	1	1	1	1	1	1	1	1	1
Glycin (Glykokoll, Aminoessigsäure), w. 10%	x	x	2-3	2-3	1		1			1
Glykole genaue Bezeichnung ermitteln, allgemein gilt	2	2	1-2	1	2	1	1	2	1	1
Glykolsäure (Hydroxyessigsäure), 30%	x	3-x	1	1	1	1	1			1
Grubengas (Methan)	2	3	3-x	2-3	1-2	1	1	2-3	1	2
Harn (Urin)	3	1	1	1	1	1	1	1	1	1
Halogene (s. genaue Bez. Fluor, Chlor, Brom, Jod)										
halogenierte Kohlenwasserstoffe s. spez Bez. allg. gilt:	x	x	x	x	x	x	1	x	1	3
Harnstoff, w.	x	3	3-x	1	2-3	1	1	2-3		1

* bei 20 °C Umgebungstemperatur
[1] wenn als Lebensmittel: lebensmittelzulässige Qualitäten verlangen.
[2] Eine detaillierte technische Beratung wird dringend empfohlen.

Die in der Tabelle gemachten Angaben sind nach eigenen Prüfungen, Empfehlungen unserer Rohstofflieferanten sowie Erfahrungsberichten unserer Kunden erarbeitet und zusammengetragen worden.
Die oben genannten Angaben sind nur Richtwerte, da individuelle Betriebsbedingungen die Einsetzbarkeit jedes Schlauches beeinflussen können. Darüber hinaus liegen die Bedingungen außerhalb unserer Kontrolle, sodass wir keine Garantien für die Werte übernehmen können.

Chemische Beständigkeit

1 = Ausgezeichnete Beständigkeit 2 = Gute Beständigkeit 3 = Mittlere Beständigkeit X = Nicht beständig	Ester-PUR	Ether-PUR	Silicon	Hypa-lon®	PVC	PE	PTFE	Neo-pren	Kap-ton®	TPV
Hefe, w.	x	1	1	1	1	1	1			1
Heißbitumen bis °C	x	x	x	x	x	x	200	x	200	x
Heißluft: s. Luft										
Heißteer bis °C	x	x	x	x	x	x	200	x	200	x
Heizöle	2	2	3	3	3	3	1	x	1	3
Helium	1	1	1	1	1	1	1	1	1	1
Heptan	2	2	x	2	2-3	2-3	1	2-3	1	x
Hexaldehyd	2	3	3	2		1	1	2	1	2
Hexahydrobenzol (o. -benzen, Cyclohexan)	2	2	x	x	x	2	1	x	1	3-x
Hexalin (Cyclohexanol)	3	x	2-3	1-2	x	1	1	2	1	2
n-Hexan	2	2	x	1-2	1-2	3	1	1-2	1	x
Hexanol (Hexylalkohol)	3	x	2-3	2	2	1	1	1	1	2
Hexantriol	x	x	1	1	1	1	1			1
Hexen	1	1	x	3		1	1	2		
Holzöl	3	2	3	3	3	2	1	x	1	2
Hydrauliköle s. Öle und Fette										
Hydrazine (Diamide)	x	x	3	2	1	1	1	2-3	1	1
Hydrazinhydrat, w.	x	x	3	1	1	1	1	2	1	1
Hydrochinon, w.	x	x	3	2-3	2	1	1	2		3
Hydroxylaminsulfat, w.	x	x	1	1	1		1			1
Isobutanol (Isobutylalkohol)	3	x	1	1	1	1	1	1	1	2
Isooctan	2	2	3	2	1	3	1	3	1	x
Isooctanol (Isoctylalkohol)	3	3	2	2	1	1	1	3	1	2
Isophoron	3-x	3-x	3-x	x			1	x	1	3
Isopropanol (Isopropylalkohol)	2	3	1	1	2	1	1	2	1	1
Isopropylacetat	3	3	2	x	2	2-3	1	x	1	1
Isopropylbenzol (o.-benzen, Cumol, Cumen)	3	3-x	x	x	x	x	1	x	1	x
Isopropylchlorid	3	3	x	x			1	x	1	2
Isopropylether	2	2	x	3	2-3	2-3	1	x	1	2
Jauche	x	1	1	1	1	1	1	1	1	1
Javellelauge (Kaliumhypochlor)it	3	2	2	2-3	1	3	1	2-3	3	1-2
Jodtinktur (5-10%ige alkohol. Jodlsg.)	x	x	x	2	2-3	2-3	1	3	1	1
Kalilauge (Kaliumhydroxid)										
Kalisalpeter (Kaliumnitrat)	2-3	1	1	1	1	1	1	1	3	1
Kaliumacetat, w.	x	x	x	2-3	1	1	1	2-3	1	1
Kaliumaluminiumsulfat (Alaun)	2	1	1-2	1	1	1	1	2	3	1
Kaliumbicarbonat (Kaliumhydrogencarbonat)	2	2	1	1	1	1	1	1	3	1
Kaliumbichromat s. Kaliumdichromat	3	2	2	1-2	1	1	1	1	3	1
Kaliumbisulfat (Kaliumhydrogensulfat), w.	x	3-x	2	1		1	1			1
Kaliumborat, w.	3	1	1	1	1	1	1	1	3	1
Kaliumbromat, w. 10%	x	x	2-3	1	1	1	1			1
Kaliumchlorat, w.	3	2	2	1	1	1	1	1	3	1
Kaliumchlorid (Sylvin), w.	2	1	1	1	1	1	1	1	3	1
Kaliumchromat, w., 40%	x	x	2-3	1	1-2	1	1	1		1
Kaliumcyanid (Cyankali), w.	3	2	1	1	1	1	1	1-2	3	1
Kaliumdichromat, w.	3	2	2	1-2	1	1	1	1	3	1
Kaliumhydroxid (Ätzkali, Kalilauge) 10%	2-3	2	3	1-2	2	1	1	1	3	1
Kaliumhydroxid (Ätzkali, Kalilauge) 50%	x	3	x	1-2	2-3	1	1	1	x	1
Kaliumhypochlorit (Javelle)	3	2	2	2-3	1	3	1	2-3	3	1-2
Kaliumjodid, w.	3	2	2	1	1-2	1-2	1	1	2	1

* bei 20 °C Umgebungstemperatur
[1] wenn als Lebensmittel: lebensmittelzulässige Qualitäten verlangen.
[2] Eine detaillierte technische Beratung wird dringend empfohlen.

Die in der Tabelle gemachten Angaben sind nach eigenen Prüfungen, Empfehlungen unserer Rohstofflieferanten sowie Erfahrungsberichten unserer Kunden erarbeitet und zusammengetragen worden.
Die oben genannten Angaben sind nur Richtwerte, da individuelle Betriebsbedingungen die Einsetzbarkeit jedes Schlauches beeinflussen können. Darüber hinaus liegen die Bedingungen außerhalb unserer Kontrolle, sodass wir keine Garantien für die Werte übernehmen können.

Chemische Beständigkeit

1 = Ausgezeichnete Beständigkeit 2 = Gute Beständigkeit 3 = Mittlere Beständigkeit X = Nicht beständig	Ester-PUR	Ether-PUR	Silicon	Hypa-lon®	PVC	PE	PTFE	Neo-pren	Kap-ton®	TPV
Kaliumnitrat, w. (Kalksalpeter)	2-3	1	1	1	1	1	1	1	3	1
Kaliumperchlorat, w.	x	x	2	1	1		1			1
Kaliumpermanganat 10%, w.	3	1	1	1	1	1	1	2	2	1
Kaliumperoxidisulfat (Kaliumpersulfat)	x	3-x	3-x	1	2	1	1			1
Kaliumphosphat (mono- und dibasisch)	1	1	x	1		1	1	1	3	1
Kaliumsulfat	1	1	1	1	1	1	1	1	3	1
Kaliumsulfit	1	1	1	1	1	1	1	1	3	1
Kalk, gebrannt, wasserfrei (Calciumoxid)	1	1	1	1	1	1	1	1	1	1
Kalk, gelöscht (Calciumhydroxid)	3	2	1	1	2	1	1	1	1	1
Kalkstein (Calciumcarbonat)	1	1	1	1	1	1	1	1	1	1
Kältemittel (Freon)										
Kalzinierte Soda (Natriumcarbonat)	x	x	1	1	1	1	1	1	2	1
Karbolineum (Carbolineum) w.	x	x	x	1	3	1	1	1	1	
Karbolsäure (Phenol)	3-x	3-x	3	2-3	x	x	1	3	1	2-3
Kerosen (Kerosin)	3	2	3	2-3	1	x	1	1	1	x
Ketone s. einzelne Bezeichnungen, allg. gilt	3-x	x	2-x	x	x	2-3	1	3-x	1	2-3
Kieselfluorwasserstoffsäure, w.	x	x	x	2	1	1	1		1	1
Kieselsäure (Siliziumdioxid)	1	1	1	1	1	1	1	1	1	1
Knochenöl	1	1	2-3	x	2		1	x		x
Kochsalz (Natriumchlorid)	3	2	1	1	1	1	1	1	3	1
Kohlendioxid, gasförmig, sowie naß und trocken	1	1	1	1	1	1	1	1	1	1
Kohlendioxid fest (Trockeneis -80 °C) beständig, jedoch werden Elasto- und Plastomere brüchig										
Kohlendisulfid (Schwefelkohlenstoff)	3	2	x	x	2-3	x	1	x	1	2
Kohlenmonoxid	1	1	1	2	1	1	1	2	1	1
Kohlensäure s. Kohlendioxid										
Kohlenstofftetrachlorid (Tetrachlorkohlenst., Tetra)	x	3	x	x	x	x	1	x	1	x
Kohlenwasserstoffe aliphatisch allg. (s.a. spez. Bez.)	1-2	2	3-x	3	2-3	3-x	1	3	1	2-x
Kohlenwasserstoffe aromatisch allg. (s.a. spez. Bez.)	3-x	3-x	x	3-x	x	x	1	3	1	3-x
Kohlenwasserstoffe halogeniert allg. (s.a. spez. Bez.)	x	x	x	x	x	x	1	x	1	3
Kokosnuß-Fett und Öl	2	2	1	3	1	1	1	2	1	2
Königswasser	x	x	3	3	2-3	2	1	3	1	3
Kornöl	1	1	1	2	2	1	1	2	1	2-3
Kraftstoff s. Benzin										
Kreosot (Steinkohlenteer)	3	3	x	x	2-3	2-3	1	3	1	2
Kresole (Methylphenole)	x	x	x	x	x	2-3	1	3	1	2
Kupferacetat	x	x	x	2		1	1	2	1	
Kupferchlorid, w.	3	1	1	2	1	1	1	2	1	1*
Kupfercyanid	3	1	1	1	1	1	1	1	1	1*
Kupferfluorid	x	x	3	1		1	1			1
Kupfersulfat, w. (Kupfervitriol)	2	1	1	2	1	1	1	1	1	1*
Lachgas (Distickstoffmonoxid)	1	1	1	1	1	1	1	1	1	1
Lackbenzin s. Benzine										
Lacke unbedingt Zusammensetzung ermitteln										
Lanolin (Wollfett)	1	1	3	3	2	2	1	3	1	2
Laugen s. genaue Bezeichnungen, allg. gilt	2-x	2	1-2	1-2	1-2	1-2	1	2	2	1
Laurylalkohol s. Dodecylalkohol										
Lavendelöl	x	x	x	2-3			1	2-3		
Lebertran (Öl) [1]	1	1	2	2	1	1	1	2	1	2
Leichtbenzin s. Benzine										

* bei 20 °C Umgebungstemperatur
[1] wenn als Lebensmittel: lebensmittelzulässige Qualitäten verlangen.
[2] Eine detaillierte technische Beratung wird dringend empfohlen.

Die in der Tabelle gemachten Angaben sind nach eigenen Prüfungen, Empfehlungen unserer Rohstofflieferanten sowie Erfahrungsberichten unserer Kunden erarbeitet und zusammengetragen worden.
Die oben genannten Angaben sind nur Richtwerte, da individuelle Betriebsbedingungen die Einsetzbarkeit jedes Schlauches beeinflussen können. Darüber hinaus liegen die Bedingungen außerhalb unserer Kontrolle, sodass wir keine Garantien für die Werte übernehmen können.

Chemische Beständigkeit

1 = Ausgezeichnete Beständigkeit 2 = Gute Beständigkeit 3 = Mittlere Beständigkeit X = Nicht beständig	Ester-PUR	Ether-PUR	Silicon	Hypa-lon®	PVC	PE	PTFE	Neo-pren	Kap-ton®	TPV
Leim, tierisch	2	2	1	1	1	1	1	1	1	1
Leinöl [1]	1	2	1	2	2	2	1	2	1	2-3
Leuchtgas (Stadtgas)		3	3	3	1	1	1	x	1	2
Lithiumchlorid w.	x	x	1	1	x	1	1	1		1
Lösungsmittel s. spezifische Bezeichnungen										
LPG s. entsprechende chem. Bezeichnung des Gases										
Luft, atmosphärische, ölfrei, bis + °C	85	80	175	120	70	90	200		200	125
Luft, ölhaltig, bis + °C	85	80	175	120	70	90	200		200	125
Magnesiumchlorid, w.	3	1	1	1-2	1-2	1	1	1-2	1	1
Magnesiumhydroxid	3	1	1	1	1	1	1	1	1	1
Magnesiumsilikat (Talk)	1	1	1	1	1	1	1	1	1	1
Magnesiumsulfat	1	1	1	1	1	1	1	1	1	1
Magnesiumsulfit, w.	3	1	1	1	1	1	1	1	1	1
Maische [1]	3	1	1	1	1	1	1	1	1	1
Maiskeimöl	2	2	2	1	2	2	1	1		
Maleinsäure, w.	x	x		x	1	2	1	3-x	1	1
Maleinsäureanhydrid				x				x		2
Margarine-Fette und Öle [1]	1	1	3	1-2	2	2-3	1	2	1	2
Maschinenöle s. Öle, mineralische										
Meerwasser	3	2	1	1	1	1	1	1-2	1	1
MEK (Methylethylketon)	x	x	x	x	x	2	1	3	1	1
Melamine			3		x		1	x		
Melasse [1]	1	1	1	1	1	1	1	1	1	1
Menthol	3	3	x	1		1	1			1-2
Mesityloxid	x	x	x	x	x	3	1	x	1	3
Methan (-gas)	2	3	3-x	2-3	1-2	1	1	2-3	1	2
Methanol (Methylalkohol)	2	3	1	1	1	1	1	1	1	1
Methylacetat (Essigsäuremethylester)	x	x	x	x	x	2	1	2	1	1
Methylacrylat	x	x	x	x	x		1	2		
Methylalkohol	2	3	1	1	1	1	1	1	1	1
Methylamin, (Methanamin) w.	x	x	x	1	3	1	1	2	1	1
Methanal (Formaldehyd, Methylaldehyd)	2	2	1	1-2	2	1	1	2	1	1
Methylbromid (Brommethan)	x	x	x	3	x	3	1	x		x
Methylchlorid (Chlormethan)	x	x	x	x	x	3	1	x	1	2
Methylchloroform (Trichlorethan)	x	x	x	x	3	x	1	x	1	2
Methylenchlorid (Dichlormethan)	x	x	x	x	x	x	1	x	1	3
Methylethylketon (MEK)	x	x	x	x	x	2	1	3	1	1
Methylglykol (Methylcellosolve)	x	x	x	3	x	2	1	2-3	1	1
Methylglykolacetat	x	x	x				1	x	1	1
Methylisobutylketon	x	x	3	x	x	2-3	1	x	1	2
Methyloxiran (Propylenoxid	x	x	x	x		2	1	x	1	1
Methylphenole (Kresole)	x	x	x	x	x	2-3	1	3	1	2
Methylphthalat (Dimethylphthalat)				x			1	x	1	2
Methylphthalat s. Dimethylphthalat				x			1	x	1	2
1-Methylpyrrolidon (NMP, N-Methylpyrrolidon)	3	3			3		1			
Mikroben (Mikroorganismen)	x	1	3	1	1	2-3	1			2-3
Milch [1]	3	2	1	1	1	1	1	1	1	1
Milchsäure, w. [1]	x	2	2	2	3	2	1	3	1	
Mineralöl s. Öle, mineralische										
Mischsäure I (Schwefelsäure / Salpetersäure/ Wasser)	x	x	x	x	x	x	1	x	1	3

* bei 20 °C Umgebungstemperatur
[1] wenn als Lebensmittel: lebensmittelzulässige Qualitäten verlangen.
[2] Eine detaillierte technische Beratung wird dringend empfohlen.

Die in der Tabelle gemachten Angaben sind nach eigenen Prüfungen, Empfehlungen unserer Rohstofflieferanten sowie Erfahrungsberichten unserer Kunden erarbeitet und zusammengetragen worden.
Die oben genannten Angaben sind nur Richtwerte, da individuelle Betriebsbedingungen die Einsetzbarkeit jedes Schlauches beeinflussen können. Darüber hinaus liegen die Bedingungen außerhalb unserer Kontrolle, sodass wir keine Garantien für die Werte übernehmen können.

Chemische Beständigkeit

1 = Ausgezeichnete Beständigkeit 2 = Gute Beständigkeit 3 = Mittlere Beständigkeit X = Nicht beständig	Ester-PUR	Ether-PUR	Silicon	Hypa-lon®	PVC	PE	PTFE	Neo-pren	Kap-ton®	TPV
Mischsäure II (Schwefelsäure / Phosphorsäure / Wasser)	x	x		1	1	3	1	2	1	2
Monochlorbenzol (o. -benzen)	x	x	x	x	x	3	1	x	1	x
Monochloressigsäure	x	x	x	2	2	x	1	3	1	2
Monochlormethan (Methylchlorid)	x	x	x	x	x	3	1	x	1	2
Monoethanolamin (2-Aminoethanol, Ethanolamin, Colamin)	x	x	2-3	2-3	3	1	1	2-3	1	2-3
Monoethylenglykol (MEG)	1									
Monostyrol (Styrol, monomer)	x	3	x	x	x	x	1	x	1	x
Morpholin	x	x	x	2	x	2	1	3		1
Most, unvergoren [1]	3	1	1	1	1	1	1	1	1	1
Most vergoren s. Obstwein										
Motorenöl s. Öl und Fette, mineralische. Zusätze abklären										
Myristylalkohol = Myristinalkohol (Tetradecanol)	1	1	2	1	1		1	1	1	2
Naphtha (Erdöl)	2	2	3	x	2-3	2-3	1	3	1	3-x
Naphthalin (Steinöl)	2	2	3	2-3	x	x	1	x	1	
Natriumacetat, w.	x	3	x	2	1	1	1	2	1	1
Natriumbenzoat, w.	1	1	2-3	1	1-2	1	1	1		1
Natriumbicarbonat (Na-hydrogencarbonat), w.	x	2	1	1	1	1	1	1	2	1
Natriumbisulfat (Na-hydrogensulfat)	x	x	1	1	1	1	1	1	2	1
Natriumbisulfit (Na-hydrogensulfit), w.	x	x	1	1	1	1	1	1	2	1
Natriumborat (Borax)	1	1	2	2	1	1	1	1	2	1
Natriumbromid				1-2	1-2	1	1	1		1
Natriumcarbonat (Soda)	x	x	1	1	1	1	1	1	2	1
Natriumchlorat, w.	3	2	1	1	1	1	1	1	3	1
Natriumchlorid (Kochsalz) [1]	3	2	1	1	1	1	1	1	3	1
Natriumchlorit				1	3	2-3	1			2
Natriumcyanid	3	3	1	1	1	1	1	1	3	1
Natriumdichromat	3	3	2	1		1	1	1	3	1
Natriumfluoraluminat 10%	3	2-3	2		1	1	1	1	3	1
Natriumfluorid	3	2	2	1	1	1	1	1	3	1
Natriumhydroxid (Natronlauge, Ätznatron) 25%, 20 °C	x	2	2	1	1	x	1	2	2	1
Natriumhydroxid (Natronlauge, Ätznatron) 50%, 20 °C	x	3	x	1	3	x	1	2	x	2
Natriumhydroxid (Natronlauge, Ätznatron) 25%, 100 °C	x	x	x	3	x	x	1	x	3	1
Natriumhypochlorit 10%	3	2	2	1	1	1	1	2-3	1	2-3
Natriumhypochlorit 30%	x	3	3	1	1	2	1	1	1	x
Natriummetaphosphat	1	1	1	2	1	1	1	2	1	1
Natriumnitrat (Chilesalpeter), w.	2	1	3	1	1	1	1	2	1	1
Natriumnitrit	2	1	1	1	1	1	1	1	1	1
Natriumperborat	x	x	2	2	2	1	1	2	1	1
Natriumpercarbonat (Bleichmittel)			2-3			1	1			1
Natriumperoxid	3	2	3	2	2	1	1	2-3	1	1
Natriumphosphat (s. auch zusätzlich Trinatriumphosphat)	2	2	x	2	1	1	1	2	1	1
Natriumsilikat, w.	x	3	1	1	1	1	1	1	1	1
Natriumsulfat (Glaubersalz), w.	3	1	1	1	1	1	1	1	1	1
Natriumsulfid, w.	2	2		1	1	1	1	1	1	1
Natriumsulfit, w.	2	1	1	1	1	1	1	1	1	1
Natriumthiosulfat (Antichlor, Fixiersalz)	3	2	1	1	1	1	1	1	1	1
Natron, auch doppeltkohlensaures N s. Natriumbicarbonat	x	2	1	1	1	1	1	1	2	1
Natronlauge s. Natriumhydroxid										
Natronsalpeter (Natriumnitrat)	2	1	3	1	1	1	1	2	1	1
Naturgas (Erdgas), naß	2	1-2	2-3	1	1	2	1	1	1	2

* bei 20 °C Umgebungstemperatur
[1] wenn als Lebensmittel: lebensmittelzulässige Qualitäten verlangen.
[2] Eine detaillierte technische Beratung wird dringend empfohlen.

Die in der Tabelle gemachten Angaben sind nach eigenen Prüfungen, Empfehlungen unserer Rohstofflieferanten sowie Erfahrungsberichten unserer Kunden erarbeitet und zusammengetragen worden.
Die oben genannten Angaben sind nur Richtwerte, da individuelle Betriebsbedingungen die Einsetzbarkeit jedes Schlauches beeinflussen können. Darüber hinaus liegen die Bedingungen außerhalb unserer Kontrolle, sodass wir keine Garantien für die Werte übernehmen können.

Chemische Beständigkeit

1 = Ausgezeichnete Beständigkeit 2 = Gute Beständigkeit 3 = Mittlere Beständigkeit X = Nicht beständig	Ester-PUR	Ether-PUR	Silicon	Hypa-lon®	PVC	PE	PTFE	Neo-pren	Kap-ton®	TPV
Naturgas (Erdgas), trocken	1	1	2-3	1	1	1	1	1	1	2
Nickelacetat	3	2	2	x		1	1	2		2
Nickelchlorid, w.	3	2	1-2	1-2	1	1	1	2	1	2
Nickelsulfat, w.	2-3	2	1	1	1	1	1	1	1	1
Nitriersäure (s. Mischsäure I)	x	x	x	x	x	x	1	x	1	3
Nitrobenzol (o.-benzen)	x	x	x	x	x	3	1	x	1	1
Nitroglycerin	x	x	x	1	2	2	1			x
Nitromethan	x	x	x	2-3	2-3	1	1	3		
Nitropropan	x	x	x	x			1	x	1	1
Nitroluole	x	x		x	x	1	1	x	1	x
Nitrose Gase (Stickstoffoxide)	x	x	x	3	x	1	1	x		x
Nitroverdünnung (Petrolether)	2	2	x	1	x	2-3	1	1		2-3
N-Methylpyrrolidon (NMP)	3	3			3		1			
Nonylalkohol (Nonanol)	x	x	2	2		1	1	3	1	2
Obstpulpe [1]	3	1	1	1	1	1	1	1	1	1
Obstweine vergoren [1]	3	1	1	1	1	1	1	1	1	1
Octan	1	1	x	x		1	1	x	1	x
Octanol = Octylalkohol	x	x	2	1	x	1	1	1	1	2
Öle und Fette										
-ASTM-Öl Nr. 1 20 °C	1	1	2	1	2	2	1	1	1	3
-ASTM-Öl Nr. 2 20 °C	1	2	3	2	2	3	1	1	1	x
-ASTM-Öl Nr. 3 20 °C	1	2	3	2	2	3	1	x	1	x
-Dieselöl	1	2	3	3	3	2	1	x	1	3
-Heizöl	2	2	3	3	3	2	1	x	1	3
-Hydraulik-Öle und -Flüssigkeiten:										
-Mineralölbasis	1	1	3	2	3	3	1	2	1	3
-Glykolbasis (Polyalkylglykole)	1	1-2	2				1		1	1
-Phosphatesterbasis (Pydraul)	x	x	2-3	x	x	x	1	x	1	1
-mineralische, ohne Zusätze, bei 20 °C	1	1	2-3	2-3	2	2	1	3	1	2-3
-mineralische, ohne Zusätze, bis °C	60	60	x	150	x	30	200		200	100
-pflanzliche (vegetabile) [1]	1-2	1-2	2-3	2	2	2-3	1	2-3	1	2
-Rohöl, stark aromatisch	2	2	x	2	3	3	1	3	1	
-Siliconöle und -Fette	1	1	3	1	1	1	1	2-3	1	1
-tierische (animalische) [1]	1	1	3	1-2	2	2-3	1	3	1	2
-Transformator-Öle (Pyranole)	2	2	x	x	3	3	1	2-3	1	x
Olein (säure) s. Ölsäure										
Oleum (rauchende Schwefelsäure)	x	x	x	x	x	x	1	x	1	x
Oleumdämpfe	x	x	x	3	3	x	1	x	1	x
Olivenöl [1]	1	1	2	1-2	1	1	1	2	1	2
Opalsäure	1	1	2-3	3	2	2	1	x	1	3
Ölsäure	1	1	x	3-x	2	2-3	1	x	1	2
Oxalsäure, wässrig	x	x	2	2	2	1	1	3	1	1
Oxidationsmittel s. spez. Bez., allg. gilt	2-3	2-3	2-3	2	2	2-3	1	3	1	1
Oxiran (Ethylenoxid)	x	x	3-x	x	x	2-3	1	x	1	1
Ozon (atmosphärische Konzentration)	1-2	2-3	1	1	2	3	1	2-3	1	1
Ozon 100%	3	3-x	1	2-3	3	x	1	x	1	2
Palmitinsäure	1	1	3	3	2	1	1	3	1	1
Palmöl, Palmkernöl [1]	1	2	1	3	1-2	2	1	x	1	2
Paraffin, Paraffinöle	1	2	2	3	1-2	2	1	x	1	2
Paraformaldehyd	2	1	1			1	1	2	1	1

* bei 20 °C Umgebungstemperatur
[1] wenn als Lebensmittel: lebensmittelzulässige Qualitäten verlangen.
[2] Eine detaillierte technische Beratung wird dringend empfohlen.

Die in der Tabelle gemachten Angaben sind nach eigenen Prüfungen, Empfehlungen unserer Rohstofflieferanten sowie Erfahrungsberichten unserer Kunden erarbeitet und zusammengetragen worden.
Die oben genannten Angaben sind nur Richtwerte, da individuelle Betriebsbedingungen die Einsetzbarkeit jedes Schlauches beeinflussen können. Darüber hinaus liegen die Bedingungen außerhalb unserer Kontrolle, sodass wir keine Garantien für die Werte übernehmen können.

Chemische Beständigkeit

1 = Ausgezeichnete Beständigkeit 2 = Gute Beständigkeit 3 = Mittlere Beständigkeit X = Nicht beständig	Ester-PUR	Ether-PUR	Silicon	Hypa-lon®	PVC	PE	PTFE	Neo-pren	Kap-ton®	TPV
Pektin	1	1		1	1		1			1
Pentachlorphenol	x	x	3				1		1	2
Pentan	3	x	x	2	1	x	1	2	1	3
Pentanole (Amylalkohol)	3	3	3	1	1	1-2	1	1	1	1
Perborat (Natriumborat)	1	1	2	2	1	1	1	1	2	1
Perchlorethylen (Tetrachlorethylen)	x	x	2	x	x	x	1	x	1	x
Perchlorsäure, w.	x	x	x	1-2	2-3	2	1	2	1	1
Peressigsäure (Mischung, Kaltdesinfektion)					3-x	2	1			2-3
Perhydrol s. Wasserstoffperoxid										
Permanganat (Kaliumpermanganat) 10% w.	3	1	1	1	1	1	1	2	2	1
Peroxomonoschwefelsäure (Caro'sche Säure)				2-3	1	x		x	1	
Petrolether (Nitroverdünnung)	2	2	x	1	x	2-3	1	1		2-3
Petrol(eum)	1	1	2-3	2-3	x	2-3	1	2	1	x
Pflanzenöle	1-2	1-2	2-3	2	2	2-3	1	2-3	1	2
Phenol (Carbolsäure), w.	3-x	3-x	3	2-3	x	x	1	3	1	2-3
Phenylbenzol (Bi- o. Diphenyl)	x	x	x	x	x		1	x		1
Phenylether (Diphenyloxid)	x	x	2	x	x	2-3	1	x	1	2
Phoron (Diisopropylidenaceton)	x	x	x	x			1	x		1
Phosphoroxidtrichlorid	x	x	x	3	x	2-3	1	3	1	1
Phosphorsäure 3%	2-3	2	2	2	1	1	1	1	1	1
Phosphorsäure 50%	3	2	3	2	1	2	1	2	1	1
Phosphorsäure 85%	x	x	3	2	1	2	1	3	1	1
Phosphorsaure Tonerde s. Aluminiumphosphat										
Phthalsäure (Benzoldicarbonsäure)			2	1	2	1	1	1		1
Phthalsäureanhydrid, w.				1	3	1	1	1	1	1
Phthalsäureester (Phthalate)	x	3	x	1	1	1	1			2-3
Pikrinsäure	2-3	2-3	3	2	2-3	1	1	2	1	1
Pilze (Mikroben)	x	1	3	1	1	2-3	1			2-3
Pinienöl1)	1	1	x	x	3	3	1	x	1	
Polychlorierte Biphenyle (Pyranole, Transformeröle)	2	2	x	x	3	3	1	2-3	1	x
Pottasche (Kaliumcarbonat)	3	2	1	1	1	1	1	1	3	1
Preßluft (Luft, ölhaltig) bis °C	85	80	175	120	70	90	200		200	125
Propan, flüssig	1	1	3	3	1	x	1	2-3	1	1
Propangas	1	1	x	2-3	1	2	1	1	1	1
Propanol (Propylalkohol)	2	3	1-2	1-2	1-2	1	1	1-2	1	1
Propargylalkohol (Propin-1-ol), w. 7%	x	x	2	2		1	1	1		2
Propionsäure (Propansäure)	x	x	x	3	1	1	1	x	1	1
Propylen (Propen)	x	x	x	x	2		1	x	1	1
Propylendichlorid			x			x	1-2		1	2
Propylenglykole (Propandiole)	x	x	1	1	3	1	1	2-3	1	1
Propylenoxid (Methyloxiran)	x	x	x	x		2	1	x	1	1
Pydraul (Hydraulikflüssigkeiten auf Phosphatesterbasis)	x	x	2-3	x	x	x	1	x	1	1
Pyranole (Öle, Transformatoröle)	2	2	x	x	3	3	1	2-3	1	x
Pyranton (Diacetonalkohol)	3	2	2	2	x	1	1	3	1	1
Pyridin	x	x	x	3	x	1	1	x	1	2-3
Pyrrol	x	x	2	3			1	3		1
Quecksilber	1	1	1	1	2	1	1	1-2	1	1
Quecksilberchlorid (Sublimat)	1	1	1	1-2	2	1	1	1-2	1	1
Quecksilbernitrat	2	1	1		1	1	1		1	1
Rauchende Schwefelsäure (Oleum)	x	x	x	x	x	x	1	x	1	x

* bei 20 °C Umgebungstemperatur
[1] wenn als Lebensmittel: lebensmittelzulässige Qualitäten verlangen.
[2] Eine detaillierte technische Beratung wird dringend empfohlen.

Die in der Tabelle gemachten Angaben sind nach eigenen Prüfungen, Empfehlungen unserer Rohstofflieferanten sowie Erfahrungsberichten unserer Kunden erarbeitet und zusammengetragen worden.
Die oben genannten Angaben sind nur Richtwerte, da individuelle Betriebsbedingungen die Einsetzbarkeit jedes Schlauches beeinflussen können. Darüber hinaus liegen die Bedingungen außerhalb unserer Kontrolle, sodass wir keine Garantien für die Werte übernehmen können.

Chemische Beständigkeit

1 = Ausgezeichnete Beständigkeit 2 = Gute Beständigkeit 3 = Mittlere Beständigkeit X = Nicht beständig	Ester-PUR	Ether-PUR	Silicon	Hypa-lon®	PVC	PE	PTFE	Neo-pren	Kap-ton®	TPV
Raps (samen) öl [1]	2	2	x	2-3		x	1	2-3	1	2
Rapsmethylester (RME, Biodiesel)	3	2				2	2			
Rindertalg, -fett s. Öle tierisch										
Rizinusöl[1]	1	1	1	1	2	2-3	1	2	1	
RME (Rapsmethylester, Biodiesel)										
Rohöl (stark aromatisch)	2	2	x	2	3	3	1	3	1	
Rohrzucker (Zucker) w.	3	1	1	1	1	1	1	1	1	1
Rohzuckersaft [1]	x	3	1	1	1	1	1	2	1	1
Rotöl (Anilin)	x	x	2	3	2-3	2-3	1	x	1	1
Saccharose (Zucker) w.	3	1	1	1	1	1	1	1	1	1
Salicylsäure (Spirsäure), w.	2	1	1	1	2	1	1	2	1	1
Salmiak (Ammoniumchlorid) w. 3%	3	1	1	2	1	1	1	1	1	1
Salmiakgeist (Ammoniak in Wasser) 25%	x	x	1	3	1	1	1	2	x	1
Salpetersäure 10%	3	3	3	1-2	1	2	1	2	1	1
Salpetersäure 25%	x	x	x	2	1	2-3	1	3	1	1
Salpetersäure 50% (Scheidewasser)	x	x	x	3	2-3	2-3	1	x	1	1-2
Salpetersäure 60%	x	x	x	3-x	2-3	x	1	x	1	3-x
Salz (wenn Kochsalz s. Natriumchlorid) [1]	3	2	1	1	1	1	1	1	3	1
Salzsäure 15%	3	2	3	1-2	1	1	1	3	1	1
Salzsäure 38% (konz.)	x	x	3	1-2	2	1-2	1	3	1	1
Salzsäure, gasförmig = Chlorwasserstoff	3	2	1	1-2	1	1	1	2	1	1
Salzwasser (Sole oder Meerwasser)	3	2	1	1	1	1	1	1-2	1	1
Sangajol = Terpentinölersatz (s.a. Benzine)	1-2	1-2	x	x	3	1-2	1			x
Säuren (s. spez. Bezeichnung, allgemein gilt)	x	3	2	2-3	1-2	2	1	3	1	1-2
Sauerstoff rein bis +°C	80	80	175	120	70	70	200		200	100
Scheidewasser (Salpetersäure 50%)	x	x	x	3	2-3	2-3	1	x	1	1-2
Schmieröle und -fette s. mineral. Öle, Zusätze beachten!										
Schwarzlauge (Zellstoffgewinnung)	x	x	x	1			1			
Schwefel, geschmolzen, 90 °C	3	2	1	1	x	x	1	2	1	2-3
Schwefeldioxid s. schweflige Säure										
Schwefelether s. Ether										
Schwefelkohlenstoff (Kohlenstoffdisulfid)	3	2	x	x	2-3	x	1	x	1	2
Schwefelsäure 10%	3	2	3	1	1	1	1	2	1	1
Schwefelsäure 30%	x	2	x	1	1	1	1	2	1	1
Schwefelsäure 50%	x	2	x	1	1	2	1	2	1	1
Schwefelsäure 75%	x	x	x	1-2	2	2	1	2-3	1	1
Schwefelsäure 90%	x	x	x	2	x	3	1	3	1	1
Schwefelsäure konz.(Oleum, rauchende S.)	x	x	x	3-x	x	3	1	x	1	x
Schwefeltrioxid (Schwefelsäureanhydrid)	3	2	2-3	3	1	1	1	x	1	1
Schwefelwasserstoff, feucht	x	3-x	2-3	1	x	1	1	2-3	1	1
Schwefelwasserstoff, trocken	x	3	2-3	1-2	x	1	1	2-3	1	1
Schweflige Säure 10%, feucht	3	2	2	1-2	2	1	1	3	1	1
Schweflige Säure 75%, feucht	x	x	3	2-3	2-3	3	1	3	1	1
Schweinefett (Öle u. Fette, tierische) [1]	1	1	3	1-2	2	2-3	1	3	1	2
Schwerbenzin (Lack- oder Testbenzin) s. Benzine	1-2	1-2	x	x	3	2-3	1	3	1	2
Sebacinsäureester	x	x		x	x		1			2
Seifenlösung (Detergenzien)	x	2	1	1	1	1	1	1	1	1
Senf[1]	1	1		1	1-2	1	1	1		
Silbernitrat, w.	1	1	1	1	2	1	1	1-2		1
Siliciumdioxid (Kieselsäure)	1	1	1	1	1	1	1	1	1	1

* bei 20 °C Umgebungstemperatur
[1] wenn als Lebensmittel: lebensmittelzulässige Qualitäten verlangen.
[2] Eine detaillierte technische Beratung wird dringend empfohlen.

Die in der Tabelle gemachten Angaben sind nach eigenen Prüfungen, Empfehlungen unserer Rohstofflieferanten sowie Erfahrungsberichten unserer Kunden erarbeitet und zusammengetragen worden.
Die oben genannten Angaben sind nur Richtwerte, da individuelle Betriebsbedingungen die Einsetzbarkeit jedes Schlauches beeinflussen können. Darüber hinaus liegen die Bedingungen außerhalb unserer Kontrolle, sodass wir keine Garantien für die Werte übernehmen können.

Chemische Beständigkeit

1 = Ausgezeichnete Beständigkeit 2 = Gute Beständigkeit 3 = Mittlere Beständigkeit X = Nicht beständig	Ester-PUR	Ether-PUR	Silicon	Hypa-lon®	PVC	PE	PTFE	Neo-pren	Kap-ton®	TPV
Siliconöle und -fette (s.a. Öle u. Fette)	1	1	3	1	1	1	1	2-3	1	1
Skydrol (Hydraulikflüssigkeiten auf Phosphatesterbasis)	x	x	2-3	x	x	x	1	x	1	1
Soda, kristallisiert (Natriumcarbonat)	x	2-3	1	1	2	1	1	1	2	1
Soda, kalziniert (Natriumcarbonat wasserfrei)	2	2	1	1	2	1	1	1	2	1
Sojabohnenöl[1)]	2	2	1	2-3	1	1-2	1	2-3	1	2
Sole (Kochsalzlösung) [1)]	3	1	1	1	1	1	1	1	1	1
Speck[1)]	1	1	2	3		1	1	x	1	1
Spindelöl s. Öle, mineralische										
Spiritus (Ethanol, vergällt)	2	2	2	1	2-3	1-2	1	1	1	1
Stadtgas, Leuchtgas (Erdgas s. Naturgas)		3	3	3	1	1	1	x	1	2
Stärke, w. [1)]	1	1	1	1	1	1	1	2	1	1
Stärkesirup [1)]	2	2	1	1	1	1	1	1	1	1
Stearin (säure)	3	2	1-2	2-3	1-2	1-2	1	2	1	1
Steinöl (Naphthalin)	2	2	3	2-3	x	x	1	x	1	
Steinkohlenteer (s. auch Heißteer)	3	3	x	x	2-3	2-3	1	3	1	2
Steinsalz (Halit)	3	2	1	1	1	1	1	1	3	1
Stickoxydul (Lachgas, Distickstoffmonoxid)	1	1	1	1	1	1	1	1	1	1
Stickstoff	1	1	1	1	1	1	1	1	1	1
Stickoxide (nitrose Gase)	x	x	x	3	x	1	1	x		x
Strahlung, radioaktiv	2	2	x	2-3	3	x	x	1	2	2
Strahlung, UV-	2	2	2	1	2	3	1			x
Styrol, monomer	x	3	x	x	x	x	1	x	1	x
Sublimat (Quecksilberchlorid)	1	1	1	1-2	2	1	1	1-2	1	1
Sulfonsäuren, allgemein	x	x	1	1	1		1			2-3
Sumpfgas s. Biogas										
Talg	1	1	1	1	1	1	1	1	1	2
Talk (-um) (Magnesiumsilikat)	1	1	1	1	1	1	1	1	1	1
Tannin (Gerbsäure)	2-3	2	2	1-2	1	1	1	1-2	1	1
Teer (s. auch Heißteer)	x	x	2	x	2	2	1	3	1	x
Tenside (Waschmittel, synth.) 20 °C	3	2	1	1	1	1	1	2	1	1
Terpentin (-öl)	3	x	x	x	x	x	1	x	1	3-x
Terpentinersatz	1-2	1-2	x	x	3	1-2	1			x
Testbenzin = Write Spirit	1-2	1-2	x	x	3	1-2	1			x
Tetrachlorethan	x	x	x	x	3	x	1	x		x
Tetrachlorethylen (Perchlorethylen)	3	3	x	x	x	2-3	1	x	1	x
Tetrachlorkohlenstoff (Tetrachlormethan, Tetra, Kohlenstofftetrachlorid)	3	3	x	x	x	x	1	x	1	x
Tetrahydrofuran (THF)	3	3	x	x	x	3	1	x	1	2
Tetralin = Tetrahydronaphthalin	x	x	x	x	1	3	1	x	1	x
Thionylchlorid	x	x	x	x	x	x	1	x		x
Thiophen	x	x	x	x	x	1	1			x
Tierfett[1)]	1	1	3	1-2	2	2-3	1	3	1	2
Tinte	1	1	1	1	3	1	1			1
Toluoldiisocyanat (TDI)			x	x				x		
Toluol	x	x	x	x	x	3-x	1	x	1	x
Tran (Lebertran) [1)]	1	1	2	2	1	1	1	2	1	2
Transformatorenöle	2	2	x	x	3	3	1	2-3	1	x
Traubensaft, unvergoren [1)]	3	1	1	1	1	1	1	1	1	1
Traubenzucker (Glucose, Dextrose, Blutzucker) [1)]	2	1	1	1	1	1	1	1	1	1
Tributylphosphat (TBP)	x	x	x	x	x	1	1	x	1	1
Trichloressigsäure (TCA)	x	x	x	x	2	1-2	1	x		3

* bei 20 °C Umgebungstemperatur
[1)] wenn als Lebensmittel: lebensmittelzulässige Qualitäten verlangen.
[2)] Eine detaillierte technische Beratung wird dringend empfohlen.

Die in der Tabelle gemachten Angaben sind nach eigenen Prüfungen, Empfehlungen unserer Rohstofflieferanten sowie Erfahrungsberichten unserer Kunden erarbeitet und zusammengetragen worden.
Die oben genannten Angaben sind nur Richtwerte, da individuelle Betriebsbedingungen die Einsetzbarkeit jedes Schlauches beeinflussen können. Darüber hinaus liegen die Bedingungen außerhalb unserer Kontrolle, sodass wir keine Garantien für die Werte übernehmen können.

Chemische Beständigkeit

1 = Ausgezeichnete Beständigkeit 2 = Gute Beständigkeit 3 = Mittlere Beständigkeit X = Nicht beständig	Ester-PUR	Ether-PUR	Silicon	Hypa-lon®	PVC	PE	PTFE	Neo-pren	Kap-ton®	TPV
Trichlorethan (Methylchloroform)	x	x	x	x	3	x	1	x	1	2
Trichlorethylen (Ethylentrichlorid)	x	x	x	x	x	x	1	x	1	2
Trichlormethan (Chloroform)	x	x	x	x	x	x	1	x	1	x
Tricresylphosphat	x	x	3	x	x	2	1	3	1	1
Triethanolamin	x	x	2	2-3	x	1	1	2	1	1
Triethylamin	2	2	3-x		2-3	1	1	2	1	1
Triethylenglykol (Triglykol)	2	2	2	1			1			1
Trimethylamin	x	x	3		x	x				2-x
Trinatriumphosphat	3	3	1	1	1	1	1	1	1	1
Trioctylphosphat	x	x	3	x	x	1	1	x	1	1
Tungöl (China-Teebaumöl)	2	2	3	2-3			2	1		3
Urin (Harn)	3	1	1	1	1	1	1	1	1	1
Vaseline s. Öle u. Fette, mineralische										
Verdünner für Farben und Lacke. Zusammensetzung ermitteln										
Vinylacetat (Essigsäurevinylester)	x	x	x	1	x	1	1	1	1	1
Vinylchlorid (Chlorethen), monomer	x	x	x	x	x	x	1	x	1	2
Vitamin C	2-3	1			1	1				
Vitriol (Kupfersulfat)	2	1	1	2	1	1	1	1	1	1
Vitriolöl (Oleum)	x	x	x	x	x	x	1	x	1	x
Waschmittel, synth. (tenside) 20 °C	3	2	1	1	1	1	1	2	1	1
Wasser:	3	2	1	1	1	1	1	1	2[3]	1
-Trink- oder Mineralwasser, ohne Zusätze1) bis °C	25	60	120	100	70	80	200		[3]	100
-destilliert, demineralisiert, entsalzt (Kondenzwasser)			beeinflußt nicht Polymer, sondern Polymer beeinflußt Wasser							
-Mineralwasser CO_2 gesättigt [1]	3	1	1	1	1	1	1	1	1	1
-Königswasser	x	x	3	3	2-3	2	1	3	1	3
-Meerwasser	x	2	1	1	1	1	1	1	1	1
Wasserdampf bis °C	x	x	120	100	x	x	200		[3]	135
Wasserglas (Natriumsilikat)	x	3	1	1	1	1	1	1	1	1
Wasserstoff (gas)	1	1	3	1	1	1	1	1	1	1
Wasserstoffperoxid 10%	x	2	1	2	1	2	1	x	1	1-2
Wasserstoffperoxid 30%	x	2	1	2	2	2-3	1	x	1	2-3
Weine rot und weiß [1]	3	1	1	1	1	2	1	2-3	1	1
Weinsäure, wässrig [1]	3	1	1	1	1	1	1	1-2	1	
White Spirit (Testbenzine)	1-2	1-2	x	x	3	1-2	1			x
Xylamon (Holzschutzgrund)	3	3	x	x			1			x
Xylen (Xylol)	x	x	x	x	x	2-3	1	x	1	x
Xylidin (Dimethylanilin)	2-3	2-3	2	3	x	x	1	x	1	2-3
Zahnpasten					1	1	1			
Zeolithe	x	x	1	x			1	1		1
Zinkacetat, w.	x	x	x	x		1	1	x	1	1
Zinkchlorid, w.	2-3	2	1	1	1	1	1	1	1	1
Zinksulfat, w.	2-3	2	1	1	1	1	1	1	1	1
Zinn-II-Chlorid, w.	3	1	2	1	1	1	1	1	1	1
Zitronensäure, w.[1]	3	1	1	1	1	1	1	1	1	1
Zitrusöl (90% Limonen)	2	2	x		x	2-3	1			2
Zucker w. [1] (Rohzuckersaft s. diesen)	3	1	1	1	1	1	1	1	1	1
Zyankali: s. Kaliumzyanid	3	2	1	1	1	1	1	1-2	3	1
Zyanwasserstoff s. Blausäure										

* bei 20 °C Umgebungstemperatur
[1] wenn als Lebensmittel: lebensmittelzulässige Qualitäten verlangen.
[2] Eine detaillierte technische Beratung wird dringend empfohlen.

Die in der Tabelle gemachten Angaben sind nach eigenen Prüfungen, Empfehlungen unserer Rohstofflieferanten sowie Erfahrungsberichten unserer Kunden erarbeitet und zusammengetragen worden.
Die oben genannten Angaben sind nur Richtwerte, da individuelle Betriebsbedingungen die Einsetzbarkeit jedes Schlauches beeinflussen können. Darüber hinaus liegen die Bedingungen außerhalb unserer Kontrolle, sodass wir keine Garantien für die Werte übernehmen können.

1.0 Abgasschläuche

1.1 foxiClassic Car-Memory	Temperatur bis ca. +200°C	überfahrbar, für Schlauchaufroller, stationäre und mobile Anlagen
1.2 foxiMulti Car 200	Temperatur bis ca. +200°C	stauchbar, mit Scheuerschutz, Schlauchaufroller, Saugschlitzkanäle, stationäre und mobile Anlagen
1.3 foxiMulti Car 300	Temperatur bis ca. +300°C	stauchbar, mit Scheuerschutz, für Schlauchaufroller, Saugschlitzkanäle, stationäre und mobile Anlagen
1.4 foxiMulti Car	Temperatur bis ca. +300°C	stauchbar, vibrationsfest, für Schlauchaufroller, Ofenabsaugung, als Faltenbalg/Kompensator
1.5 foxiMulti T 400	Temperatur bis ca. +400°C/ +450°C	für Abgas- und Motorentechnik, Motorprüfstände, Rauchgas- und Ofenabsaugung
1.6 foxiMulti T 450	Temperatur bis ca. +450°C/+500°C	für Motorprüfstände mit erhöhten Absaugleistungen, für Diesel-Motorprüfstände, Rauchgas- und Ofenabsaugung
1.7 foxiMulti T 650	Temperatur bis ca. +650°C/+750°C	für Leistungsprüfstände mit hoher Absaugleistung, Motorentechnik, Abgasabsaugung an Nutzfahrzeugen, Rauchgas- und Ofenabsaugung
1.8 foxiMulti T 900	Temperatur bis ca. +900°C	für Leistungsprüfstände mit hoher Absaugleistung, Abgasabsaugung an Nutzfahrzeugen, Wehrtechnik, Stahl- und Hüttentechnik
1.9 foxiMulti T 1100	Temperatur bis ca. +1.100°C	für Leistungsprüfstände mit hoher Absaugleistung, Abgasabsaugung an Nutzfahrzeugen, Stahl- und Hüttentechnik, Wehrtechnik, Ofenabsaugung

1.1 foxiClassic Car-Memory

Innen-Ø ca. mm	Außen-Ø ca. mm	Unterdruck ca. bar	Biegeradius ca. mm*	Gewicht ca. kg/m	Längen in m	Artikel-Nr.
38 (1 ½")	48	0,338	38	0,25	10	2560-038-103
40	52	0,329	46	0,36	10	2560-040-103
51 (2")	63	0,314	55	0,40	10 \ 15	2560-051-103
60	75	0,294	58	0,41	10 \ 15	2560-060-103
63 (2 ½")	79	0,275	60	0,43	10 \ 15	2560-063-103
65	83	0,260	65	0,45	10 \ 15	2560-065-103
75	95	0,235	75	0,48	10 \ 15	2560-075-103
80	100	0,226	80	0,51	10 \ 15	2560-080-103
102 (4")	120	0,177	100	0,64	10 \ 15	2560-102-103
110	130	0,142	110	0,69	10 \ 15	2560-110-103
127 (5")	145	0,118	125	0,78	10 \ 15	2560-127-103
150	170	0,049	150	0,93	10	2560-150-103
203 (8")	220	0,020	200	1,22	10	2560-203-103

Material
spezieller Hochtemperaturkunststoff

Spirale
Kunststoffprofil

Farbe
schwarz

Temperatur
Abgastemperatur bis ca. +200°C bei sachgemäßer Verwendung von Abgastrichtern und genügend Frischluftzufuhr (ca. 50%)

Überfahrbarkeit ●●●○○
Temperaturbeständigkeit ●●●○○
Stauchbarkeit ●●●●○
Vakuumfestigkeit ●●●●◐
Flexibilität (Biegeradius) ●●●●○

sehr gut (5 Punkte) , schwach (0 Punkte)
Die Bewertungspunkte sind Richtwerte und keine zugesicherten Produkteigenschaften im rechtlichen Sinne.

überfahrbarer Abgasschlauch für Absaugung von Motorabgasen in der KFZ-Industrie, stationären und mobilen Anlagen, für Schlauchaufroller

Verbindungselemente

20.4 foxi Car-Schelle

21.0 Verbinder, Reduzierungen

* Bezogen auf die Innenseite des Schlauchbogens. Alle technischen Daten beziehen sich auf eine Medium- und Umgebungstemperatur von +20 °C und sind Richtwerte. Technische Änderungen und Farbabweichungen vorbehalten.

1.2 foxiMulti Car 200

Innen-Ø ca. mm	Außen-DN ca. mm	Unterdruck ca.bar	Biegeradius ca. mm*	Gewicht ca. kg/m	Längen in m	Artikel-Nr.
63 (2 ½")	76	0,233	38	0,55	frei wählbar 3-10	4642-063-200
76 (3")	89	0,175	46	0,60	frei wählbar 3-10	4642-076-200
80	93	0,153	48	0,63	frei wählbar 3-10	4642-080-200
102 (4")	117	0,098	60	0,79	frei wählbar 3-10	4642-102-200
127 (5")	142	0,063	75	0,95	frei wählbar 3-10	4642-127-200
152 (6")	167	0,043	90	1,47	frei wählbar 3-10	4642-152-200
203 (8")	217	0,025	120	1,76	frei wählbar 3-10	4642-203-200

Material
spezialbeschichtetes Hochtemperaturgewebe

Spirale
feuerverzinktes Stahlband mit zusätzlichen Scheuerschutz

Temperatur
Abgastemperatur bis ca. +200°C bei sachgemäßer Verwendung von Abgastrichtern und genügend Frischluftzufuhr (ca. 50%)

Überfahrbarkeit ●●●●●
Temperaturbeständigkeit ●●●●●
Stauchbarkeit ●●●●●
Vakuumfestigkeit ●●●●●
Flexibilität (Biegeradius) ●●●●●

sehr gut (5 Punkte), schwach (0 Punkte)
Die Bewertungspunkte sind Richtwerte und keine zugesicherten Produkteigenschaften im rechtlichen Sinne.

Abgasschlauch mit Scheuerschutzprofil, für Absaugung von Motorabgasen in der KFZ-Industrie, für Schlauchaufroller, Saugschlitzkanäle, stationäre und mobile Anlagen

Gemäß ATEX 2014/34/EU und TRGS 727 zulässig zur Aspiration nicht brennbarer Stäube (keine Zone oder Zone 22 im Inneren), zum Fördern von Gasen in Zone 1 und Zone 2 außen. Die Metallspirale ist beidseitig zu erden (siehe technische Informationen).

Verbindungselemente

20.3 foxi Multi-Schelle

21.0 Verbinder, Reduzierungen

* Bezogen auf die Innenseite des Schlauchbogens. Alle technischen Daten beziehen sich auf eine Medium- und Umgebungstemperatur von +20 °C und sind Richtwerte. Technische Änderungen und Farbabweichungen vorbehalten.

1.3 foxiMulti Car 300

Innen-Ø ca. mm	Außen-DN ca. mm	Unterdruck ca.bar	Biegeradius ca. mm*	Gewicht ca. kg/m	Längen in m	Artikel-Nr.
63 (2 ½")	76	0,167	38	0,55	frei wählbar 3-10	4750-063-100
76 (3")	89	0,137	46	0,64	frei wählbar 3-10	4750-076-100
80	93	0,123	48	0,80	frei wählbar 3-10	4750-080-100
102 (4")	117	0,078	60	0,90	frei wählbar 3-10	4750-102-100
127 (5")	142	0,049	75	1,10	frei wählbar 3-10	4750-127-100
152 (6")	167	0,035	90	1,23	frei wählbar 3-10	4750-152-100
203 (8")	217	0,020	140	1,67	frei wählbar 3-10	4750-203-100

Material
spezialbeschichtetes Hochtemperaturgewebe

Spirale
feuerverzinktes Stahlband mit zusätzlichem Scheuerschutzprofil

Temperatur
Abgastemperatur bis ca. +300°C bei sachgemäßer Verwendung von Abgastrichtern und genügend Frischluftzufuhr (ca. 50%)

Überfahrbarkeit
Temperaturbeständigkeit
Stauchbarkeit
Vakuumfestigkeit
Flexibilität (Biegeradius)

sehr gut (5 Punkte), schwach (0 Punkte)
Die Bewertungspunkte sind Richtwerte und keine zugesicherten Produkteigenschaften im rechtlichen Sinne.

Abgasschlauch, vibrationsfest, mechanisch hoch belastbar und mit außenliegendem Scheuerschutz für Schlauchaufroller, Saugschlitzkanäle, Über- und Unterfluranlagen

Gemäß ATEX 2014/34/EU und TRGS 727 zulässig zur Aspiration nicht brennbarer Stäube (keine Zone oder Zone 22 im Inneren), zum Fördern von Gasen in Zone 1 und Zone 2 außen. Die Metallspirale ist beidseitig zu erden (siehe technische Informationen).

Verbindungselemente

20.3 foxi Multi-Schelle

21.0 Verbinder, Reduzierungen

* Bezogen auf die Innenseite des Schlauchbogens. Alle technischen Daten beziehen sich auf eine Medium- und Umgebungstemperatur von +20 °C und sind Richtwerte. Technische Änderungen und Farbabweichungen vorbehalten.

1.4 foxiMulti Car

Innen-Ø ca. mm	Betriebsdruck ca. bar	Unterdruck ca. bar	Biegeradius ca. mm*	Gewicht ca. kg/m	Längen in m	Artikel-Nr.
51 (2")	0,900	0,314	30	0,50	frei wählbar 3-10	4650-051-100
55	0,850	0,260	33	0,60	frei wählbar 3-10	4650-055-100
60	0,780	0,218	36	0,60	frei wählbar 3-10	4650-060-100
65	0,680	0,284	39	0,70	frei wählbar 3-10	4650-065-100
70	0,670	0,157	42	0,70	frei wählbar 3-10	4650-070-100
76 (3")	0,620	0,137	45	0,80	frei wählbar 3-10	4650-076-100
80	0,610	0,123	48	0,80	frei wählbar 3-10	4650-080-100
90	0,560	0,098	54	0,80	frei wählbar 3-10	4650-090-100
102 (4")	0,510	0,078	60	0,90	frei wählbar 3-10	4650-102-100
110	0,480	0,065	66	0,90	frei wählbar 3-10	4650-110-100
120	0,360	0,055	72	1,00	frei wählbar 3-10	4650-120-100
127 (5")	0,330	0,049	75	1,00	frei wählbar 3-10	4650-127-100
130	0,280	0,046	78	1,10	frei wählbar 3-10	4650-130-100
140	0,250	0,040	84	1,10	frei wählbar 3-10	4650-140-100
152 (6")	0,220	0,035	90	1,20	frei wählbar 3-10	4650-152-100
160	0,210	0,030	96	1,20	frei wählbar 3-10	4650-160-100
170	0,190	0,027	102	1,30	frei wählbar 3-10	4650-170-100
175	0,185	0,025	105	1,40	frei wählbar 3-10	4650-175-100
180	0,172	0,024	126	1,40	frei wählbar 3-10	4650-180-100
203 (8")	0,148	0,020	140	1,60	frei wählbar 3-10	4650-203-100
215	0,128	0,017	151	1,70	frei wählbar 3-10	4650-215-100
225	0,115	0,016	158	1,80	frei wählbar 3-10	4650-225-100
254 (10")	0,100	0,013	175	2,00	frei wählbar 3-10	4650-254-100
275	0,080	0,010	193	2,10	frei wählbar 3-10	4650-275-100
300	0,070	0,009	210	2,20	frei wählbar 3-10	4650-300-100
315	0,062	0,008	221	2,20	frei wählbar 3-6	4650-315-100
325	0,059	0,007	228	2,30	frei wählbar 3-6	4650-325-100
350	0,056	0,006	245	2,60	frei wählbar 3-6	4650-350-100
375	0,050	0,005	300	2,90	frei wählbar 3-6	4650-375-100
400	0,047	0,005	320	3,10	frei wählbar 3-6	4650-400-100
450	0,045	0,004	360	3,60	frei wählbar 3-6	4650-450-100
500	0,043	0,003	400	4,10	frei wählbar 3-6	4650-500-100
550	0,042	0,003	440	4,60	frei wählbar 3-6	4650-550-100
600	0,039	0,002	480	5,10	frei wählbar 3-6	4650-600-100
700	0,031	0,002	560	6,00	frei wählbar 3-6	4650-700-100
800	0,022	0,001	640	6,90	frei wählbar 3-6	4650-800-100
900	0,016	0,001	720	7,80	frei wählbar 3-6	4650-900-100

Material
spezialbeschichtetes Hochtemperaturgewebe

Spirale
feuerverzinktes Stahlband

Temperatur
ca. -60°C bis ca. +300°C, kurzzeitig bis ca. +350°C

Überfahrbarkeit
Temperaturbeständigkeit
Stauchbarkeit
Vakuumfestigkeit
Flexibilität (Biegeradius)

sehr gut (5 Punkte), schwach (0 Punkte)
Die Bewertungspunkte sind Richtwerte und keine zugesicherten Produkteigenschaften im rechtlichen Sinne.

Abgasschlauch, vibrationsfest und mechanisch hoch belastbar, für Schlauchaufroller, Ofenabsaugung, als Faltenbalg/ Kompensator

Produktvariante
auch 2-lagige Ausführung möglich

Gemäß ATEX 2014/34/EU und TRGS 727 zulässig zur Aspiration nicht brennbarer Stäube (keine Zone oder Zone 22 im Inneren), zum Fördern von Gasen in Zone 1 und Zone 2 außen. Die Metallspirale ist beidseitig zu erden (siehe technische Informationen).

Verbindungselemente

20.3 foxi Multi-Schelle

21.0 Verbinder, Reduzierungen

* Bezogen auf die Innenseite des Schlauchbogens. Alle technischen Daten beziehen sich auf eine Medium- und Umgebungstemperatur von +20 °C und sind Richtwerte. Technische Änderungen und Farbabweichungen vorbehalten.

1.5 foxiMulti T 400

Innen-Ø ca. mm	Unterdruck ca. bar	Biegeradius ca. mm*	Gewicht ca. kg/m	Längen in m	Artikel-Nr.
40	0,388	24	0,40	frei wählbar 3-10	4652-040-100
51 (2")	0,345	30	0,40	frei wählbar 3-10	4652-051-100
55	0,286	33	0,44	frei wählbar 3-10	4652-055-100
60	0,240	36	0,48	frei wählbar 3-10	4652-060-100
65	0,205	39	0,52	frei wählbar 3-10	4652-065-100
70	0,173	42	0,56	frei wählbar 3-10	4652-070-100
76 (3")	0,151	45	0,60	frei wählbar 3-10	4652-076-100
80	0,135	48	0,68	frei wählbar 3-10	4652-080-100
90	0,108	54	0,73	frei wählbar 3-10	4652-090-100
102 (4")	0,086	60	0,81	frei wählbar 3-10	4652-102-100
110	0,072	66	0,89	frei wählbar 3-10	4652-110-100
120	0,061	72	0,97	frei wählbar 3-10	4652-120-100
127 (5")	0,054	75	1,01	frei wählbar 3-10	4652-127-100
130	0,051	78	1,05	frei wählbar 3-10	4652-130-100
140	0,045	84	1,14	frei wählbar 3-10	4652-140-100
152 (6")	0,039	90	1,22	frei wählbar 3-10	4652-152-100
160	0,034	96	1,30	frei wählbar 3-10	4652-160-100
170	0,030	102	1,38	frei wählbar 3-10	4652-170-100
175	0,028	105	1,42	frei wählbar 3-10	4652-175-100
180	0,026	108	1,95	frei wählbar 3-10	4652-180-100
203 (8")	0,022	120	2,05	frei wählbar 3-10	4652-203-100
215	0,020	151	2,20	frei wählbar 3-10	4652-215-100
225	0,018	158	2,30	frei wählbar 3-10	4652-225-100
254 (10")	0,015	175	2,55	frei wählbar 3-10	4652-254-100
275	0,012	193	2,58	frei wählbar 3-10	4652-275-100
300	0,010	210	2,60	frei wählbar 3-10	4652-300-100
315	0,009	221	2,75	frei wählbar 3-6	4652-315-100
325	0,008	228	2,85	frei wählbar 3-6	4652-325-100
350	0,007	245	3,05	frei wählbar 3-6	4652-350-100
375	0,006	263	3,27	frei wählbar 3-6	4652-375-100
400	0,005	280	3,50	frei wählbar 3-6	4652-400-100
450	0,004	360	3,55	frei wählbar 3-6	4652-450-100
500	0,003	400	3,84	frei wählbar 3-6	4652-500-100
550	0,003	440	4,20	frei wählbar 3-6	4652-550-100
600	0,002	480	4,60	frei wählbar 3-6	4652-600-100
700	0,002	560	5,37	frei wählbar 3-6	4652-700-100
800	0,002	640	6,14	frei wählbar 3-6	4652-800-100
900	0,001	720	6,90	frei wählbar 3-6	4652-900-100

Material
spezialbeschichtetes Hochtemperaturgewebe

Spirale
feuerverzinktes Stahlband

Temperatur
ca. -20°C bis ca. +400°C, kurzzeitig bis ca. +450°C

Überfahrbarkeit
Temperaturbeständigkeit
Stauchbarkeit
Vakuumfestigkeit
Flexibilität (Biegeradius)

sehr gut (5 Punkte), schwach (0 Punkte)
Die Bewertungspunkte sind Richtwerte und keine zugesicherten Produkteigenschaften im rechtlichen Sinne.

1-lagiger Abgasschlauch für Motorenprüfstände, für Abgase im Maschinenbau, Rauchgas- und Ofenabsaugung, bedingt dauerknickbeständig

Gemäß ATEX 2014/34/EU und TRGS 727 zulässig zur Aspiration nicht brennbarer Stäube (keine Zone oder Zone 22 im Inneren), zum Fördern von Gasen in Zone 1 und Zone 2 außen. Die Metallspirale ist beidseitig zu erden (siehe technische Informationen).

Verbindungselemente

20.3 foxi Multi-Schelle

21.0 Verbinder, Reduzierungen

* Bezogen auf die Innenseite des Schlauchbogens. Alle technischen Daten beziehen sich auf eine Medium- und Umgebungstemperatur von +20 °C und sind Richtwerte. Technische Änderungen und Farbabweichungen vorbehalten.

1.6 foxiMulti T 450

Innen-Ø ca. mm	Unterdruck ca. bar	Biegeradius ca. mm*	Gewicht ca. kg/m	Längen in m	Artikel-Nr.
51 (2")	0,345	30	0,70	frei wählbar 3-10	4752-051-100
55	0,286	33	0,70	frei wählbar 3-10	4752-055-100
60	0,240	36	0,70	frei wählbar 3-10	4752-060-100
65	0,205	39	0,80	frei wählbar 3-10	4752-065-100
70	0,173	42	0,90	frei wählbar 3-10	4752-070-100
76 (3")	0,151	45	1,00	frei wählbar 3-10	4752-076-100
80	0,135	48	1,00	frei wählbar 3-10	4752-080-100
90	0,108	54	1,20	frei wählbar 3-10	4752-090-100
102 (4")	0,086	60	1,30	frei wählbar 3-10	4752-102-100
110	0,072	66	1,30	frei wählbar 3-10	4752-110-100
120	0,061	72	1,40	frei wählbar 3-10	4752-120-100
127 (5")	0,054	75	1,40	frei wählbar 3-10	4752-127-100
130	0,051	78	1,60	frei wählbar 3-10	4752-130-100
140	0,045	84	1,60	frei wählbar 3-10	4752-140-100
152 (6")	0,039	90	1,80	frei wählbar 3-10	4752-152-100
160	0,034	96	1,80	frei wählbar 3-10	4752-160-100
170	0,030	102	2,00	frei wählbar 3-10	4752-170-100
175	0,028	105	2,10	frei wählbar 3-10	4752-175-100
180	0,026	126	2,10	frei wählbar 3-10	4752-180-100
203 (8")	0,022	140	2,40	frei wählbar 3-10	4752-203-100
215	0,020	151	2,44	frei wählbar 3-10	4752-215-100
225	0,018	158	2,56	frei wählbar 3-10	4752-225-100
254 (10")	0,015	175	2,84	frei wählbar 3-10	4752-254-100
275	0,012	193	2,90	frei wählbar 3-10	4752-275-100
300	0,010	210	2,94	frei wählbar 3-10	4752-300-100
315	0,009	221	2,97	frei wählbar 3-6	4752-315-100
325	0,008	228	3,00	frei wählbar 3-6	4752-325-100
350	0,007	245	3,10	frei wählbar 3-6	4752-350-100
375	0,006	300	3,20	frei wählbar 3-6	4752-375-100
400	0,005	320	3,40	frei wählbar 3-6	4752-400-100
450	0,004	360	4,00	frei wählbar 3-6	4752-450-100
500	0,003	400	4,50	frei wählbar 3-6	4752-500-100
550	0,003	440	5,10	frei wählbar 3-6	4752-550-100
600	0,002	480	5,60	frei wählbar 3-6	4752-600-100
700	0,002	560	6,60	frei wählbar 3-6	4752-700-100
800	0,002	640	7,60	frei wählbar 3-6	4752-800-100
900	0,001	720	8,60	frei wählbar 3-6	4752-900-100

Material
2-lagige Schlauchwandung mit spezialbeschichtetem Hochtemperaturgewebe

Spirale
feuerverzinktes Stahlband

Temperatur
ca. -20°C bis ca. +450°C, kurzzeitig bis ca. +500°C

Überfahrbarkeit ●●●●●
Temperaturbeständigkeit ●●●●◐
Stauchbarkeit ●●●●●
Vakuumfestigkeit ●●●◐●
Flexibilität (Biegeradius) ●●●●●

sehr gut (5 Punkte), schwach (0 Punkte)
Die Bewertungspunkte sind Richtwerte und keine zugesicherten Produkteigenschaften im rechtlichen Sinne.

2-lagiger Abgasschlauch mit höherer Vakuumbeständigkeit, für Motorprüfstände mit erhöhten Absaugleistungen, für Diesel-Motorprüfstände, für Rauchgas- und Ofenabsaugung, bedingt dauerknickbeständig

Gemäß ATEX 2014/34/EU und TRGS 727 zulässig zur Aspiration nicht brennbarer Stäube (keine Zone oder Zone 22 im Inneren), zum Fördern von Gasen in Zone 1 und Zone 2 außen. Die Metallspirale ist beidseitig zu erden (siehe technische Informationen).

Verbindungselemente

20.3 foxi Multi-Schelle

21.0 Verbinder, Reduzierungen

* Bezogen auf die Innenseite des Schlauchbogens. Alle technischen Daten beziehen sich auf eine Medium- und Umgebungstemperatur von +20 °C und sind Richtwerte. Technische Änderungen und Farbabweichungen vorbehalten.

1.7 foxiMulti T 650

Innen-Ø ca. mm	Unterdruck ca. bar	Biegeradius ca. mm*	Gewicht ca. kg/m	Längen in m	Artikel-Nr.
51 (2")	0,387	30	1,30	frei wählbar 3-10	4753-051-100
55	0,343	33	1,30	frei wählbar 3-10	4753-055-100
60	0,312	36	1,35	frei wählbar 3-10	4753-060-100
65	0,293	39	1,45	frei wählbar 3-10	4753-065-100
70	0,259	42	1,50	frei wählbar 3-10	4753-070-100
76 (3")	0,250	45	1,65	frei wählbar 3-10	4753-076-100
80	0,224	48	1,80	frei wählbar 3-10	4753-080-100
90	0,205	54	1,80	frei wählbar 3-10	4753-090-100
102 (4")	0,165	60	1,80	frei wählbar 3-10	4753-102-100
110	0,136	66	1,90	frei wählbar 3-10	4753-110-100
120	0,116	72	2,00	frei wählbar 3-10	4753-120-100
127 (5")	0,103	75	2,10	frei wählbar 3-10	4753-127-100
130	0,097	78	2,10	frei wählbar 3-10	4753-130-100
140	0,086	84	2,10	frei wählbar 3-10	4753-140-100
152 (6")	0,075	90	2,20	frei wählbar 3-10	4753-152-100
160	0,066	96	2,40	frei wählbar 3-10	4753-160-100
170	0,058	102	2,50	frei wählbar 3-10	4753-170-100
175	0,055	105	2,80	frei wählbar 3-10	4753-175-100
180	0,051	108	2,80	frei wählbar 3-10	4753-180-100
203 (8")	0,041	120	3,00	frei wählbar 3-10	4753-203-100
215	0,037	151	3,20	frei wählbar 3-10	4753-215-100
225	0,034	158	3,40	frei wählbar 3-10	4753-225-100
254 (10")	0,028	175	3,55	frei wählbar 3-10	4753-254-100
275	0,023	193	4,21	frei wählbar 3-10	4753-275-100
300	0,019	210	4,60	frei wählbar 3-10	4753-300-100
315	0,018	221	4,65	frei wählbar 3-6	4753-315-100
325	0,017	228	4,70	frei wählbar 3-6	4753-325-100
350	0,015	245	5,00	frei wählbar 3-6	4753-350-100
375	0,013	263	5,50	frei wählbar 3-6	4753-375-100
400	0,011	280	5,90	frei wählbar 3-6	4753-400-100
450	0,009	360	6,70	frei wählbar 3-6	4753-450-100
500	0,007	400	7,40	frei wählbar 3-6	4753-500-100
550	0,006	440	8,20	frei wählbar 3-6	4753-550-100
600	0,005	480	9,00	frei wählbar 3-6	4753-600-100
700	0,004	560	10,10	frei wählbar 3-6	5753-700-100
800	0,003	640	11,60	frei wählbar 3-6	4753-800-100
900	0,002	720	13,20	frei wählbar 3-6	4753-900-100

Material
2-lagige Schlauchwandung mit spezialbeschichtetem Hochtemperaturgewebe, verstärkt durch eingewebten VA-Draht

Spirale
feuerverzinktes Stahlband

Temperatur
ca. -20°C bis ca. +650°C, kurzzeitig bis ca. +700°C

Überfahrbarkeit ●●●●●
Temperaturbeständigkeit ●●●●●
Stauchbarkeit ●●●●●
Vakuumfestigkeit ●●●●●
Flexibilität (Biegeradius) ●●●●●

sehr gut (5 Punkte), schwach (0 Punkte)
Die Bewertungspunkte sind Richtwerte und keine zugesicherten Produkteigenschaften im rechtlichen Sinne.

2-lagiger Abgasschlauch für z.B. Leistungsprüfstände mit hoher Absaugleistung, für den Motorenbau, für die Wehrtechnik (Panzer, Nutzfahrzeuge), Rauchgas- und Ofenabsaugung, bedingt dauerknickbeständig

Gemäß ATEX 2014/34/EU und TRGS 727 zulässig zur Aspiration nicht brennbarer Stäube (keine Zone oder Zone 22 im Inneren), zum Fördern von Gasen in Zone 1 und Zone 2 außen. Die Metallspirale ist beidseitig zu erden (siehe technische Informationen).

Verbindungselemente

20.3 foxi Multi-Schelle

21.0 Verbinder, Reduzierungen

* Bezogen auf die Innenseite des Schlauchbogens. Alle technischen Daten beziehen sich auf eine Medium- und Umgebungstemperatur von +20 °C und sind Richtwerte. Technische Änderungen und Farbabweichungen vorbehalten.

1.8 foxiMulti T 900

Innen-Ø ca. mm	Unterdruck ca. bar	Biegeradius ca. mm*	Gewicht ca. kg/m	Längen in m	Artikel-Nr.
51 (2")	0,387	30	1,35	frei wählbar 3-10	4755-051-100
55	0,343	33	1,35	frei wählbar 3-10	4755-055-100
60	0,312	36	1,40	frei wählbar 3-10	4755-060-100
65	0,293	39	1,50	frei wählbar 3-10	4755-065-100
70	0,259	42	1,60	frei wählbar 3-10	4755-070-100
76 (3")	0,250	45	1,70	frei wählbar 3-10	4755-076-100
80	0,224	48	1,85	frei wählbar 3-10	4755-080-100
90	0,205	54	1,90	frei wählbar 3-10	4755-090-100
102 (4")	0,165	60	1,90	frei wählbar 3-10	4755-102-100
110	0,136	66	2,00	frei wählbar 3-10	4755-110-100
120	0,116	72	2,10	frei wählbar 3-10	4755-120-100
127 (5")	0,103	75	2,20	frei wählbar 3-10	4755-127-100
130	0,097	78	2,30	frei wählbar 3-10	4755-130-100
140	0,086	84	2,30	frei wählbar 3-10	4755-140-100
152 (6")	0,075	90	2,40	frei wählbar 3-10	4755-152-100
160	0,066	96	2,60	frei wählbar 3-10	4755-160-100
170	0,058	102	2,70	frei wählbar 3-10	4755-170-100
175	0,055	105	3,00	frei wählbar 3-10	4755-175-100
180	0,051	108	3,00	frei wählbar 3-10	4755-180-100
203 (8")	0,041	120	3,20	frei wählbar 3-10	4755-203-100
215	0,037	151	3,40	frei wählbar 3-10	4755-215-100
225	0,034	158	3,60	frei wählbar 3-10	4755-225-100
254 (10")	0,028	175	3,80	frei wählbar 3-10	4755-254-100
275	0,023	193	4,40	frei wählbar 3-10	4755-275-100
300	0,019	210	4,60	frei wählbar 3-10	4755-300-100
315	0,018	221	4,70	frei wählbar 3-6	4755-315-100
325	0,017	228	4,90	frei wählbar 3-6	4755-325-100
350	0,015	245	5,10	frei wählbar 3-6	4755-350-100
375	0,013	263	5,50	frei wählbar 3-6	4755-375-100
400	0,011	280	5,90	frei wählbar 3-6	4753-400-100
450	0,009	360	6,70	frei wählbar 3-6	4755-450-100
500	0,007	400	7,40	frei wählbar 3-6	4755-500-100
550	0,006	440	8,20	frei wählbar 3-6	4755-550-100
600	0,005	480	9,00	frei wählbar 3-6	4755-600-100
700	0,004	560	10,10	frei wählbar 3-6	4755-700-100
800	0,003	640	11,60	frei wählbar 3-6	4755-800-100
900	0,002	720	13,20	frei wählbar 3-6	4755-900-100

Material
2-lagige Schlauchwandung mit thermisch spezialbeschichtetem Hochtemperaturgewebe, verstärkt durch eingewebten VA-Draht

Spirale
feuerverzinktes Stahlband

Temperatur
ca. -20°C bis ca. +900°C

Überfahrbarkeit ●●●●●
Temperaturbeständigkeit ●●●●●
Stauchbarkeit ●●●●●
Vakuumfestigkeit ●●●●●
Flexibilität (Biegeradius) ●●●●●

sehr gut (5 Punkte), schwach (0 Punkte)
Die Bewertungspunkte sind Richtwerte und keine zugesicherten Produkteigenschaften im rechtlichen Sinne.

2-lagiger Abgasschlauch für z.B. Leistungsprüfstände mit hoher Absaugleistung, für den Motorenbau, für die Wehrtechnik (Panzer, Nutzfahrzeuge), Rauchgas- und Ofenabsaugung, bedingt dauerknickbe-ständig

Gemäß ATEX 2014/34/EU und TRGS 727 zulässig zur Aspiration nicht brennbarer Stäube (keine Zone oder Zone 22 im Inneren), zum Fördern von Gasen in Zone 1 und Zone 2 außen. Die Metallspirale ist beidseitig zu erden (siehe technische Informationen).

Verbindungselemente

20.3 foxi Multi-Schelle

21.0 Verbinder, Reduzierungen

* Bezogen auf die Innenseite des Schlauchbogens. Alle technischen Daten beziehen sich auf eine Medium- und Umgebungstemperatur von +20 °C und sind Richtwerte. Technische Änderungen und Farbabweichungen vorbehalten.

1.9 foxiMulti T 1100

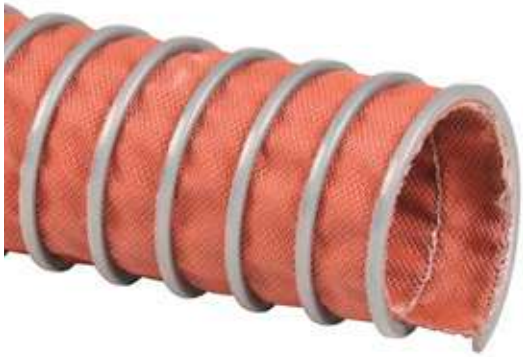

Innen-Ø	Unterdruck ca. bar	Biegeradius ca. mm*	Gewicht ca. kg/m	Längen in m	Artikel-Nr.
51 (2")	0,387	30	1,40	frei wählbar 3-10	4754-051-100
60	0,312	36	1,50	frei wählbar 3-10	4754-060-100
70	0,259	42	1,70	frei wählbar 3-10	4754-070-100
76 (3")	0,250	45	1,80	frei wählbar 3-10	4754-076-100
80	0,224	48	1,95	frei wählbar 3-10	4754-080-100
90	0,205	54	2,00	frei wählbar 3-10	4754-090-100
102 (4")	0,165	60	2,00	frei wählbar 3-10	4754-102-100
110	0,136	66	2,15	frei wählbar 3-10	4754-110-100
120	0,116	72	2,34	frei wählbar 3-10	4754-120-100
127 (5")	0,103	75	2,44	frei wählbar 3-10	4754-127-100
130	0,097	78	2,54	frei wählbar 3-10	4754-130-100
140	0,086	84	2,74	frei wählbar 3-10	4754-140-100
152 (6")	0,075	90	2,45	frei wählbar 3-10	4754-152-100
160	0,066	96	2,62	frei wählbar 3-10	4754-160-100
170	0,058	102	2,78	frei wählbar 3-10	4754-170-100
175	0,055	105	2,86	frei wählbar 3-10	4754-175-100
180	0,051	108	2,90	frei wählbar 3-10	4754-180-100
203 (8")	0,041	120	2,95	frei wählbar 3-10	4754-203-100
215	0,037	151	3,12	frei wählbar 3-10	4754-215-100
225	0,034	158	3,27	frei wählbar 3-10	4754-225-100
254 (10")	0,028	175	3,63	frei wählbar 3-10	4754-254-100
275	0,023	193	3,99	frei wählbar 3-10	4754-275-100
300	0,019	210	4,60	frei wählbar 3-10	4754-300-100
315	0,018	221	4,70	frei wählbar 3-6	4754-315-100
325	0,017	228	4,90	frei wählbar 3-6	4754-325-100
350	0,015	245	5,10	frei wählbar 3-6	4754-350-100
375	0,013	263	5,50	frei wählbar 3-6	4754-375-100
400	0,011	280	5,90	frei wählbar 3-6	4754-400-100
450	0,009	360	6,70	frei wählbar 3-6	4754-450-100
500	0,007	400	7,40	frei wählbar 3-6	4754-500-100
550	0,006	440	8,20	frei wählbar 3-6	4754-550-100
600	0,005	480	9,00	frei wählbar 3-6	4754-600-100
700	0,004	560	10,10	frei wählbar 3-6	4754-700-100
800	0,003	640	11,60	frei wählbar 3-6	4754-800-100
900	0,002	720	13,20	frei wählbar 3-6	4754-900-100

Material
2-lagige Schlauchwandung mit thermisch spezialbeschichtetem Hochtemperaturgewebe, verstärkt durch eingewebten VA-Draht

Spirale
feuerverzinktes Stahlband

Temperatur
ca. -20°C bis ca. +1.100°C

Überfahrbarkeit ●●●●●
Temperaturbeständigkeit ●●●●●
Stauchbarkeit ●●●●●
Vakuumfestigkeit ●●●●●
Flexibilität (Biegeradius) ●●●●●

sehr gut (5 Punkte), schwach (0 Punkte)
Die Bewertungspunkte sind Richtwerte und keine zugesicherten Produkteigenschaften im rechtlichen Sinne.

2-lagiger Abgasschlauch für Leistungsprüfstände mit hoher Absaugleistung, Abgasabsaugung Nutzfahrzeugen, Stahl- und Hüttentechnik, Wehrtechnik, Ofenbau, bedingt dauerknickbeständig

Gemäß ATEX 2014/34/EU und TRGS 727 zulässig zur Aspiration nicht brennbarer Stäube (keine Zone oder Zone 22 im Inneren), zum Fördern von Gasen in Zone 1 und Zone 2 außen. Die Metallspirale ist beidseitig zu erden (siehe technische Informationen).

Verbindungselemente

20.3 foxi Multi-Schelle

21.0 Verbinder, Reduzierungen

* Bezogen auf die Innenseite des Schlauchbogens. Alle technischen Daten beziehen sich auf eine Medium- und Umgebungstemperatur von +20 °C und sind Richtwerte. Technische Änderungen und Farbabweichungen vorbehalten.

2.0 Abluftschläuche

2.1 foxi Elastic PVC	ca. -0°C bis ca. +70°C/+85°C	sehr leicht und flexibel, abknicksicherer Absaug- und Blasschlauch für Luft, leichte Stäube und Gase an Industriestaubsaugern, Absaugarmen
2.2 foxi PVC-Luttenschlauch	ca. -20°C bis ca. +100°C	extrem stauchbar, für Getreidetrocknung, Heiz- und Belüftungsgeräte, Frischluftanlagen, Bautrocknung
2.3 foxi Luttenschlauch Temp	ca. -20°C bis ca. +150°C	verbesserte Ausführung, leichter, weichmacherfrei, für Getreidetrocknung, Heiz- und Belüftungsgeräte, Frischluftanlagen, Bautrocknung
2.4 foxiPremium PUR Flat	ca. -40°C bis ca. +90°C/+125°C	abriebfest, antistatisch < 10^9 Ohm, ca. 1,0-1,2 mm Wandstärke, ohne Spirale, als Kompensator, für Lüftungsanlagen mit starker Vibration
2.5 foxiClassic PUR PL	ca. -20°C bis ca. +70°C/+80°C	ca. 0,4 mm Wandstärke, innen glatt, universeller Absaugschlauch für Lüftungs- und Entstaubungsanlagen
2.6 foxiGarant PE SL-EL	ca. -35°C bis ca. +80°C	chemisch beständig, elektrisch leitfähig ≤ 10^3 Ohm, ca. 0,4 mm Wandstärke, für Absaugarme, Entstaubungsanlagen in Ex-geschützten Bereichen, Luftschlauch für Biogasanlagen
2.7 foxiClassic PUR SL-ECO	ca. -40°C bis ca. +90°C/+125°C	abriebfest, antistatisch < 10^9 Ohm, schwer entflammbar, ca. 0,4 mm Wandstärke, für Absaugung von Luft/Stäuben an Absaugarmen, Entstaubungsanlagen
2.8 foxiGarant PUR SL-SE	ca. -40°C bis ca. +90°C/+125°C	abriebfest, antistatisch < 10^9 Ohm, schwer entflammbar, ca. 0,55 mm Wandstärke, für Absaugung von Luft/Stäuben an Absaugarmen, Entstaubungsanlagen, CNC-Bearbeitungsmaschinen
2.9 foxiGarant PUR SL-EL	ca. -40°C bis ca. +90°C/+125°C	abriebfest, elektrisch leitfähig ≤ 10^3 Ohm, ca. 0,55 mm Wandstärke, für Luft-/Staubabsaugung in Ex-geschützten Bereichen
2.10 foxiGarant PUR L-SE	ca. -40°C bis ca. +90°C/+125°C	abriebfest, antistatisch < 10^9 Ohm, schwer entflammbar, innen glatt, ca. 0,75 mm Wandstärke, höhere Vakuumfestigkeit, für Staubabsaugung und Absaugung von feinen Feststoffen

Alle technischen Daten beziehen sich auf eine Medium- und Umgebungstemperatur von +20 °C und sind Richtwerte.
Technische Änderungen und Farbabweichungen vorbehalten.

2.1 foxi Elastic PVC

Innen-Ø ca. mm	Betriebsdruck ca. bar	Unterdruck ca. bar	Biegeradius ca. mm*	Außen-Ø ca. mm	Gewicht ca. kg/m	Längen in m	Artikel-Nr.
25	1,000	0,300	25	30	0,22	15	6008-025-103
32	1,000	0,300	32	37	0,27	15	6008-032-103
38	0,950	0,280	38	43	0,37	15	6008-038-103
41	0,950	0,280	41	46	0,40	15	6008-041-103
44	0,900	0,270	44	50	0,43	15	6008-044-103
51	0,900	0,260	51	57	0,49	15	6008-051-103
70	0,750	0,200	70	78	0,78	10	6008-070-103

Material
zweilagiges Weich-PVC
mit Fadenverstärkung

Spirale
Federstahldraht,
kunststoffummantelt

Temperatur
ca. -0°C bis ca. +70°C,
kurzzeitig bis +85°C

Abriebfestigkeit ●●○○○
Chemische Beständigkeit ●●●●○
Stauchbarkeit ●●○○○
Vakuumfestigkeit ●●◐○○
Flexibilität (Biegeradius) ●●●●●

sehr gut (5 Punkte), schwach (0 Punkte)
Die Bewertungspunkte sind Richtwerte und keine zugesicherten Produkteigenschaften im rechtlichen Sinne.

sehr leichter und flexibler Absaug- und Blasschlauch für Luft, Stäube, Gase an Entstaubungsanlagen, Absaugarmen, im Bereich Estrichtrocknung, an Industriestaubsaugern

Verbindungselemente

20.5 foxi Rundbolzenschelle

21.0 Verbinder, Reduzierungen

21.5 foxi Schraubmuffe PVC

Alle technischen Daten beziehen sich auf eine Medium- und Umgebungstemperatur von +20 °C und sind Richtwerte.
Technische Änderungen und Farbabweichungen vorbehalten.

2.2 foxi PVC-Luttenschlauch

Innen-Ø ca. mm	Betriebsdruck ca. bar	Gewicht ca. kg/m	Längen in m	Artikel-Nr.
125	0,620	0,20	7,6 \ 10	6018-125-100
150	0,600	0,27	7,6 \ 10	6018-150-100
160	0,550	0,29	7,6 \ 10	6018-160-100
203	0,530	0,31	7,6 \ 10	6018-203-100
225	0,490	0,33	7,6 \ 10	6018-225-100
254	0,430	0,35	7,6 \ 10	6018-254-100
305	0,330	0,37	7,6 \ 10	6018-305-100
356	0,300	0,47	7,6 \ 10	6018-356-100
407	0,240	0,52	7,6 \ 10	6018-407-100
425	0,230	0,70	7,6 \ 10	6018-425-100
456	0,210	0,75	7,6 \ 10	6018-456-100
505	0,190	0,83	7,6 \ 10	6018-505-100
525	0,180	1,00	7,6 \ 10	6018-525-100
600	0,150	1,14	7,6 \ 10	6018-600-100
700	0,130	1,42	7,6 \ 10	6018-700-100
800	0,110	1,71	7,6 \ 10	6018-800-100
900	0,100	2,10	7,6 \ 10	6018-900-100

Material
hochwertiges PVC-beschichtetes Gewebe

Spirale
Stahl / zusätzlich mit außenliegendem Scheuerschutz, beidseitig mit spiralfreien Endmuffen

Temperatur
ca. -20°C bis ca. +100°C

Abriebfestigkeit ●●○○○
Chemische Beständigkeit ●●●●○
Stauchbarkeit ●●●●●
Vakuumfestigkeit ●●○○○
Flexibilität (Biegeradius) ●●●●●

sehr gut (5 Punkte), schwach (0 Punkte)
Die Bewertungspunkte sind Richtwerte und keine zugesicherten Produkteigenschaften im rechtlichen Sinne.

Schlauch zum Verblasen von Luft für mobile Heizgeräte, Getreidetrocknungsanlagen, Hallen- und Zeltbeheizung, Treibhausbeheizung, Frischluftanlagen

folgende Schlauchvarianten sind erhältlich: als Saugschlauch, in ableitfähiger Ausführung mit Oberflächenwiderstand ≤ 10^8 Ohm und/oder mit Endringen

Verbindungselemente

20.6 foxi Spezialgurt

21.0 Verbinder, Reduzierungen

2.3 foxi Luttenschlauch Temp

Innen-Ø ca. mm	Betriebsdruck ca. bar	Gewicht ca. kg/m	Längen in m	Artikel-Nr.
203	0,530	0,26	7,6 \ 10	6022-203-104
225	0,490	0,28	7,6 \ 10	6022-225-104
254	0,430	0,29	7,6 \ 10	6022-254-104
305	0,330	0,31	7,6 \ 10	6022-305-104
356	0,300	0,40	7,6 \ 10	6022-356-104
407	0,240	0,45	7,6 \ 10	6022-407-104
425	0,230	0,60	7,6 \ 10	6022-425-104
456	0,210	0,64	7,6 \ 10	6022-456-104
505	0,190	0,72	7,6 \ 10	6022-505-104
525	0,180	0,90	7,6 \ 10	6022-525-104
600	0,150	1,00	7,6 \ 10	6022-600-104
700	0,130	1,25	7,6 \ 10	6022-700-104
800	0,110	1,50	7,6 \ 10	6022-800-104
900	0,100	1,84	7,6 \ 10	6022-900-104

Material
speziell beschichtetes Gewebe, weichmacherfrei

Spirale
Stahl / zusätzlich mit außenliegendem Scheuerschutz, beidseitig mit spiralfreien Endmuffen

Temperatur
ca. -20°C bis ca. +150°C

Abriebfestigkeit ●●○○○
Chemische Beständigkeit ●●●◐○
Stauchbarkeit ●●●●●
Vakuumfestigkeit ●●○○○
Flexibilität (Biegeradius) ●●●●●

sehr gut (5 Punkte), schwach (0 Punkte)
Die Bewertungspunkte sind Richtwerte und keine zugesicherten Produkteigenschaften im rechtlichen Sinne.

Schlauch zum Verblasen von Luft für mobile Heizgeräte, Getreidetrocknungsanlagen, Hallen- und Zeltbeheizung, Frischluftanlagen, verbesserte Ausführung von foxi PVC-Luttenschlauch: leichter und temperaturbeständiger

folgende Schlauchvarianten sind erhältlich: als Saugschlauch und/oder mit Endringen

Verbindungselemente

20.6 foxi Spezialgurt

21.0 Verbinder, Reduzierungen

Alle technischen Daten beziehen sich auf eine Medium- und Umgebungstemperatur von +20 °C und sind Richtwerte.
Technische Änderungen und Farbabweichungen vorbehalten.

2.4 foxi Premium PUR Flat

Innen-Ø ca. mm	Gewicht ca. kg/m	Längen in m *	Artikel-Nr.
50	0,30	5	22210-050-101
60	0,35	5	22210-060-101
65	0,38	5	22210-065-101
70	0,40	5	22210-070-101
75	0,43	5	22210-075-101
80	0,48	5	22210-080-101
90	0,56	5	22210-090-101
100	0,61	5	22210-100-101
110	0,67	5	22210-110-101
120	0,73	5	22210-120-101
125	0,76	5	22210-125-101
140	0,85	5	22210-140-101
150	0,91	5	22210-150-101
160	0,96	5	22210-160-101
170	1,04	5	22210-170-101
175	1,07	5	22210-175-101
180	1,12	5	22210-180-101
200	1,18	5	22210-200-101
225	1,36	5	22210-225-101
250	1,50	5	22210-250-101
275	1,63	5	22210-275-101
280	1,69	5	22210-280-101
300	1,80	5	22210-300-101
315	1,89	5	22210-315-101
350	2,10	5	22210-350-101
400	2,45	5	22210-400-101

* Mindestbestellmenge: 10 m pro Abmessung

Material
hoch abriebfestes Polyester
Polyurethan

AS Ex AL — permanent antistatisch mit Oberflächenwiderstand $R_O < 10^9$ Ohm

FDA — Wandung entspricht den Anforderungen der FDA 21 CFR § 177.2600 und ist konform der VO 10/2011/EU

Spirale
keine

Wandstärke
ca. 1,0-1,2 mm

Temperatur
ca. -20°C bis ca. +90°C/
kurzzeitig bis ca. +125°C

Abriebfestigkeit ●●●●○
Chemische Beständigkeit ●●●○○
Stauchbarkeit ○○○○○
Vakuumfestigkeit ○○○○○
Flexibilität (Biegeradius) ○○○○○

sehr gut (5 Punkte), schwach (0 Punkte)
Die Bewertungspunkte sind Richtwerte und keine zugesicherten Produkteigenschaften im rechtlichen Sinne.

vibrationsfester Auslaufschlauch ohne Spirale für Siebmaschinen, Verladestationen, Plansichter, als Kompensator oder Faltenbalg einsetzbar

mögliche Produktvarianten: in elektrisch leitfähiger Ausführung ≤ 10^3 Ohm, mit Litze

Verbindungselemente

20.5 foxi Rundbolzenschelle

21.0 Verbinder, Reduzierungen

* Bezogen auf die Innenseite des Schlauchbogens. Alle technischen Daten beziehen sich auf eine Medium- und Umgebungstemperatur von +20 °C und sind Richtwerte. Technische Änderungen und Farbabweichungen vorbehalten.

2.5 foxiClassic PUR PL

Innen-Ø ca. mm	Unterdruck ca. bar	Biegeradius ca. mm*	Außen-Ø ca. mm	Gewicht ca. kg/m	Längen in m	Artikel-Nr.
25	0,245	25	32	0,13	20	9999-025-101
32	0,245	35	39	0,18	20	9999-032-101
38	0,196	50	45	0,22	20	9999-038-101
40	0,196	60	47	0,23	20	9999-040-101
45	0,196	65	52	0,27	20	9999-045-101
50	0,196	70	58	0,31	20	9999-050-101
60	0,162	80	68	0,45	20	9999-060-101
80	0,157	110	89	0,63	20	9999-080-101
100	0,127	140	110	0,80	20	9999-100-101

Material
abriebfestes Polyether Polyurethan

mikroben- und hydrolysebeständig

Spirale
Hart-PVC

Wandstärke
ca. 0,3-0,4 mm

Temperatur
ca. -20°C bis ca. +70°C/ kurzzeitig bis ca. +80°C

Abriebfestigkeit ●●○○○
Chemische Beständigkeit ●●●○○
Stauchbarkeit ○○○○○
Vakuumfestigkeit ●●●○○
Flexibilität (Biegeradius) ●●●●○

sehr gut (5 Punkte), schwach (0 Punkte)
Die Bewertungspunkte sind Richtwerte und keine zugesicherten Produkteigenschaften im rechtlichen Sinne.

universeller Abluftschlauch für Lüftungs- und Entstaubungsanlagen für Luft und leichte Stäube, für Wasserdampf, innen glatt, sehr flexibel

keine Ableitung elektrostatischer Aufladungen möglich, da der Schlauch eine Kunststoffspirale enthält

Verbindungselemente

20.5 foxi Rundbolzenschelle

21.0 Verbinder, Reduzierungen

* Bezogen auf die Innenseite des Schlauchbogens. Alle technischen Daten beziehen sich auf eine Medium- und Umgebungstemperatur von +20 °C und sind Richtwerte. Technische Änderungen und Farbabweichungen vorbehalten.

2.6 foxiGarant PE SL-EL

Innen-Ø ca. mm	Betriebs-druck ca. bar	Unterdruck ca. bar	Biegeradius ca. mm*	Außen-Ø ca. mm	Gewicht ca. kg/m	Längen in m	Artikel-Nr.
51 (2")	0,380	0,186	38	56	0,20	10 \ 15	1133-051-103
60	0,310	0,157	40	68	0,23	10 \ 15	1133-060-103
65	0,300	0,157	42	73	0,25	10 \ 15	1133-065-103
70	0,270	0,127	45	78	0,27	10 \ 15	1133-070-103
76 (3")	0,260	0,127	48	83	0,29	10 \ 15	1133-076-103
80	0,230	0,093	50	88	0,31	10 \ 15	1133-080-103
90	0,210	0,093	50	99	0,35	10 \ 15	1133-090-103
102 (4")	0,190	0,093	60	108	0,39	10 \ 15	1133-102-103
110	0,180	0,093	65	119	0,42	10 \ 15	1133-110-103
120	0,170	0,093	70	129	0,45	10 \ 15	1133-120-103
127 (5")	0,165	0,064	73	134	0,50	10 \ 15	1133-127-103
140	0,140	0,064	78	149	0,55	10 \ 15	1133-140-103
152 (6")	0,130	0,064	85	159	0,57	10 \ 15	1133-152-103
160	0,120	0,064	90	169	0,60	10 \ 15	1133-160-103
175	0,100	0,064	98	184	0,65	10 \ 15	1133-175-103
180	0,100	0,064	100	189	0,70	10 \ 15	1133-180-103
203 (8")	0,090	0,029	113	210	0,75	10 \ 15	1133-203-103
225	0,085	0,029	128	235	0,92	10 \ 15	1133-225-103
250	0,080	0,028	140	252	1,01	10 \ 15	1133-250-103
254 (10")	0,080	0,028	140	260	1,01	10 \ 15	1133-254-103
275	0,070	0,025	173	280	1,25	10 \ 15	1133-275-103
280	0,070	0,025	180	285	1,28	10 \ 15	1133-280-103
300	0,060	0,025	196	310	1,32	10	1133-300-103
315	0,045	0,025	200	320	1,45	10	1133-315-103
350	0,040	0,020	210	360	1,50	10	1133-350-103
400	0,030	0,020	227	410	2,30	10	1133-400-103

Material
Polyethylen

EC Ex EL
elektrisch leitfähig mit Oberflächenwiderstand $R_O \leq 10^3$ Ohm und spezifischen Widerstand $p < 10^4\ \Omega * m$

Spirale
Federstahldraht

Wandstärke
ca. 0,4 mm

Temperatur
ca. -35°C bis ca. +80°C

Abriebfestigkeit
Chemische Beständigkeit
Stauchbarkeit
Vakuumfestigkeit
Flexibilität (Biegeradius)

sehr gut (5 Punkte), schwach (0 Punkte)
Die Bewertungspunkte sind Richtwerte und keine zugesicherten Produkteigenschaften im rechtlichen Sinne.

sehr leichter und stauchbarer Absaugschlauch für chemische Dämpfe, Lösemittel, Gase an Verladestationen, in Klima- und Lüftungstechnik, als Luftschlauch für Biogasanlagen

Gemäß ATEX 2014/34/EU und TRGS 727 zulässig zum pneumatischen Transport brennbarer Stäube/Schüttgüter (Zone 20, 21, 22 im Inneren), zur Aspiration brennbarer Stäube (Zone 20, 21, 22 im Inneren) und nicht brennbarer Stäube (keine oder Zone 22 im Inneren), zur Förderung von Gasen (Zone 0, 1, 2 im Inneren), zur Förderung von Gasen (Zone 0, 1, 2 außen). Die Metallspirale ist beidseitig zu erden (siehe technische Informationen).

Verbindungselemente

20.1 foxi Spiral-Schelle

21.0 Verbinder, Reduzierungen

* Bezogen auf die Innenseite des Schlauchbogens. Alle technischen Daten beziehen sich auf eine Medium- und Umgebungstemperatur von +20 °C und sind Richtwerte. Technische Änderungen und Farbabweichungen vorbehalten.

2.7 foxiClassic PUR SL-ECO

Innen-Ø ca. mm	Betriebsdruck ca. bar	Unterdruck ca. bar	Biegeradius ca. mm*	Außen-Ø ca. mm	Gewicht ca. kg/m	Längen in m	Artikel-Nr.
38 (1 ½")	0,790	0,210	20	41	0,15	10 \ 15	11112-038-101
40	0,770	0,200	20	43	0,17	10 \ 15 \ 20	11112-040-101
51 (2")	0,730	0,177	38	56	0,20	10 \ 15 \ 20	11112-051-101
60	0,650	0,147	40	68	0,23	10 \ 15 \ 20	11112-060-101
65	0,580	0,147	42	73	0,25	10 \ 15 \ 20	11112-065-101
70	0,580	0,118	45	78	0,27	10 \ 15 \ 20	11112-070-101
76 (3")	0,500	0,118	48	83	0,29	10 \ 15 \ 20	11112-076-101
80	0,430	0,083	50	88	0,31	10 \ 15 \ 20	11112-080-101
90	0,380	0,083	55	98	0,35	10 \ 15 \ 20	11112-090-101
102 (4")	0,280	0,083	60	108	0,39	10 \ 15 \ 20	11112-102-101
110	0,280	0,083	65	119	0,42	10 \ 15 \ 20	11112-110-101
120	0,280	0,083	70	129	0,45	10 \ 15 \ 20	11112-120-101
127 (5")	0,280	0,054	73	134	0,50	10 \ 15 \ 20	11112-127-101
140	0,280	0,054	78	149	0,55	10 \ 15 \ 20	11112-140-101
152 (6")	0,280	0,054	85	159	0,57	10 \ 15 \ 20	11112-152-101
160	0,200	0,054	90	169	0,60	10 \ 15	11112-160-101
175	0,200	0,054	98	184	0,65	10 \ 15	11112-175-101
180	0,200	0,054	100	189	0,70	10 \ 15	11112-180-101
203 (8")	0,130	0,290	113	210	0,75	10 \ 15	11112-203-101
225	0,130	0,200	128	235	0,92	10 \ 15	11112-225-101
250	0,120	0,018	140	252	1,01	10 \ 15	11112-250-101
254 (10")	0,120	0,018	140	260	1,01	10 \ 15	11112-254-101
275	0,100	0,015	173	280	1,25	10 \ 15	11112-275-101
280	0,100	0,015	180	285	1,28	10 \ 15	11112-280-101
300	0,090	0,015	196	310	1,32	10	11112-300-101
315	0,075	0,010	200	325	1,45	10	11112-315-101
350	0,071	0,010	210	360	1,50	10	11112-350-101
400	0,062	0,010	227	410	2,30	10	11112-400-101

Material
hoch abriebfestes Polyurethan

schwer entflammbar nach DIN 4102 B1

permanent antistatisch mit Oberflächenwiderstand $R_O \leq 10^9$ Ohm und spezifischen Widerstand $p < 2{,}5 * 10^8\ \Omega * m$

mikrobenfest und hydrolysestabilisiert

Spirale
Federstahldraht, verkupfert

Wandstärke
ca. 0,4 mm

Temperatur
ca. -40°C bis ca. +90°C, kurzzeitig bis ca. +125°C

Abriebfestigkeit ●●◐○○
Chemische Beständigkeit ●●●○○
Stauchbarkeit ●●●●●
Vakuumfestigkeit ●●●○○
Flexibilität (Biegeradius) ●●●●●

sehr gut (5 Punkte), schwach (0 Punkte)
Die Bewertungspunkte sind Richtwerte und keine zugesicherten Produkteigenschaften im rechtlichen Sinne.

sehr leichter und stauchbarer Absaugschlauch für Luft/Stäube an Absaugarmen, Entstaubungsanlagen, für die Klima- und Lüftungstechnik

Gemäß ATEX 2014/34/EU und TRGS 727 zulässig zur Aspiration nicht brennbarer Stäube (keine Zone oder Zone 22 im Inneren), zum Fördern von Gasen in Zone 1 und Zone 2 außen. Die Metallspirale ist beidseitig zu erden (siehe technische Informationen).

Verbindungselemente

20.1 foxi Spiral-Schelle

21.0 Verbinder, Reduzierungen

* Bezogen auf die Innenseite des Schlauchbogens. Alle technischen Daten beziehen sich auf eine Medium- und Umgebungstemperatur von +20 °C und sind Richtwerte. Technische Änderungen und Farbabweichungen vorbehalten.

2.8 foxiGarant PUR SL-SE

Innen-Ø ca. mm	Betriebsdruck ca. bar	Unterdruck ca. bar	Biegeradius ca. mm*	Außen-Ø ca. mm	Gewicht ca. kg/m	Längen in m	Artikel-Nr.
38 (1 ½")	0,850	0,250	20	44	0,26	10 \ 15	1115-038-101
40	0,820	0,240	20	46	0,28	10 \ 15 \20	1115-040-101
51 (2")	0,780	0,201	25	57	0,30	10 \ 15 \20	1115-051-101
60	0,760	0,186	35	68	0,35	10 \ 15 \20	1115-060-101
65	0,680	0,157	38	73	0,38	10 \ 15 \20	1115-065-101
70	0,610	0,157	40	78	0,41	10 \ 15 \20	1115-070-101
76 (3")	0,610	0,127	43	83	0,50	10 \ 15 \20	1115-076-101
80	0,530	0,127	45	88	0,53	10 \ 15 \20	1115-080-101
90	0,460	0,093	50	99	0,65	10 \ 15 \20	1115-090-101
102 (4")	0,460	0,093	55	108	0,67	10 \ 15 \20	1115-102-101
110	0,300	0,093	60	119	0,73	10 \ 15 \20	1115-110-101
120	0,300	0,093	65	129	0,79	10 \ 15 \20	1115-120-101
127 (5")	0,300	0,093	68	134	0,83	10 \ 15 \20	1115-127-101
140	0,300	0,064	75	149	0,86	10 \ 15 \20	1115-140-101
152 (6")	0,300	0,064	80	159	0,89	10 \ 15 \20	1115-152-101
160	0,300	0,064	85	169	1,05	10 \ 15	1115-160-101
170	0,230	0,064	90	179	1,09	10 \ 15	1115-170-101
175	0,230	0,064	93	184	1,11	10 \ 15	1115-175-101
180	0,230	0,064	95	189	1,13	10 \ 15	1115-180-101
203 (6")	0,230	0,064	105	210	1,25	10 \ 15	1115-203-101
225	0,150	0,029	118	235	1,41	10 \ 15	1115-225-101
250	0,150	0,029	130	252	1,49	10 \ 15	1115-250-101
254 (10")	0,150	0,029	130	260	1,49	10 \ 15	1115-254-101
275	0,150	0,029	143	285	1,64	10 \ 15	1115-275-101
280	0,150	0,029	145	290	1,67	10 \ 15	1115-280-101
300	0,140	0,028	155	310	1,78	10	1115-300-101
315	0,130	0,026	162	325	1,85	10	1115-315-101
350	0,120	0,025	180	360	2,44	10	1115-350-101
400	0,120	0,025	210	410	3,04	10	1115-400-101

Material
hoch abriebfestes Polyester Polyurethan

schwer entflammbar nach DIN 4102 B1

AS Ex AL

permanent antistatisch mit Oberflächenwiderstand R_O < 109 Ohm und spezifischen Widerstand p < 2,5 *10^8 Ω * m

Spirale
Federstahldraht, verkupfert

Wandstärke
ca. 0,55 mm

Temperatur
ca. -40°C bis ca. +90°C, kurzzeitig bis ca. +125°C

Abriebfestigkeit ●●●○○
Chemische Beständigkeit ●●●○○
Stauchbarkeit ●●●●●
Vakuumfestigkeit ●●●◐○
Flexibilität (Biegeradius) ●●●●●

sehr gut (5 Punkte), schwach (0 Punkte)
Die Bewertungspunkte sind Richtwerte und keine zugesicherten Produkteigenschaften im rechtlichen Sinne.

sehr leichter und stauchbarer Absaugschlauch für Luft/Stäube an Absaugarmen, Entstaubungsanlagen, CNC-Bearbeitungsmaschinen, für die Klima- und Lüftungstechnik

Gemäß ATEX 2014/34/EU und TRGS 727 zulässig zum pneumatischen Transport brennbarer Stäube/Schüttgüter (Zone 20, 21, 22 im Inneren), zur Aspiration brennbarer Stäube (Zone 20, 21, 22 im Inneren) und nicht brennbarer Stäube (keine oder Zone 22 im Inneren), zur Förderung von Gasen (Zone 1 und Zone 2 außen). Die Metallspirale ist beidseitig zu erden (siehe technische Informationen).

Verbindungselemente

20.1 foxi Spiral-Schelle

21.0 Verbinder, Reduzierungen

* Bezogen auf die Innenseite des Schlauchbogens. Alle technischen Daten beziehen sich auf eine Medium- und Umgebungstemperatur von +20 °C und sind Richtwerte. Technische Änderungen und Farbabweichungen vorbehalten.

2.9 foxiGarant PUR SL-EL

Innen-Ø ca. mm	Betriebs-druck ca. bar	Unterdruck ca. bar	Biegeradius ca. mm*	Außen-Ø ca. mm	Gewicht ca. kg/m	Längen in m	Artikel-Nr.
38 (1 ½")	0,805	0,250	20	44	0,26	10 \ 15	1113-038-103
40	0,790	0,240	20	46	0,28	10 \ 15	1113-040-103
51 (2")	0,760	0,206	33	56	0,30	10 \ 15	1113-051-103
60	0,750	0,186	35	68	0,35	10 \ 15	1113-060-103
65	0,680	0,157	38	73	0,38	10 \ 15	1113-065-103
70	0,610	0,157	40	78	0,41	10 \ 15	1113-070-103
76 (3")	0,610	0,127	43	83	0,50	10 \ 15	1113-076-103
80	0,530	0,127	45	88	0,53	10 \ 15	1113-080-103
90	0,460	0,093	50	99	0,65	10 \ 15	1113-090-103
102 (4")	0,460	0,093	55	108	0,67	10 \ 15	1113-102-103
110	0,380	0,093	60	119	0,73	10 \ 15	1113-110-103
120	0,380	0,093	65	129	0,79	10 \ 15	1113-120-103
127 (5")	0,380	0,093	68	134	0,83	10 \ 15	1113-127-103
140	0,300	0,064	75	149	0,86	10 \ 15	1113-140-103
152 (6")	0,300	0,064	80	159	0,89	10 \ 15	1113-152-103
160	0,300	0,064	85	169	1,05	10 \ 15	1113-160-103
175	0,230	0,064	93	184	1,11	10 \ 15	1113-175-103
180	0,230	0,064	95	189	1,13	10 \ 15	1113-180-103
203 (8")	0,230	0,064	105	210	1,25	10 \ 15	1113-203-103
225	0,150	0,029	118	235	1,41	10 \ 15	1113-225-103
250	0,150	0,029	130	252	1,49	10 \ 15	1113-250-103
254 (10")	0,150	0,029	130	260	1,49	10 \ 15	1113-254-103
275	0,150	0,029	143	285	1,64	10 \ 15	1113-275-103
280	0,150	0,029	145	290	1,67	10 \ 15	1113-280-103
300	0,140	0,028	155	310	1,78	10	1113-300-103
315	0,130	0,026	162	325	1,85	10	1113-315-103
350	0,120	0,025	180	360	2,44	10	1113-350-103
400	0,120	0,025	210	410	3,04	10	1113-400-103

Material
hoch abriebfestes Polyurethan

EC Ex EL

elektrisch leitfähig mit Oberflächenwiderstand $R_O \leq 10^3$ Ohm und spezifischen Widerstand $p < 10^4\ \Omega * m$

Spirale
Federstahldraht, verkupfert

Wandstärke
ca. 0,55 mm

Temperatur
ca. -40°C bis ca. +90°C,
kurzzeitig bis ca. +125°C

Abriebfestigkeit ●●●○○
Chemische Beständigkeit ●●●○○
Stauchbarkeit ●●●●○
Vakuumfestigkeit ●●●◐○
Flexibilität (Biegeradius) ●●●●●

sehr gut (5 Punkte), schwach (0 Punkte)
Die Bewertungspunkte sind Richtwerte und keine zugesicherten Produkteigenschaften im rechtlichen Sinne.

sehr leichter und stauchbarer Absaugschlauch für Absaugarme, Entstaubungsanlagen in Ex-geschützten Bereichen, für Farbnebel- oder Lackdämpfe

Gemäß ATEX 2014/34/EU und TRGS 727 zulässig zum pneumatischen Transport brennbarer Stäube/Schüttgüter (Zone 20, 21, 22 im Inneren), zur Aspiration brennbarer Stäube (Zone 20, 21, 22 im Inneren) und nicht brennbarer Stäube (keine oder Zone 22 im Inneren), zur Förderung von Gasen (Zone 0, 1, 2 im Inneren), zur Förderung von Gasen (Zone 0, 1, 2 außen). Die Metallspirale ist beidseitig zu erden (siehe technische Informationen).

Verbindungselemente

20.1 foxi Spiral-Schelle

21.0 Verbinder, Reduzierungen

* Bezogen auf die Innenseite des Schlauchbogens. Alle technischen Daten beziehen sich auf eine Medium- und Umgebungstemperatur von +20 °C und sind Richtwerte. Technische Änderungen und Farbabweichungen vorbehalten.

2.10 foxiGarant PUR L-SE

Innen-Ø ca. mm	Betriebsdruck ca. bar	Unterdruck ca. bar	Biegeradius ca. mm*	Außen-Ø ca. mm	Gewicht ca. kg/m	Längen in m	Artikel-Nr.
26 (1")	3,220	0,785	31	31	0,25	10 \ 15 \ 20	3215-026-101
32 (1 ¼")	2,100	0,662	46	46	0,39	10 \ 15 \ 20	3215-032-101
38 (1 ½ ")	2,100	0,662	48	48	0,40	10 \ 15 \ 20	3215-038-101
40	1,840	0,588	53	53	0,42	10 \ 15 \ 20	3215-040-101
45	1,680	0,515	58	58	0,45	10 \ 15 \ 20	3215-045-101
51 (2")	1,540	0,441	68	60	0,47	10 \ 15 \ 20	3215-051-101
55	1,400	0,441	63	63	0,50	10 \ 15 \ 20	3210-055-101
60	1,260	0,309	68	68	0,50	10 \ 15 \ 20	3215-060-101
63 (2 ½")	1,260	0,309	68	71	0,51	10 \ 15 \ 20	3215-063-101
65	1,130	0,257	73	73	0,54	10 \ 15 \ 20	3215-065-101
70	1,010	0,257	78	78	0,58	10 \ 15 \ 20	3215-070-101
76 (3")	1,010	0,206	84	83	0,61	10 \ 15 \ 20	3215-076-101
80	0,880	0,206	88	88	0,65	10 \ 15 \ 20	3215-080-101
90	0,760	0,154	99	99	0,80	10 \ 15 \ 20	3215-090-101
102 (4")	0,760	0,154	110	108	0,94	10 \ 15 \ 20	3215-102-101
110	0,630	0,154	119	119	0,97	10 \ 15 \ 20	3215-110-101
115	0,630	0,154	124	124	0,98	10 \ 15 \ 20	3215-115-101
120	0,630	0,154	129	129	1,00	10 \ 15 \ 20	3215-120-101
127 (5")	0,630	0,154	135	134	1,07	10 \ 15 \ 20	3215-127-101
130	0,500	0,154	139	139	1,14	10 \ 15	3215-130-101
140	0,500	0,103	149	149	1,21	10 \ 15	3215-140-101
152 (6")	0,500	0,103	161	159	1,27	10 \ 15	3215-152-101
160	0,500	0,103	170	169	1,42	10 \ 15	3215-160-101
170	0,420	0,103	180	180	1,80	10 \ 15	3215-170-101
175	0,380	0,103	185	184	1,63	10 \ 15	3215-175-101
180	0,380	0,103	190	189	1,70	10 \ 15	3215-180-101
203 (8")	0,380	0,103	214	210	1,98	10 \ 15	3215-203-101
225	0,250	0,051	235	235	2,18	10 \ 15	3215-225-101
250	0,250	0,051	260	260	2,33	10 \ 15	3215-250-101
254 (10")	0,250	0,051	260	264	2,36	10 \ 15	3215-254-101
275	0,250	0,051	284	285	2,47	10	3215-275-101
300	0,230	0,047	310	310	3,20	10	3215-300-101
315	0,230	0,047	325	325	3,32	10	3215-315-101
325	0,230	0,047	335	335	3,40	10	3215-325-101
350	0,120	0,047	360	360	3,60	10	3215-350-101
400	0,120	0,047	410	411	4,45	10	3215-400-101
450	0,120	0,047	460	461	5,06	10	3215-450-101
500	0,120	0,036	510	511	5,70	10	3215-500-101

Material
hoch abriebfestes Polyester Polyurethan

schwer entflammbar nach DIN 4102 B1

AS Ex AL

permanent antistatisch mit Oberflächenwiderstand R_O < 109 Ohm und spezifischen Widerstand p < 2,5 *10^8 Ω * m

Spirale
Federstahldraht, verkupfert

Wandstärke
ca. 0,75 mm

Temperatur
ca. -40°C bis ca. +90°C, kurzzeitig bis ca. +125°C

Abriebfestigkeit ●●●○○
Chemische Beständigkeit ●●●○○
Stauchbarkeit ●○○○○
Vakuumfestigkeit ●●●◐○
Flexibilität (Biegeradius) ●●●●◐

sehr gut (5 Punkte), schwach (0 Punkte)
Die Bewertungspunkte sind Richtwerte und keine zugesicherten Produkteigenschaften im rechtlichen Sinne.

innen glatter Absaug- und Gebläseschlauch für Entstaubungsanlagen mit erhöhter Absaugleistung, für abrasive Feststoffe wie Stäube, Pulver, Späne

Gemäß ATEX 2014/34/EU und TRGS 727 zulässig zum pneumatischen Transport brennbarer Stäube/Schüttgüter (Zone 20, 21, 22 im Inneren), zur Aspiration brennbarer Stäube (Zone 20, 21, 22 im Inneren) und nicht brennbarer Stäube (keine oder Zone 22 im Inneren), zur Förderung von Gasen und brennbaren Flüssigkeiten (Zone 1 und Zone 2 außen). Die Metallspirale ist beidseitig zu erden (siehe technische Informationen).

Verbindungselemente

20.1 foxi Spiral-Schelle

21.0 Verbinder, Reduzierungen

3.0 Abriebfeste Schläuche

3.1 foxiClassic PUR SL-ECO	Wandstärke ca. 0,4 mm	stauchbar, antistatisch < 10^9 Ohm, schwer entflammbar, für Luft/Stäube an Absaugarmen, Entstaubungsanlagen
3.2 foxiGarant PUR SL-SE	Wandstärke ca. 0,55 mm	stauchbar, antistatisch < 10^9 Ohm, schwer entflammbar, für Luft/Stäube an Absaugarmen, Entstaubungsanlagen, an CNC-Bearbeitungsmaschinen
3.3 foxiGarant PUR L	Wandstärke ca. 0,75 mm	innen glatt, antistatisch < 10^9 Ohm, schwer entflammbar, Saugschlauch für feinkörnige Feststoffe, Pulver, Textilfasern
3.4 foxiGarant Induvac L	Wandstärke ca. 0,75 mm	optimierte Ausführung von foxiGarant PUR L, innen extrem glatt, sehr flexibel, antistatisch < 10^9 Ohm, Saugschlauch für feines Pulver, Styropor, pharmazeutische Pulver
3.5 foxiPremium PUR Flat	Wandstärke ca. 1,0-1,2 mm	antistatisch < 10^9 Ohm, ohne Spirale, vibrationsfest, als Auslaufschlauch oder Kompensator
3.6 foxiGarant PUR H	Wandstärke ca. 1,45 mm	innen glatt, antistatisch < 10^9 Ohm, schwer entflammbar, Absaug- und Förderschlauch für grobkörnige oder scharfkantige Feststoffe, Granulate, Metallspäne, Beton-/Zementstäube
3.7 foxiGarant Induvac H	Wandstärke ca. 1,6 mm	optimierte Ausführung von foxiGarant PUR H, innen extrem glatt, antistatisch < 10^9 Ohm, sehr glatte Innenwandung, höhere Druck- und Vakuumfestigkeit
3.8 foxiGarant PUR XL	Wandstärke ca. 2,5 mm	innen glatt, antistatisch < 10^9 Ohm, Saug- und Förderschlauch für abrasive/scharfkantige Feststoffe wie Granulate, Steine, Sand, Kies, Glas, Futtermittel, Strahlmittel
3.9 foxiGarant PUR XL-conduct	Wandstärke ca. 2,5 mm	mit zusätzlicher Litze, elektrisch leitfähig < 10^3 Ohm, Saug- und Förderschlauch für abrasive Feststoffe in explosiven Bereichen, für Kraftwerk- und Industriereinigung

3.10 foxiGarant PUR XXS	Wandstärke ca. 2,5 mm	innen sehr glatt, antistatisch < 10^9 Ohm, hohe Flexibilität, optimierte Ausführung des foxiGarant PUR XL, als Silo- und Verladeschlauch
3.11 foxiGarant PUR HS-M	Wandstärke ca. 2,5 mm	mikrobenfest, Materialverstärkung unter der Spirale, flexibler Blasschlauch für die Dachbekiesung, für Trocken-Saugfahrzeuge
3.12 foxiGarant PUR HS-conduct	Wandstärke ca. 2,5 mm	mit zusätzlicher Litze, elektrisch leitfähig < 10^3 Ohm, Förderschlauch für abrasive Feststoffe in explosiven Bereichen, für Kraftwerk- und Industriereinigung
3.13 foxiGarant PUR XXL	Wandstärke ca. 3,5 mm	innen sehr glatt, antistatisch < 10^9 Ohm, extrem flexibel, Saug- und Förderschlauch für sehr abrasive Feststoffe wie Granulate, Futtermittel, Strahlmittel, für hohes Fördervolumen, als Silo- und Verladeschlauch

Alle technischen Daten beziehen sich auf eine Medium- und Umgebungstemperatur von +20 °C und sind Richtwerte.
Technische Änderungen und Farbabweichungen vorbehalten.

3.1 foxiClassic PUR SL-ECO

Innen-Ø ca. mm	Betriebsdruck ca. bar	Unterdruck ca. bar	Biegeradius ca. mm*	Außen-Ø ca. mm	Gewicht ca. kg/m	Längen in m	Artikel-Nr.
38 (1 ½")	0,790	0,210	20	41	0,15	10 \ 15	11112-038-101
40	0,770	0,200	20	43	0,17	10 \ 15 \ 20	11112-040-101
51 (2")	0,730	0,177	38	56	0,20	10 \ 15 \ 20	11112-051-101
60	0,650	0,147	40	68	0,23	10 \ 15 \ 20	11112-060-101
65	0,580	0,147	42	73	0,25	10 \ 15 \ 20	11112-065-101
70	0,580	0,118	45	78	0,27	10 \ 15 \ 20	11112-070-101
76 (3")	0,500	0,118	48	83	0,29	10 \ 15 \ 20	11112-076-101
80	0,430	0,083	50	88	0,31	10 \ 15 \ 20	11112-080-101
90	0,380	0,083	55	98	0,35	10 \ 15 \ 20	11112-090-101
102 (4")	0,280	0,083	60	108	0,39	10 \ 15 \ 20	11112-102-101
110	0,280	0,083	65	119	0,42	10 \ 15 \ 20	11112-110-101
120	0,280	0,083	70	129	0,45	10 \ 15 \ 20	11112-120-101
127 (5")	0,280	0,054	73	134	0,50	10 \ 15 \ 20	11112-127-101
140	0,280	0,054	78	149	0,55	10 \ 15 \ 20	11112-140-101
152 (6")	0,280	0,054	85	159	0,57	10 \ 15 \ 20	11112-152-101
160	0,200	0,054	90	169	0,60	10 \ 15	11112-160-101
175	0,200	0,054	98	184	0,65	10 \ 15	11112-175-101
180	0,200	0,054	100	189	0,70	10 \ 15	11112-180-101
203 (8")	0,130	0,290	113	210	0,75	10 \ 15	11112-203-101
225	0,130	0,200	128	235	0,92	10 \ 15	11112-225-101
250	0,120	0,018	140	252	1,01	10 \ 15	11112-250-101
254 (10")	0,120	0,018	140	260	1,01	10 \ 15	11112-254-101
275	0,100	0,015	173	280	1,25	10 \ 15	11112-275-101
280	0,100	0,015	180	285	1,28	10 \ 15	11112-280-101
300	0,090	0,015	196	310	1,32	10	11112-300-101
315	0,075	0,010	200	325	1,45	10	11112-315-101
350	0,071	0,010	210	360	1,50	10	11112-350-101
400	0,062	0,010	227	410	2,30	10	11112-400-101

Material
hoch abriebfestes Polyurethan

schwer entflammbar nach DIN 4102 B1

AS Ex AL permanent antistatisch mit Oberflächenwiderstand $R_O < 10^9$ Ohm und spezifischen Widerstand $p < 2{,}5 * 10^8\ \Omega * m$

M mikrobenfest und hydrolysestabilisiert

Spirale
Federstahldraht, verkupfert

Wandstärke
ca. 0,4 mm

Temperatur
ca. -40°C bis ca. +90°C, kurzzeitig bis ca. +125°C

Abriebfestigkeit ●●◐○○
Innenglätte ●●○○○
Stauchbarkeit ●●●●●
Vakuumfestigkeit ●●●○○
Flexibilität (Biegeradius) ●●●●●

sehr gut (5 Punkte), schwach (0 Punkte)
Die Bewertungspunkte sind Richtwerte und keine zugesicherten Produkteigenschaften im rechtlichen Sinne.

sehr leichter und stauchbarer Absaugschlauch für Luft/Stäube/Fasern an Absaugarmen, Entstaubungs-/Filteranlagen, für die Klima- und Lüftungstechnik

Gemäß ATEX 2014/34/EU und TRGS 727 zulässig zur Aspiration nicht brennbarer Stäube (keine Zone oder Zone 22 im Inneren), zum Fördern von Gasen in Zone 1 und Zone 2 außen. Die Metallspirale ist beidseitig zu erden (siehe technische Informationen).

Verbindungselemente

20.1 foxi Spiral-Schelle

21.0 Verbinder, Reduzierungen

* Bezogen auf die Innenseite des Schlauchbogens. Alle technischen Daten beziehen sich auf eine Medium- und Umgebungstemperatur von +20 °C und sind Richtwerte. Technische Änderungen und Farbabweichungen vorbehalten.

3.2 foxiGarant PUR SL-SE

Innen-Ø ca. mm	Betriebsdruck ca. bar	Unterdruck ca. bar	Biegeradius ca. mm*	Außen-Ø ca. mm	Gewicht ca. kg/m	Längen in m	Artikel-Nr.
38 (1 ½")	0,850	0,250	20	44	0,26	10 \ 15	1115-038-101
40	0,820	0,240	20	46	0,28	10 \ 15 \20	1115-040-101
51 (2")	0,780	0,201	25	57	0,30	10 \ 15 \20	1115-051-101
60	0,760	0,186	35	68	0,35	10 \ 15 \20	1115-060-101
65	0,680	0,157	38	73	0,38	10 \ 15 \20	1115-065-101
70	0,610	0,157	40	78	0,41	10 \ 15 \20	1115-070-101
76 (3")	0,610	0,127	43	83	0,50	10 \ 15 \20	1115-076-101
80	0,530	0,127	45	88	0,53	10 \ 15 \20	1115-080-101
90	0,460	0,093	50	99	0,65	10 \ 15 \20	1115-090-101
102 (4")	0,460	0,093	55	108	0,67	10 \ 15 \20	1115-102-101
110	0,300	0,093	60	119	0,73	10 \ 15 \20	1115-110-101
120	0,300	0,093	65	129	0,79	10 \ 15 \20	1115-120-101
127 (5")	0,300	0,093	68	134	0,83	10 \ 15 \20	1115-127-101
140	0,300	0,064	75	149	0,86	10 \ 15 \20	1115-140-101
152 (6")	0,300	0,064	80	159	0,89	10 \ 15 \20	1115-152-101
160	0,300	0,064	85	169	1,05	10 \ 15	1115-160-101
170	0,230	0,064	90	179	1,09	10 \ 15	1115-170-101
175	0,230	0,064	93	184	1,11	10 \ 15	1115-175-101
180	0,230	0,064	95	189	1,13	10 \ 15	1115-180-101
203 (6")	0,230	0,064	105	210	1,25	10 \ 15	1115-203-101
225	0,150	0,029	118	235	1,41	10 \ 15	1115-225-101
250	0,150	0,029	130	252	1,49	10 \ 15	1115-250-101
254 (10")	0,150	0,029	130	260	1,49	10 \ 15	1115-254-101
275	0,150	0,029	143	285	1,64	10 \ 15	1115-275-101
280	0,150	0,029	145	290	1,67	10 \ 15	1115-280-101
300	0,140	0,028	155	310	1,78	10	1115-300-101
315	0,130	0,026	162	325	1,85	10	1115-315-101
350	0,120	0,025	180	360	2,44	10	1115-350-101
400	0,120	0,025	210	410	3,04	10	1115-400-101

Material
hoch abriebfestes Polyester Polyurethan

schwer entflammbar nach DIN 4102 B1

AS Ex AL

permanent antistatisch mit Oberflächenwiderstand $R_O < 10^9$ Ohm und spezifischen Widerstand p < 2,5 *108 Ω * m

Spirale
Federstahldraht, verkupfert

Wandstärke
ca. 0,55 mm

Temperatur
ca. -40°C bis ca. +90°C, kurzzeitig bis ca. +125°C

Abriebfestigkeit ●●●○○
Innenglätte ●●○○○
Stauchbarkeit ●●●●●
Vakuumfestigkeit ●●●◐○
Flexibilität (Biegeradius) ●●●●●

sehr gut (5 Punkte), schwach (0 Punkte)
Die Bewertungspunkte sind Richtwerte und keine zugesicherten Produkteigenschaften im rechtlichen Sinne.

sehr leichter und stauchbarer Absaugschlauch für Luft/Stäube/Fasern an Absaugarmen, Entstaubungsanlagen, CNC-Bearbeitungsmaschinen, für die Klima- und Lüftungstechnik

Gemäß ATEX 2014/34/EU und TRGS 727 zulässig zum pneumatischen Transport brennbarer Stäube/Schüttgüter (Zone 20, 21, 22 im Inneren), zur Aspiration brennbarer Stäube (Zone 20, 21, 22 im Inneren) und nicht brennbarer Stäube (keine oder Zone 22 im Inneren), zur Förderung von Gasen (Zone 1 und Zone 2 außen). Die Metallspirale ist beidseitig zu erden (siehe technische Informationen).

Verbindungselemente

20.1 foxi Spiral-Schelle

21.0 Verbinder, Reduzierungen

* Bezogen auf die Innenseite des Schlauchbogens. Alle technischen Daten beziehen sich auf eine Medium- und Umgebungstemperatur von +20 °C und sind Richtwerte. Technische Änderungen und Farbabweichungen vorbehalten.

3.3 foxiGarant PUR L

Innen-Ø ca. mm	Betriebsdruck ca. bar	Unterdruck ca. bar	Biegeradius ca. mm*	Außen-Ø ca. mm	Gewicht ca. kg/m	Längen in m	Artikel-Nr.
26 (1")	3,220	0,785	31	31	0,25	10 \ 15 \ 20	3210-026-101
32 (1 ¼")	2,520	0,711	40	40	0,35	10 \ 15 \ 20	3210-032-101
38 (1 ½")	2,100	0,662	46	46	0,39	10 \ 15 \ 20	3210-038-101
40	2,100	0,662	48	48	0,40	10 \ 15 \ 20	3210-040-101
45	1,840	0,588	53	53	0,42	10 \ 15 \ 20	3210-045-101
51 (2")	1,680	0,515	58	58	0,45	10 \ 15 \ 20	3210-051-101
55	1,540	0,441	63	63	0,51	10 \ 15 \ 20	3210-055-101
60	1,400	0,441	68	68	0,53	10 \ 15 \ 20	3210-060-101
63 (2 ½")	1,400	0,441	68	68	0,53	10 \ 15 \ 20	3210-063-101
65	1,260	0,368	73	73	0,64	10 \ 15 \ 20	3210-065-101
70	1,120	0,368	78	78	0,68	10 \ 15 \ 20	3210-070-101
76 (3")	1,120	0,294	84	84	0,72	10 \ 15 \ 20	3210-076-101
80	0,890	0,294	88	88	0,76	10 \ 15 \ 20	3210-080-101
90	0,840	0,221	99	99	0,88	10 \ 15 \ 20	3210-090-101
102 (4")	0,840	0,221	110	110	0,95	10 \ 15 \ 20	3210-102-101
110	0,700	0,221	119	119	1,03	10 \ 15 \ 20	3210-110-101
115	0,700	0,221	124	124	1,06	10 \ 15 \ 20	3210-115-101
120	0,700	0,221	129	129	1,12	10 \ 15 \ 20	3210-120-101
127 (5")	0,700	0,221	135	135	1,18	10 \ 15 \ 20	3210-127-101
130	0,560	0,221	139	139	1,20	10 \ 15	3210-130-101
140	0,560	0,147	149	149	1,38	10 \ 15	3210-140-101
152 (6")	0,560	0,147	161	161	1,48	10 \ 15	3210-152-101
160	0,560	0,147	170	170	1,74	10 \ 15	3210-160-101
170	0,420	0,147	180	180	1,80	10 \ 15	3210-170-101
175	0,420	0,147	185	185	1,85	10 \ 15	3210-175-101
180	0,420	0,147	190	190	1,90	10 \ 15	3210-180-101
203 (8")	0,420	0,147	214	214	2,30	10 \ 15	3210-203-101
225	0,280	0,074	235	235	2,55	10 \ 15	3210-225-101
250	0,280	0,074	260	260	3,02	10 \ 15	3210-250-101
254 (10")	0,280	0,074	260	264	3,05	10 \ 15	3210-254-101
275	0,280	0,074	284	284	3,11	10	3210-275-101
300	0,250	0,066	310	310	3,20	10	3210-300-101
315	0,250	0,066	325	325	3,32	10	3210-315-101
325	0,250	0,066	335	335	3,40	10	3210-325-101
350	0,130	0,066	360	360	3,60	10	3210-350-101
400	0,130	0,051	410	411	4,45	10	3210-400-101
450	0,130	0,051	460	461	5,06	10	3210-450-101
500	0,130	0,051	510	511	5,70	10	3210-500-101

Material
hoch abriebfestes Polyester Polyurethan

permanent antistatisch mit Oberflächenwiderstand $R_O < 10^9$ Ohm und spezifischen Widerstand $p < 2{,}5 * 10^8\ \Omega * m$

schwer entflammbar nach DIN 4102 B1

mikrobenfest und hydrolysestabilisiert

Spirale
Federstahldraht, verkupfert

Wandstärke
ca. 0,75 mm

Temperatur
ca. -40°C bis ca. +90°C, kurzzeitig bis ca. +125°C

Abriebfestigkeit
Innenglätte
Stauchbarkeit
Vakuumfestigkeit
Flexibilität (Biegeradius)

sehr gut (5 Punkte), schwach (0 Punkte)
Die Bewertungspunkte sind Richtwerte und keine zugesicherten Produkteigenschaften im rechtlichen Sinne.

innen glatter Absaugschlauch für Stäube, feinkörnige Feststoffe, Späne, Pulver, Textilfasern, Schleifmittel, Saatgut, an Entstaubungsanlagen, als Abfüllschlauch, an Mühlen

Gemäß ATEX 2014/34/EU und TRGS 727 zulässig zum pneumatischen Transport brennbarer Stäube/Schüttgüter (Zone 20, 21, 22 im Inneren), zur Aspiration brennbarer Stäube (Zone 20, 21, 22 im Inneren) und nicht brennbarer Stäube (keine oder Zone 22 im Inneren), zur Förderung von Gasen und brennbaren Flüssigkeiten (Zone 1 und Zone 2 außen). Die Metallspirale ist beidseitig zu erden (siehe technische Informationen).

Verbindungselemente

20.1 foxi Spiral-Schelle

21.0 Verbinder, Reduzierungen

22.0 Kupplungen, Flansche

* Bezogen auf die Innenseite des Schlauchbogens. Alle technischen Daten beziehen sich auf eine Medium- und Umgebungstemperatur von +20 °C und sind Richtwerte. Technische Änderungen und Farbabweichungen vorbehalten.

3.4 foxiGarant Induvac L

Innen-Ø ca. mm	Betriebsdruck ca. bar	Unterdruck ca. bar	Biegeradius ca. mm*	Außen-Ø ca. mm	Gewicht ca. kg/m	Längen in m	Artikel-Nr.
26 (1")	2,700	0,850	40	34	0,45	10 \ 15 \ 20	3210-026-201
32 (1 ¼")	2,700	0,850	40	40	0,6	10 \ 15 \ 20	3210-032-201
38 (1 ½")	2,300	0,800	46	46	0,72	10 \ 15 \ 20	3210-038-201
40	2,300	0,800	48	48	0,75	10 \ 15 \ 20	3210-040-201
45	2,000	0,730	53	53	0,80	10 \ 15 \ 20	3210-045-201
51 (2")	1,850	0,650	58	58	0,90	10 \ 15 \ 20	3210-051-201
60	1,600	0,560	68	68	0,97	10 \ 15 \ 20	3210-060-201
65	1,460	0,500	73	73	1,10	10 \ 15	3210-065-201
70	1,320	0,450	78	78	1,18	10 \ 15	3210-070-201
76 (3")	1,320	0,390	84	84	1,30	10 \ 15	3210-076-201
80	1,090	0,390	88	88	1,60	10 \ 15	3210-080-201

Material
hoch abriebfestes Polyester Polyurethan

permanent antistatisch mit Oberflächenwiderstand $R_O < 10^9$ Ohm und spezifischen Widerstand $p < 2{,}5 * 10^8\ \Omega * m$

Spirale
Federstahldraht, verkupfert

Wandstärke
ca. 0,75 mm

Temperatur
ca. -40°C bis ca. +90°C, kurzzeitig bis ca. +125°C

Abriebfestigkeit ●●●◐○
Innenglätte ●●●●●
Stauchbarkeit ○○○○○
Vakuumfestigkeit ●●●●○
Flexibilität (Biegeradius) ●●●●●

sehr gut (5 Punkte), schwach (0 Punkte)
Die Bewertungspunkte sind Richtwerte und keine zugesicherten Produkteigenschaften im rechtlichen Sinne.

innen sehr glatter, abriebfester und extrem flexibler Absaugschlauch für feines Pulver, pharmazeutische Pulver, Styropor, für Anwendungen, die eine sehr glatte Innenwandung erfordern

Gemäß ATEX 2014/34/EU und TRGS 727 zulässig zum pneumatischen Transport brennbarer Stäube/Schüttgüter (Zone 20, 21, 22 im Inneren), zur Aspiration brennbarer Stäube (Zone 20, 21, 22 im Inneren) und nicht brennbarer Stäube (keine oder Zone 22 im Inneren), zur Förderung von Gasen und brennbaren Flüssigkeiten (Zone 1 und Zone 2 außen). Die Metallspirale ist beidseitig zu erden (siehe technische Informationen).

Verbindungselemente

20.5 foxi Rundbolzenschelle

21.0 Verbinder, Reduzierungen

22.0 Kupplungen, Flansche

* Bezogen auf die Innenseite des Schlauchbogens. Alle technischen Daten beziehen sich auf eine Medium- und Umgebungstemperatur von +20 °C und sind Richtwerte. Technische Änderungen und Farbabweichungen vorbehalten.

3.5 foxiPremium PUR Flat

Innen-Ø ca. mm	Gewicht ca. kg/m	Längen in m*	Artikel-Nr.
50	0,30	5	22210-050-101
60	0,35	5	22210-060-101
65	0,38	5	22210-065-101
70	0,40	5	22210-070-101
75	0,43	5	22210-075-101
80	0,48	5	22210-080-101
90	0,56	5	22210-090-101
100	0,61	5	22210-100-101
110	0,67	5	22210-110-101
120	0,73	5	22210-120-101
125	0,76	5	22210-125-101
140	0,85	5	22210-140-101
150	0,91	5	22210-150-101
160	0,96	5	22210-160-101
170	1,04	5	22210-170-101
175	1,07	5	22210-175-101
180	1,12	5	22210-180-101
200	1,18	5	22210-200-101
225	1,36	5	22210-225-101
250	1,50	5	22210-250-101
275	1,63	5	22210-275-101
280	1,69	5	22210-280-101
300	1,80	5	22210-300-101
315	1,89	5	22210-315-101
350	2,10	5	22210-350-101
400	2,45	5	22210-400-101

* Mindestbestellmenge: 10 m pro Abmessung

Material
hoch abriebfestes Polyester Polyurethan

AS Ex AL — permanent antistatisch mit Oberflächenwiderstand $R_O < 10^9$ Ohm

FDA — Wandung entspricht den Anforderungen der FDA 21 CFR § 177.2600 und ist konform der VO 10/2011/EU

Spirale
keine

Wandstärke
ca. 1,0-1,2 mm

Temperatur
ca. -20°C bis ca. +90°C/
kurzzeitig bis ca. +125°C

Abriebfestigkeit ●●●●○
Innenglätte ●●●○○
Stauchbarkeit ○○○○○
Vakuumfestigkeit ○○○○○
Flexibilität (Biegeradius) ○○○○○

sehr gut (5 Punkte), schwach (0 Punkte)
Die Bewertungspunkte sind Richtwerte und keine zugesicherten Produkteigenschaften im rechtlichen Sinne.

vibrationsfester Auslaufschlauch ohne Spirale für Siebmaschinen, Verladestationen, Plansichter, als Kompensator oder Faltenbalg einsetzbar

mögliche Produktvarianten
in elektrisch leitfähiger Ausführung ≤ 10^3 Ohm, mit Litze

Verbindungselemente

20.5 foxi Rundbolzenschelle

21.0 Verbinder, Reduzierungen

3.6 foxiGarant PUR H

Innen-Ø ca. mm	Betriebsdruck ca. bar	Unterdruck ca. bar	Biegeradius ca. mm*	Außen-Ø ca. mm	Gewicht ca. kg/m	Längen in m	Artikel-Nr.
16	4,500	0,922	40	22	0,18	10 \ 15 \ 20	3310-016-101
18	4,350	0,922	41	24	0,20	10 \ 15 \ 20	3310-018-101
20	4,300	0,922	43	26	0,22	10 \ 15 \ 20	3310-020-101
26 (1")	4,160	0,922	47	33	0,29	10 \ 15 \ 20	3310-026-101
32 (1 ¼")	3,250	0,922	60	41	0,39	10 \ 15 \ 20	3310-032-101
38 (1 ½")	3,120	0,824	69	47	0,46	10 \ 15 \ 20	3310-038-101
40	3,000	0,819	72	49	0,49	10 \ 15 \ 20	3310-040-101
45	2,950	0,809	80	55	0,55	10 \ 15 \ 20	3310-045-101
51 (2")	2,900	0,785	87	61	0,71	10 \ 15 \ 20	3310-051-101
55	2,750	0,760	95	65	0,77	10 \ 15 \ 20	3310-055-101
60	2,550	0,735	102	70	0,84	10 \ 15 \ 20	3310-060-101
63 (2 ½")	2,550	0,735	102	70	0,84	10 \ 15 \ 20	3310-063-101
65	2,400	0,662	112	75	0,91	10 \ 15 \ 20	3310-065-101
70	2,250	0,662	117	80	0,97	10 \ 15 \ 20	3310-070-101
76 (3")	2,000	0,588	126	87	1,06	10 \ 15 \ 20	3310-076-101
80	2,000	0,588	132	91	1,11	10 \ 15 \ 20	3310-080-101
85	1,650	0,515	145	97	1,20	10 \ 15 \ 20	3310-085-101
90	1,650	0,515	149	101	1,25	10 \ 15 \ 20	3310-090-101
102 (4")	1,500	0,441	165	112	1,48	10 \ 15 \ 20	3310-102-101
110	1,350	0,441	179	121	1,61	10 \ 15 \ 20	3310-110-101
115	1,350	0,441	179	121	1,70	10 \ 15 \ 20	3310-115-101
120	1,300	0,306	194	131	1,75	10 \ 15 \ 20	3310-120-101
127 (5")	1,300	0,306	203	138	1,91	10 \ 15 \ 20	3310-127-101
130	1,300	0,306	209	141	1,96	10 \ 15	3310-130-101
140	1,050	0,245	224	151	2,11	10 \ 15	3310-140-101
152 (6")	1,050	0,245	242	163	2,29	10 \ 15	3310-152-101
160	0,900	0,245	255	171	2,51	10 \ 15	3310-160-101
170	0,900	0,184	270	181	2,67	10 \ 15	3310-170-101
175	0,900	0,184	278	186	2,74	10 \ 15	3310-175-101
180	0,750	0,184	285	191	2,82	10 \ 15	3310-180-101
203 (8")	0,750	0,184	321	215	3,30	10 \ 15	3310-203-101
225	0,600	0,123	353	237	3,65	10 \ 15	3310-225-101
250	0,600	0,123	390	263	3,84	10 \ 15	3310-250-101
254 (10")	0,600	0,123	390	267	3,84	10 \ 15	3310-254-101
275	0,450	0,123	426	288	4,22	10	3310-275-101
300	0,450	0,123	465	313	4,94	10	3310-300-101
315	0,450	0,123	488	328	5,19	10	3310-315-101
325	0,450	0,123	503	338	5,35	10	3310-325-101
350	0,450	0,123	540	363	6,96	10	3310-350-101
400	0,300	0,066	615	413	7,95	10	3310-400-101
450	0,300	0,066	690	463	8,94	10	3310-450-101
500	0,300	0,066	765	513	9,93	10	3310-500-101

Material
hoch abriebfestes Polyester Polyurethan

permanent antistatisch mit Oberflächenwiderstand $R_O < 10^9$ Ohm und spezifischen Widerstand $p < 2{,}5 * 10^8\ \Omega * m$

schwer entflammbar nach DIN 4102 B1

mikrobenfest und hydrolysestabilisiert

Spirale
Federstahldraht, verkupfert

Wandstärke
ca. 1,45 mm

Temperatur
ca. -40°C bis ca. +90°C, kurzzeitig bis ca. +125°C

Abriebfestigkeit ●●●●●
Innenglätte ●●●●◐
Stauchbarkeit ●●●●●
Vakuumfestigkeit ●●●●●
Flexibilität (Biegeradius) ●●●●◐

sehr gut (5 Punkte), schwach (0 Punkte)
Die Bewertungspunkte sind Richtwerte und keine zugesicherten Produkteigenschaften im rechtlichen Sinne.

innen glatter Absaug- und Förderschlauch für abrasive, grobkörnige Feststoffe, Strahlmittel, Metallspäne, Papier, Beton- oder Zementstäube, Granulate, Saatgut, Holzschnitzel, für Straßenfräsen

Gemäß ATEX 2014/34/EU und TRGS 727 zulässig zum pneumatischen Transport brennbarer Stäube/Schüttgüter (Zone 20, 21, 22 im Inneren), zur Aspiration brennbarer Stäube (Zone 20, 21, 22 im Inneren) und nicht brennbarer Stäube (keine oder Zone 22 im Inneren), zur Förderung von Gasen und brennbaren Flüssigkeiten (Zone 1 und Zone 2 außen). Die Metallspirale ist beidseitig zu erden (siehe technische Informationen).

Verbindungselemente

20.2 foxi Pro-Spiral-Schelle

21.0 Verbinder, Reduzierungen

22.0 Kupplungen, Flansche

* Bezogen auf die Innenseite des Schlauchbogens. Alle technischen Daten beziehen sich auf eine Medium- und Umgebungstemperatur von +20 °C und sind Richtwerte. Technische Änderungen und Farbabweichungen vorbehalten.

3.7 foxiGarant Induvac H

Innen-Ø ca. mm	Betriebsdruck ca. bar	Unterdruck ca. bar	Biegeradius ca. mm*	Außen-Ø ca. mm	Gewicht ca. kg/m	Längen in m	Artikel-Nr.
38 (1 ½")	3,600	0,902	65	50	0,80	10 \ 15	3310-038-201
40	3,600	0,902	70	51	0,90	10 \ 15	3310-040-201
45	3,450	0,883	75	57	0,91	10 \ 15	3310-045-201
51 (2")	3,300	0,853	85	63	1,05	10 \ 15	3310-051-201
60	2,950	0,804	97	72	1,10	10 \ 15	3310-060-201
65	2,800	0,731	100	77	1,51	10 \ 15	3310-065-201
70	2,600	0,731	112	82	1,58	10 \ 15	3310-070-201
76 (3")	2,300	0,657	115	89	1,75	10 \ 15	3310-076-201
80	2,300	0,657	125	93	1,82	10 \ 15	3310-080-201

Material
hoch abriebfestes Polyester
Polyurethan

AS Ex AL

permanent antistatisch mit Oberflächenwiderstand $R_O < 10^9$ Ohm und spezifischen Widerstand $p < 2{,}5 * 10^8\ \Omega * m$

Spirale
Federstahldraht, verkupfert

Wandstärke
ca. 1,6 mm

Temperatur
ca. -40°C bis ca. +90°C,
kurzzeitig bis ca. +125°C

Abriebfestigkeit ●●●●○
Innenglätte ●●●●●
Stauchbarkeit ○○○○○
Vakuumfestigkeit ●●●●◐
Flexibilität (Biegeradius) ●●●●●

sehr gut (5 Punkte), schwach (0 Punkte)
Die Bewertungspunkte sind Richtwerte und keine zugesicherten Produkteigenschaften im rechtlichen Sinne.

innen sehr glatt, Absaug- und Förderschlauch für sehr abrasive Feststoffe, die eine sehr glatte Innenwandung erfordern wie Mehl, Pulver, Batch-Materialien, höhere Druck- und Vakuumfestigkeit

Gemäß ATEX 2014/34/EU und TRGS 727 zulässig zum pneumatischen Transport brennbarer Stäube/Schüttgüter (Zone 20, 21, 22 im Inneren), zur Aspiration brennbarer Stäube (Zone 20, 21, 22 im Inneren) und nicht brennbarer Stäube (keine oder Zone 22 im Inneren), zur Förderung von Gasen und brennbaren Flüssigkeiten (Zone 1 und Zone 2 außen). Die Metallspirale ist beidseitig zu erden (siehe technische Informationen).

Verbindungselemente

20.5 foxi Rundbolzenschelle

21.0 Verbinder, Reduzierungen

22.0 Kupplungen, Flansche

* Bezogen auf die Innenseite des Schlauchbogens. Alle technischen Daten beziehen sich auf eine Medium- und Umgebungstemperatur von +20 °C und sind Richtwerte. Technische Änderungen und Farbabweichungen vorbehalten.

3.8 foxiGarant PUR XL

Innen-Ø ca. mm	Betriebsdruck ca. bar	Unterdruck ca. bar	Biegeradius ca. mm*	Außen-Ø ca. mm	Gewicht ca. kg/m	Längen in m	Artikel-Nr.
32 (1 ¼")	4,850	0,941	80	42	0,66	10 \ 15 \ 20	3410-032-101
38 (1 ½")	4,390	0,941	95	48	0,78	10 \ 15 \ 20	3410-038-101
40	4,270	0,941	100	50	0,83	10 \ 15 \ 20	3410-040-101
45	4,100	0,941	115	55	0,92	10 \ 15 \ 20	3410-045-101
51 (2")	4,000	0,941	125	61	1,04	10 \ 15 \ 20	3410-051-101
55	3,750	0,892	140	65	1,10	10 \ 15 \ 20	3410-055-101
60	3,600	0,892	150	70	1,20	10 \ 15 \ 20	3410-060-101
65	3,300	0,892	165	75	1,29	10 \ 15 \ 20	3410-065-101
70	3,150	0,892	175	80	1,38	10 \ 15 \ 20	3410-070-101
76 (3")	2,920	0,892	190	87	1,80	10 \ 15 \ 20	3410-076-101
80	2,770	0,892	200	93	1,93	10 \ 15 \ 20	3410-080-101
90	2,400	0,892	225	103	2,16	10 \ 15 \ 20	3410-090-101
102 (4")	2,100	0,873	250	115	2,80	10 \ 15 \ 20	3410-102-101
110	1,950	0,873	275	124	2,95	10 \ 15 \ 20	3410-110-101
115	1,800	0,873	290	129	3,35	10 \ 15 \ 20	3410-115-101
120	1,650	0,873	300	134	3,75	10 \ 15 \ 20	3410-120-101
127 (5")	1,650	0,873	315	140	4,09	10 \ 15 \ 20	3410-127-101
130	1,650	0,838	325	143	4,30	10 \ 15	3410-130-101
140	1,500	0,830	350	153	4,50	10 \ 15	3410-140-101
152 (6")	1,500	0,821	450	167	4,53	10 \ 15	3410-152-101
160	1,350	0,812	500	175	5,05	10 \ 15	3410-160-101
175	1,200	0,794	650	190	5,25	10 \ 15	3410-175-101
180	1,200	0,768	700	195	5,40	10 \ 15	3410-180-101
203 (8")	1,050	0,662	950	220	6,43	10 \ 15	3410-203-101
225	0,900	0,583	1.150	241	7,11	10	3410-225-101
250	0,900	0,512	1.300	267	8,25	10	3410-250-101
254 (10")	0,900	0,512	1.300	271	8,25	10	3410-254-101
275	0,750	0,468	1.450	292	8,68	5	3410-275-101
300	0,600	0,424	1.600	317	9,12	5	3410-300-101

Material
hoch abriebfestes Polyester Polyurethan

permanent antistatisch mit Oberflächenwiderstand $R_O < 10^9$ Ohm und spezifischen Widerstand $p < 2{,}5 * 10^8\ \Omega * m$

mikrobenfest und hydrolysestabilisiert

Spirale
Federstahldraht, verkupfert

Wandstärke
ca. 2,5 mm

Temperatur
ca. -40°C bis ca. +90°C, kurzzeitig bis ca. +125°C

Abriebfestigkeit ●●●●◐
Innenglätte ●●●●◐
Stauchbarkeit ○○○○○
Vakuumfestigkeit ●●●●●
Flexibilität (Biegeradius) ●●●●○

sehr gut (5 Punkte), schwach (0 Punkte)
Die Bewertungspunkte sind Richtwerte und keine zugesicherten Produkteigenschaften im rechtlichen Sinne.

innen glatter Saug- und Förderschlauch für sehr abrasive Feststoffe wie Sand, Kies, Scherben, Strahlmittel, Zement, Glas, Steinwolle, glasfaserverstärkte Kunststoffe, Silo- und Verladeschlauch, für Straßenfräsen

Gemäß ATEX 2014/34/EU und TRGS 727 zulässig zum pneumatischen Transport brennbarer Stäube/Schüttgüter (Zone 20, 21, 22 im Inneren), zur Aspiration brennbarer Stäube (Zone 20, 21, 22 im Inneren) und nicht brennbarer Stäube (keine oder Zone 22 im Inneren), zur Förderung von Gasen und brennbaren Flüssigkeiten (Zone 1 und Zone 2 außen). Die Metallspirale ist beidseitig zu erden (siehe technische Informationen).

Verbindungselemente

20.2 foxi Pro-Spiral-Schelle

21.0 Verbinder, Reduzierungen

22.0 Kupplungen, Flansche

* Bezogen auf die Innenseite des Schlauchbogens. Alle technischen Daten beziehen sich auf eine Medium- und Umgebungstemperatur von +20 °C und sind Richtwerte. Technische Änderungen und Farbabweichungen vorbehalten.

3.9 foxiGarant PUR XL-conduct

Innen-Ø ca. mm	Betriebsdruck ca. bar	Unterdruck ca. bar	Biegeradius ca. mm*	Außen-Ø ca. mm	Gewicht ca. kg/m	Längen in m	Artikel-Nr.
38 (1 ½")	4,390	0,941	95	48	0,78	20	3400-038-101
40	4,270	0,941	100	50	0,83	20	3400-040-101
45	4,100	0,941	115	55	0,92	20	3400-045-101
51 (2")	4,000	0,941	125	61	1,04	20	3400-051-101
60	3,600	0,892	150	70	1,20	20	3400-060-101
76 (3")	2,920	0,892	190	87	1,80	20	3400-076-101
80	2,770	0,892	200	93	1,93	20	3400-080-101
102 (4")	2,100	0,873	250	115	2,85	10 \ 15	3400-102-101
127 (5")	1,650	0,873	315	140	3,89	10 \ 15	3400-127-101
152 (6")	1,500	0,821	450	167	4,53	10 \ 15	3400-152-101
203 (8")	1,050	0,635	950	220	6,43	10	3400-203-101
250	0,900	0,515	1300	267	7,91	5	3400-250-101

Material
hoch abriebfestes Polyester Polyurethan

AS Ex AL permanent antistatisch mit Oberflächenwiderstand $R_O < 10^9$ Ohm und spezifischen Widerstand $p < 2{,}5 * 10^8\ \Omega$ *

Spirale
Federstahldraht, verkupfert, zusätzlich mit umlaufender Litze

EC Ex EL elektrisch leitfähig mit einem Widerstand $R < 10^3$ Ohm bei sachgemäßer Erdung der Litze

Wandstärke
ca. 2,5 mm

Temperatur
ca. -40°C bis ca. +90°C, kurzzeitig bis ca. +125°C

Abriebfestigkeit ●●●●◐
Innenglätte ●●●●◐
Stauchbarkeit ○○○○○
Vakuumfestigkeit ●●●●●
Flexibilität (Biegeradius) ●●●●○

sehr gut (5 Punkte), schwach (0 Punkte)
Die Bewertungspunkte sind Richtwerte und keine zugesicherten Produkteigenschaften im rechtlichen Sinne.

elektrisch leitfähiger Saug- und Förderschlauch für extrem abrasive Feststoffe wie GFK-Kunststoffe, Kies, Sand, Steine, Strahlmittel, als Silo- und Verladeschlauch, für Kraftwerkreinigung, für Saugfahrzeuge, für Anwendungen in explosiven Bereichen

Gemäß ATEX 2014/34/EU und TRGS 727 zulässig zum pneumatischen Transport brennbarer Stäube/Schüttgüter (Zone 20, 21, 22 im Inneren), zur Aspiration brennbarer Stäube (Zone 20, 21, 22 im Inneren) und nicht brennbarer Stäube (keine oder Zone 22 im Inneren), zur Förderung von Gasen und brennbaren Flüssigkeiten (Zone 1 und Zone 2 außen). Die Metallspirale und Litze sind beidseitig zu erden (siehe technische Informationen).

erhöhte Sicherheit bei der Ableitung elektrostatischer Aufladungen durch antistatische Schlauchwandung $R_O < 10^9$ Ohm und beidseitiger Erdung der Litze gemäß BG Chemie T 002 mit einem Widerstand $R < 10^3$ Ohm

Verbindungselemente

20.2 foxi Pro-Spiral-Schelle

21.0 Verbinder, Reduzierungen

22.0 Kupplungen, Flansche

* Bezogen auf die Innenseite des Schlauchbogens. Alle technischen Daten beziehen sich auf eine Medium- und Umgebungstemperatur von +20 °C und sind Richtwerte. Technische Änderungen und Farbabweichungen vorbehalten.

3.10 foxiGarant PUR XXS

Innen-Ø ca. mm	Betriebsdruck ca. bar	Unterdruck ca. bar	Biegeradius ca. mm*	Außen-Ø ca. mm	Gewicht ca. kg/m	Längen in m	Artikel-Nr.
40	4,400	0,950	110	50	1,04	10/15/20	34510-040-101
45	4,300	0,950	125	55	1,15	10/15/20	34510-045-101
51 (2")	4,100	0,950	130	61	1,30	10/15/20	34510-051-101
60	3,800	0,950	160	65	1,56	10/15/20	34510-060-101
65	3,600	0,950	175	75	1,70	10/15/20	34510-065-101
75	3,300	0,950	200	87	2,34	10/15/20	34510-075-101
76 (3")	3,300	0,950	200	89	2,34	10/15/20	34510-076-101
80	3,100	0,950	230	93	2,50	10/15/20	34510-080-101
100	2,600	0,950	270	115	3,40	10/15/20	34510-100-101
102 (4")	2,600	0,950	270	117	3,40	10/15/20	34510-102-101
125	2,150	0,950	320	140	4,70	10/15/20	34510-125-101
127 (5")	2,150	0,950	320	142	4,70	10/15/20	34510-127-101
150	1,750	0,900	460	167	5,25	10	34510-150-101
152 (6")	1,750	0,900	460	169	5,25	10	34510-152-101

Material
hoch abriebfestes Polyester Polyurethan

permanent antistatisch mit Oberflächenwiderstand $R_O < 10^9$ Ohm und spezifischen Widerstand $p < 2{,}5 * 10^8\ \Omega * m$

mikrobenfest und hydrolysestabilisiert

Spirale
Federstahldraht, verkupfert

Wandstärke
ca. 2,5 mm

Temperatur
ca. -40°C bis ca. +90°C, kurzzeitig bis ca. +125°C

Abriebfestigkeit ●●●●◐
Innenglätte ●●●●●
Stauchbarkeit ○○○○○
Vakuumfestigkeit ●●●●●
Flexibilität (Biegeradius) ●●●●●

sehr gut (5 Punkte), schwach (0 Punkte)
Die Bewertungspunkte sind Richtwerte und keine zugesicherten Produkteigenschaften im rechtlichen Sinne.

optimierte Ausführung des foxiGarant PUR XL, sehr glatte Innenwandung, extrem flexibel, Saug- und Förderschlauch für abrasive Feststoffe wie Granulate, Futtermittel, Kies, Sand, Strahlmittel, als Silo- und Verladeschlauch

Gemäß ATEX 2014/34/EU und TRGS 727 zulässig zum pneumatischen Transport brennbarer Stäube/Schüttgüter (Zone 20, 21, 22 im Inneren), zur Aspiration brennbarer Stäube (Zone 20, 21, 22 im Inneren) und nicht brennbarer Stäube (keine oder Zone 22 im Inneren), zur Förderung von Gasen und brennbaren Flüssigkeiten (Zone 1 und Zone 2 außen). Die Metallspirale ist beidseitig zu erden (siehe technische Informationen).

Verbindungselemente

20.5 foxi Rundbolzenschelle

21.0 Verbinder, Reduzierungen

22.0 Kupplungen, Flansche

* Bezogen auf die Innenseite des Schlauchbogens. Alle technischen Daten beziehen sich auf eine Medium- und Umgebungstemperatur von +20 °C und sind Richtwerte. Technische Änderungen und Farbabweichungen vorbehalten.

3.11 foxiGarant PUR HS-M

Innen-Ø ca. mm	Betriebsdruck ca. bar	Unterdruck ca. bar	Biegeradius ca. mm*	Außen-Ø ca. mm	Gewicht ca. kg/m	Längen in m	Artikel-Nr.
80	1,770	0,618	200	100	2,20	10 \ 15 \ 20	3911-080-101
102 (4")	1,680	0,580	230	111	2,35	10 \ 15 \ 20	3911-102-101
127 (5")	1,540	0,429	290	137	3,26	10 \ 15 \ 20	3911-127-101
152 (6")	1,260	0,355	400	162	3,95	10 \15	3911-152-101
203 (8")	0,870	0,245	600	215	4,42	10	3911-203-101
250	0,700	0,162	800	267	5,50	10	3911-250-101
254 (10")	0,700	0,162	800	275	5,52	10	3911-254-101

Material
hoch abriebfestes Polyester
Polyurethan
Materialverstärkung
unter dem Draht

mikrobenfest und
hydrolysestabilisiert

Spirale
Federstahldraht, verkupfert

Wandstärke
ca. 2,5 mm

Temperatur
ca. -40°C bis ca. +90°C,
kurzzeitig bis ca. +125°C

Abriebfestigkeit ●●●●●
Innenglätte ●●●●◐
Stauchbarkeit ○○○○○
Vakuumfestigkeit ●●●●○
Flexibilität (Biegeradius) ●●●●◐

sehr gut (5 Punkte), schwach (0 Punkte)
Die Bewertungspunkte sind Richtwerte und keine zugesicherten Produkteigenschaften im rechtlichen Sinne.

spezieller Förderschlauch für Trockensaugfahrzeuge, flexibler Kopfschlauch für die Dachbekiesung, als Auslaufschlauch in der Bauindustrie, Kraftwerkreinigung

Gemäß ATEX 2014/34/EU und TRGS 727 zulässig zur Aspiration nicht brennbarer Stäube (keine Zone oder Zone 22 im Inneren), zum Fördern von Gasen in Zone 1 und Zone 2 außen. Die Metallspirale ist beidseitig zu erden (siehe technische Informationen).

Verbindungselemente

20.2 foxi Pro-Spiral-Schelle

21.0 Verbinder, Reduzierungen

22.0 Kupplungen, Flansche

* Bezogen auf die Innenseite des Schlauchbogens. Alle technischen Daten beziehen sich auf eine Medium- und Umgebungstemperatur von +20 °C und sind Richtwerte. Technische Änderungen und Farbabweichungen vorbehalten.

3.12 foxiGarant PUR HS-conduct

Innen-Ø ca. mm	Betriebsdruck ca. bar	Unterdruck ca. bar	Biegeradius ca. mm*	Außen-Ø ca. mm	Gewicht ca. kg/m	Längen in m	Artikel-Nr.
80	1,770	0,618	200	100	2,2	10 \ 15	3900-080-101
102 (4")	1,680	0,580	230	111	2,35	10 \ 15	3900-102-101
127 (5")	1,540	0,429	290	137	3,26	10 \ 15	3900-127-101
152 (6")	1,260	0,355	400	162	3,95	10 \15	3900-152-101
203 (8")	0,870	0,245	600	215	4,42	10	3900-203-101
250	0,700	0,162	800	263	5,52	10	3900-250-101
254 (10")	0,700	0,162	800	271	5,52	10	3900-254-101

Material
hoch abriebfestes Polyester Polyurethan
Materialverstärkung unter dem Draht

AS Ex AL
permanent antistatisch mit Oberflächenwider stand $R_O < 10^9$ Ohm und spezifischen Widerstand $p < 2{,}5 * 10^8\ \Omega * m$

Spirale
Federstahldraht, verkupfert, zusätzlich mit umlaufender Litze

EC Ex EL
elektrisch leitfähig mit einem Widerstand $R < 10^3$ Ohm bei sachgemäßer Erdung der Litze

Wandstärke
ca. 2,5 mm

Temperatur
ca. -40°C bis ca. +90°C, kurzzeitig bis ca. +125°C

Abriebfestigkeit ●●●●◐
Innenglätte ●●●●◐
Stauchbarkeit ○○○○○
Vakuumfestigkeit ●●●●○
Flexibilität (Biegeradius) ●●●●◐

sehr gut (5 Punkte), schwach (0 Punkte)
Die Bewertungspunkte sind Richtwerte und keine zugesicherten Produkteigenschaften im rechtlichen Sinne.

elektrisch leitfähiger Förderschlauch für Trockensaugfahrzeuge, flexibler Kopfschlauch für die Dachbekiesung, als Auslaufschlauch in der Bauindustrie, für Kraftwerkreinigung

Gemäß ATEX 2014/34/EU und TRGS 727 zulässig zum pneumatischen Transport brennbarer Stäube/Schüttgüter (Zone 20, 21, 22 im Inneren), zur Aspiration brennbarer Stäube (Zone 20, 21, 22 im Inneren) und nicht brennbarer Stäube (keine oder Zone 22 im Inneren), zur Förderung von Gasen und brennbaren Flüssigkeiten (Zone 1 und Zone 2 außen). Die Metallspirale und Litze sind beidseitig zu erden (siehe technische Informationen).

erhöhte Sicherheit bei der Ableitung elektrostatischer Aufladungen durch antistatische Schlauchwandung $R_O < 10^9$ Ohm und beidseitiger Erdung der Litze gemäß BG Chemie T 002 mit einem Widerstand $R < 10^3$ Ohm

Verbindungselemente

20.2 foxi Pro-Spiral-Schelle

21.0 Verbinder, Reduzierungen

22.0 Kupplungen, Flansche

* Bezogen auf die Innenseite des Schlauchbogens. Alle technischen Daten beziehen sich auf eine Medium- und Umgebungstemperatur von +20 °C und sind Richtwerte. Technische Änderungen und Farbabweichungen vorbehalten.

3.13 foxiGarant PUR XXL

Innen-Ø ca. mm	Betriebsdruck ca. bar	Unterdruck ca. bar	Biegeradius ca. mm*	Außen-Ø ca. mm	Gewicht ca. kg/m	Längen in m	Artikel-Nr.
38 (1 ½")	5,100	0,990	115	50	1,25	10 \ 15 \ 20	34410-038-101
40	5,090	0,990	118	53	1,30	10 \ 15 \ 20	34410-040-101
45	4,960	0,990	120	58	1,38	10 \ 15 \ 20	34410-045-101
51 (2")	4,860	0,990	125	65	1,53	10 \ 15 \ 20	34410-051-101
55	4,650	0,980	140	69	1,60	10 \ 15 \ 20	34410-055-101
60	4,400	0,980	150	72	1,64	10 \ 15 \ 20	34410-060-101
65	4,350	0,970	161	79	1,75	10 \ 15 \ 20	34410-065-101
70	4,230	0,970	170	83	1,92	10 \ 15 \ 20	34410-070-101
75	4,230	0,950	170	90	2,29	10 \ 15 \ 20	34410-075-101
76 (3")	4,000	0,950	170	91	2,29	10 \ 15 \ 20	34410-076-101
80	3,870	0,950	225	96	2,75	10 \ 15 \ 20	34410-080-101
100	3,160	0,941	295	115	3,75	10 \ 15 \ 20	34410-100-101
102 (4")	3,160	0,941	295	119	3,75	10 \ 15 \ 20	34410-102-101
125	2,570	0,941	340	143	5,00	10 \ 15 \ 20	34410-125-101
127 (5")	2,570	0,941	340	147	5,00	10 \ 15 \ 20	34410-127-101
150	2,280	0,941	520	167	5,70	10	34410-150-101
152 (6")	2,280	0,941	520	171	5,70	10	34410-152-101

Material
hoch abriebfestes Polyester Polyurethan

permanent antistatisch mit Oberflächenwiderstand $R_O < 10^9$ Ohm und spezifischen Widerstand $p < 2{,}5 * 10^8\ \Omega * m$

mikrobenfest und hydrolysestabilisiert

Spirale
Federstahldraht, verkupfert

Wandstärke
ca. 3,5 mm

Temperatur
ca. -40°C bis ca. +90°C, kurzzeitig bis ca. +125°C

Abriebfestigkeit ●●●●●
Innenglätte ●●●●●
Stauchbarkeit ●●●●●
Vakuumfestigkeit ●●●●●
Flexibilität (Biegeradius) ●●●●●

sehr gut (5 Punkte), schwach (0 Punkte)
Die Bewertungspunkte sind Richtwerte und keine zugesicherten Produkteigenschaften im rechtlichen Sinne.

Saug- und Förderschlauch für extrem abrasive Schüttgüter wie GFK-Kunststoffe, Sinterstoffe, Zement, Walzzunder, hohes Fördervolumen, als Silo- und Verladeschlauch, für Kraftwerkreinigung

Gemäß ATEX 2014/34/EU und TRGS 727 zulässig zum pneumatischen Transport brennbarer Stäube/Schüttgüter (Zone 20, 21, 22 im Inneren), zur Aspiration brennbarer Stäube (Zone 20, 21, 22 im Inneren) und nicht brennbarer Stäube (keine oder Zone 22 im Inneren), zur Förderung von Gasen und brennbaren Flüssigkeiten (Zone 1 und Zone 2 außen). Die Metallspirale ist beidseitig zu erden (siehe technische Informationen).

Verbindungselemente

20.5 foxi Rundbolzenschelle

21.0 Verbinder, Reduzierungen

22.0 Kupplungen, Flansche

* Bezogen auf die Innenseite des Schlauchbogens. Alle technischen Daten beziehen sich auf eine Medium- und Umgebungstemperatur von +20 °C und sind Richtwerte. Technische Änderungen und Farbabweichungen vorbehalten.

4.0 Chemie- und Pharmaschläuche

4.1 foxiMulti PE	Temperatur bis ca. +85°C	stauchbar, Absaugschlauch für chemische Dämpfe/Gase, Lösemittel, weichmacher- und halogenfrei
4.2 foxiGarant PE SL-EL	Temperatur bis ca. +80°C	Wandstärke ca. 0,55 mm, elektrisch leitfähig ≤ 10^3 Ohm, stauchbar, Absaugschlauch für chemische Dämpfe/Gase/Flüssigkeiten oder leichte Stäube
4.3 foxiGarant PE L-EL	Temperatur bis ca. +80°C	Wandstärke ca. 0,75 mm, elektrisch leitfähig ≤ 10^3 Ohm, innen glatt, Absaugschlauch für chemische Dämpfe/Gase/Flüssigkeiten, Stäube oder Feststoffe
4.4 foxiPremium PUR SL	Temperatur bis ca. +90°C/125°C	Wandstärke ca. 0,55 mm, antistatisch < 10^9 Ohm, lebensmittelecht, stauchbar, Auslaufschlauch oder Absaugschlauch für leichte Stäube
4.5 foxiPremium PUR L	Temperatur bis ca. +90°C/125°C	Wandstärke ca. 0,75 mm, antistatisch < 10^9 Ohm, lebensmittelecht, innen glatt, Absaugschlauch für Stäube oder feinkörnige Feststoffe, höhere Vakuumfestigkeit
4.6 foxiGarant PUR L-EL	Temperatur bis ca. +90°C/125°C	Wandstärke ca. 0,75 mm, elektrisch leitfähig ≤ 10^3 Ohm, innen glatt, Absaugschlauch für Stäube, feinkörnige Feststoffe in Ex-geschützten Bereichen, als Industriestaubsaugerschlauch
4.7 foxiPremium PUR H	Temperatur bis ca. +90°C/125°C	Wandstärke ca. 1,45 mm, antistatisch < 10^9 Ohm, lebensmittelecht, innen glatt, Absaug- und Förderschlauch für abrasive Feststoffe, gute Vakuumfestigkeit
4.8 foxiGarant PUR H-EL	Temperatur bis ca. +90°C/125°C	Wandstärke ca. 1,45 mm, elektrisch leitfähig ≤ 10^3 Ohm, innen glatt, Absaug- und Förderschlauch für abrasive Feststoffe in Ex-geschützten Bereichen, als Industriestaubsaugerschlauch
4.9 foxiMulti Neopren	Temperatur bis ca. +125°C/150°C	stauchbar, gute UV- und Ozonbeständigkeit, Absaugschlauch für chemische Dämpfe/Gase/Lösemittel

4.10 foxiMulti Hyp	Temperatur bis ca. +170°C	stauchbar, gute UV- und Ozonbeständigkeit, Absaugschlauch für chemische Dämpfe/Gase/ Lösemittel
4.11 foxiMulti PTFE-H	Temperatur bis ca. +170°/190°C	zweilagig, höhere Vakuumfestigkeit, stauchbar, Absaugschlauch für chemische Dämpfe/Gase/ Lösemittel
4.12 foxiMulti PTFE-H-EL	Temperatur bis ca. +170°C/190°C	zweilagig, elektrisch leitfähig ≤ 10^6 Ohm, stauchbar, Absaugschlauch für aggressive Dämpfe/ Gase/Lösemittel, höhere Vakuumfestigkeit
4.13 foxiMulti PTFE	Temperatur bis ca. +250°C/270°C	einlagig, stauchbar, Absaugschlauch für aggressive Dämpfe/Gase/ Lösemittel
4.14 foxiMulti PTFE-EL	Temperatur bis ca. +250°C/270°C	elektrisch leitfähig ≤ 10^6 Ohm, einlagig, stauchbar, Absaugschlauch für Ex-geschützte Bereiche
4.15 foxiMulti PTFE-S	Temperatur bis ca. +250°C/270°C	zweilagig, außen thermisch belastbar, stauchbar, Absaugschlauch für aggressive Dämpfe/Gase/ Lösemittel

Alle technischen Daten beziehen sich auf eine Medium- und Umgebungstemperatur von +20 °C und sind Richtwerte.
Technische Änderungen und Farbabweichungen vorbehalten.

4.1 foxiMulti PE

Innen-Ø ca. mm	Betriebsdruck ca. bar	Unterdruck ca. bar	Biegeradius ca. mm*	Gewicht ca. kg/m	Längen in m	Artikel-Nr.
51 (2")	0,900	0,392	30	0,40	frei wählbar 3-10	4641-051-101
55	0,850	0,324	33	0,40	frei wählbar 3-10	4641-055-101
60	0,780	0,273	36	0,50	frei wählbar 3-10	4641-060-101
65	0,680	0,232	39	0,50	frei wählbar 3-10	4641-065-101
70	0,670	0,200	42	0,50	frei wählbar 3-10	4641-070-101
76 (3")	0,620	0,175	45	0,50	frei wählbar 3-10	4641-076-101
80	0,610	0,153	48	0,60	frei wählbar 3-10	4641-080-101
90	0,560	0,121	54	0,60	frei wählbar 3-10	4641-090-101
102 (4")	0,510	0,098	60	0,60	frei wählbar 3-10	4641-102-101
110	0,480	0,081	66	0,60	frei wählbar 3-10	4641-110-101
120	0,360	0,069	72	0,60	frei wählbar 3-10	4641-120-101
127 (5")	0,330	0,063	75	0,70	frei wählbar 3-10	4641-127-101
130	0,280	0,058	78	0,70	frei wählbar 3-10	4641-130-101
140	0,250	0,050	84	0,70	frei wählbar 3-10	4641-140-101
152 (6")	0,220	0,043	90	0,80	frei wählbar 3-10	4641-152-101
160	0,210	0,038	96	0,80	frei wählbar 3-10	4641-160-101
170	0,190	0,034	102	0,80	frei wählbar 3-10	4641-170-101
175	0,185	0,032	105	0,90	frei wählbar 3-10	4641-175-101
180	0,172	0,030	108	0,90	frei wählbar 3-10	4641-180-101
203 (8")	0,148	0,025	120	1,00	frei wählbar 3-10	4641-203-101
215	0,128	0,022	151	1,10	frei wählbar 3-10	4641-215-101
225	0,115	0,020	158	1,10	frei wählbar 3-10	4641-225-101
254 (10")	0,100	0,016	175	1,30	frei wählbar 3-10	4641-254-101
275	0,080	0,013	193	1,40	frei wählbar 3-10	4641-275-101
300	0,070	0,011	210	1,50	frei wählbar 3-10	4641-300-101
315	0,062	0,010	221	1,60	frei wählbar 3-6	4641-315-101
325	0,059	0,009	228	1,70	frei wählbar 3-6	4641-325-101
350	0,056	0,008	245	1,90	frei wählbar 3-6	4641-350-101
375	0,050	0,007	263	2,20	frei wählbar 3-6	4641-375-101
400	0,047	0,006	280	2,40	frei wählbar 3-6	4641-400-101
450	0,045	0,005	360	2,70	frei wählbar 3-6	4641-450-101
500	0,043	0,004	400	3,10	frei wählbar 3-6	4641-500-101
550	0,042	0,003	440	3,50	frei wählbar 3-6	4641-550-101
600	0,039	0,003	480	3,90	frei wählbar 3-6	4641-600-101
700	0,031	0,002	560	4,50	frei wählbar 3-6	4641-700-101
800	0,022	0,002	640	5,20	frei wählbar 3-6	4641-800-101
900	0,016	0,001	720	6,00	frei wählbar 3-6	4641-900-101

Material
beidseitig PE-beschichtetes PE-Gewebe

Spirale
feuerverzinktes Stahlband

Temperatur
ca. -40°C bis ca. +85°C, kurzzeitig bis ca. +95°C

Abriebfestigkeit ●◐○○○
Chemische Beständigkeit ●●●●◐
Innenglätte ●●○○○
Stauchbarkeit ●●●●●
Flexibilität (Biegeradius) ●●●●●

sehr gut (5 Punkte), schwach (0 Punkte)
Die Bewertungspunkte sind Richtwerte und keine zugesicherten Produkteigenschaften im rechtlichen Sinne.

stauchbarer Absaugschlauch für chemische Dämpfe/Gase an Abfüllstationen, Extrusion- oder Spritzgussanlagen, gute Alternative zu PVC-Schläuchen an lufttechnischen Anlagen, da weichmacherfrei

Gemäß ATEX 2014/34/EU und TRGS 727 zulässig zur Aspiration nicht brennbarer Stäube (keine Zone oder Zone 22 im Inneren), zum Fördern von Gasen in Zone 1 und Zone 2 außen. Die Metallspirale ist beidseitig zu erden(siehe technische Informationen).

Verbindungselemente

20.3 foxi Multi-Schelle

21.0 Verbinder, Reduzierungen

* Bezogen auf die Innenseite des Schlauchbogens. Alle technischen Daten beziehen sich auf eine Medium- und Umgebungstemperatur von +20 °C und sind Richtwerte. Technische Änderungen und Farbabweichungen vorbehalten.

4.2 foxiGarant PE SL-EL

Innen-Ø ca. mm	Betriebsdruck ca. bar	Unterdruck ca. bar	Biegeradius ca. mm*	Außen-Ø ca. mm	Gewicht ca. kg/m	Längen in m	Artikel-Nr.
51 (2")	0,380	0,186	38	56	0,20	10 \ 15	1133-051-103
60	0,310	0,157	40	68	0,23	10 \ 15	1133-060-103
65	0,300	0,157	42	73	0,25	10 \ 15	1133-065-103
70	0,270	0,127	45	78	0,27	10 \ 15	1133-070-103
76 (3")	0,260	0,127	48	83	0,29	10 \ 15	1133-076-103
80	0,230	0,093	50	88	0,31	10 \ 15	1133-080-103
90	0,210	0,093	50	99	0,35	10 \ 15	1133-090-103
102 (4")	0,190	0,093	60	108	0,39	10 \ 15	1133-102-103
110	0,180	0,093	65	119	0,42	10 \ 15	1133-110-103
120	0,170	0,093	70	129	0,45	10 \ 15	1133-120-103
127 (5")	0,165	0,064	73	134	0,50	10 \ 15	1133-127-103
140	0,140	0,064	78	149	0,55	10 \ 15	1133-140-103
152 (6")	0,130	0,064	85	159	0,57	10 \ 15	1133-152-103
160	0,120	0,064	90	169	0,60	10 \ 15	1133-160-103
175	0,100	0,064	98	184	0,65	10 \ 15	1133-175-103
180	0,100	0,064	100	189	0,70	10 \ 15	1133-180-103
203 (8")	0,090	0,029	113	210	0,75	10 \ 15	1133-203-103
225	0,085	0,029	128	235	0,92	10 \ 15	1133-225-103
250	0,080	0,028	140	252	1,01	10 \ 15	1133-250-103
254 (10")	0,080	0,028	140	260	1,01	10 \ 15	1133-254-103
275	0,070	0,025	173	280	1,25	10 \ 15	1133-275-103
280	0,070	0,025	180	285	1,28	10 \ 15	1133-280-103
300	0,060	0,025	196	310	1,32	10	1133-300-103
315	0,045	0,025	200	320	1,45	10	1133-315-103
350	0,040	0,020	210	360	1,50	10	1133-350-103
400	0,030	0,020	227	410	2,30	10	1133-400-103

Material
Polyethylen

EC Ex EL

elektrisch leitfähig mit Oberflächenwiderstand $R_O \leq 10^3$ Ohm und spezifischen Widerstand $p < 10^4\ \Omega * m$

Spirale
Federstahldraht

Wandstärke
ca. 0,4 mm

Temperatur
ca. -35°C bis ca. +80°C

Abriebfestigkeit
Chemische Beständigkeit
Innenglätte
Stauchbakeit
Flexibilität (Biegeradids)

sehr gut (5 Punkte), schwach (0 Punkte)
Die Bewertungspunkte sind Richtwerte und keine zugesicherten Produkteigenschaften im rechtlichen Sinne.

sehr leichter und stauchbarer Absaugschlauch für chemische Dämpfe, Lösemittel, Gase, Flüssigkeiten an Verladestationen in Ex-geschützten Bereichen, als Luftschlauch für Biogasanlagen

Gemäß ATEX 2014/34/EU und TRGS 727 zulässig zum pneumatischen Transport brennbarer Stäu-be/Schüttgüter (Zone 20, 21, 22 im Inneren), zur Aspiration brennbarer Stäube (Zone 20, 21, 22 im Inneren) und nicht brennbarer Stäube (keine oder Zone 22 im Inneren), zur Förderung von Gasen (Zone 0, 1, 2 im Inneren), zur Förderung von Gasen (Zone 0, 1, 2 außen). Die Metallspirale ist beidseitig zu erden (siehe technische Informationen).

Verbindungselemente

20.1 foxi Spiral-Schelle

21.0 Verbinder, Reduzierungen

* Bezogen auf die Innenseite des Schlauchbogens. Alle technischen Daten beziehen sich auf eine Medium- und Umgebungstemperatur von +20 °C und sind Richtwerte. Technische Änderungen und Farbabweichungen vorbehalten.

4.3 foxiGarant PE L-EL

Innen-Ø ca. mm	Betriebsdruck ca. bar	Unterdruck ca. bar	Biegeradius ca. mm*	Außen-Ø ca. mm	Gewicht ca. kg/m	Längen in m	Artikel-Nr.
51 (2")	0,700	0,650	58	58	0,45	10 \ 15	2233-051-103
55	0,660	0,550	63	63	0,51	10 \ 15	2233-055-103
60	0,600	0,530	68	68	0,53	10 \ 15	2233-060-103
65	0,530	0,470	73	73	0,64	10 \ 15	2233-065-103
70	0,470	0,470	78	78	0,68	10 \ 15	2233-070-103
76 (3")	0,490	0,350	84	84	0,72	10 \ 15	2233-076-103
80	0,410	0,350	88	88	0,76	10 \ 15	2233-080-103
102 (4")	0,370	0,260	110	110	0,95	10 \ 15	2233-102-103
110	0,300	0,260	119	119	1,03	10	2233-110-103
120	0,300	0,260	129	129	1,12	10	2233-120-103
127 (5")	0,290	0,260	135	135	1,18	10	2233-127-103
140	0,230	0,170	149	149	1,38	10	2233-140-103
152 (6")	0,220	0,170	161	161	1,48	10	2233-152-103
160	0,220	0,170	170	170	1,74	10	2233-160-103
175	0,190	0,170	185	185	1,85	10	2233-175-103
180	0,190	0,170	190	190	1,90	10	2233-180-103
203 (8")	0,190	0,170	214	214	2,30	10	2233-203-103
225	0,150	0,100	235	235	2,55	10	2233-225-103
250	0,150	0,095	260	260	3,02	10	2233-250-103
254 (10")	0,150	0,095	260	267	3,02	10	2233-254-103
275	0,150	0,095	284	284	3,11	10	2233-275-103
300	0,090	0,095	310	310	3,20	10	2233-300-103
315	0,085	0,070	325	325	3,32	10	2233-315-103
325	0,085	0,070	335	335	3,40	10	2233-325-103
350	0,060	0,060	360	360	3,60	10	2233-350-103
400	0,045	0,060	410	411	4,45	10	2233-400-103

Material
Polyethylen

elektrisch leitfähig mit Oberflächenwiderstand $R_O \leq 10^3$ Ohm und spezifischen Widerstand $p < 10^4\ \Omega * m$

Spirale
Federstahldraht

Wandstärke
ca. 0,75 mm

Temperatur
ca. -35°C bis ca. +80°C

Abriebfestigkeit ●●○○○
Chemische Beständigkeit ●●●●◐
Innenglätte ●●●●◐
Stauchbarkeit ●○○○○
Flexibilität (Biegeradius) ●●●◐○

sehr gut (5 Punkte), schwach (0 Punkte)
Die Bewertungspunkte sind Richtwerte und keine zugesicherten Produkteigenschaften im rechtlichen Sinne.

innen glatter Absaug- und Gebläseschlauch für chemische Dämpfe, Flüssigkeiten,Gase und Feststoffe an Absauganlagen oder Abfüllanlagen in Ex-geschützten Bereichen, als Industriestaubsaugerschlauch

Gemäß ATEX 2014/34/EU und TRGS 727 zulässig zum pneumatischen Transport brennbarer Stäube/Schüttgüter (Zone 20, 21, 22 im Inneren), zur Aspiration brennbarer Stäube (Zone 20, 21, 22 im Inneren) und nicht brennbarer Stäube (keine oder Zone 22 im Inneren), zur Förderung von Gasen (Zone 0, 1, 2 im Inneren), zur Förderung von Gasen (Zone 0, 1, 2 außen). Die Metallspirale ist beidseitig zu erden (siehe technische Informationen).

Verbindungselemente

20.1 foxi Spiral-Schelle

21.0 Verbinder, Reduzierungen

22.0 Kupplungen, Flansche

* Bezogen auf die Innenseite des Schlauchbogens. Alle technischen Daten beziehen sich auf eine Medium- und Umgebungstemperatur von +20 °C und sind Richtwerte. Technische Änderungen und Farbabweichungen vorbehalten.

4.4 foxiPremium PUR SL

Innen-Ø ca. mm	Betriebsdruck ca. bar	Unterdruck ca. bar	Biegeradius ca. mm*	Außen-Ø ca. mm	Gewicht ca. kg/m	Längen in m	Artikel-Nr.
38 (1 ½")	0,850	0,250	20	44	0,26	10 \ 15	1118-038-101
40	0,820	0,240	20	46	0,28	10 \ 15 \20	1118-040-101
51 (2")	0,780	0,201	25	57	0,30	10 \ 15 \20	1118-051-101
60	0,760	0,186	35	68	0,35	10 \ 15 \20	1118-060-101
65	0,680	0,157	38	73	0,38	10 \ 15 \20	1118-065-101
70	0,610	0,157	40	78	0,41	10 \ 15 \20	1118-070-101
76 (3")	0,610	0,127	43	83	0,50	10 \ 15 \20	1118-076-101
80	0,530	0,127	45	88	0,53	10 \ 15 \20	1118-080-101
90	0,460	0,093	50	99	0,65	10 \ 15 \20	1118-090-101
102 (4")	0,460	0,093	55	108	0,67	10 \ 15 \20	1118-102-101
110	0,300	0,093	60	119	0,73	10 \ 15 \20	1118-110-101
120	0,300	0,093	65	129	0,79	10 \ 15 \20	1118-120-101
127 (5")	0,300	0,093	68	134	0,83	10 \ 15 \20	1118-127-101
140	0,300	0,064	75	149	0,86	10 \ 15 \20	1118-140-101
152 (6")	0,300	0,064	80	159	0,89	10 \ 15 \20	1118-152-101
160	0,300	0,064	85	169	1,05	10 \ 15	1118-160-101
170	0,230	0,064	90	179	1,09	10 \ 15	1118-170-101
175	0,230	0,064	93	184	1,11	10 \ 15	1118-175-101
180	0,230	0,064	95	189	1,13	10 \ 15	1118-180-101
203 (8")	0,230	0,064	105	210	1,25	10 \ 15	1118-203-101
225	0,150	0,029	118	235	1,41	10 \ 15	1118-225-101
250	0,150	0,029	130	252	1,49	10 \ 15	1118-250-101
254 (10")	0,150	0,029	130	260	1,49	10 \ 15	1118-254-101
275	0,150	0,029	143	285	1,64	10 \ 15	1118-275-101
280	0,150	0,029	145	290	1,67	10 \ 15	1118-280-101
300	0,140	0,028	155	310	1,78	10	1118-300-101
315	0,130	0,026	162	325	1,85	10	1118-315-101
350	0,120	0,025	180	360	2,44	10	1118-350-101
400	0,120	0,025	210	410	3,04	10	1118-400-101

Material
hoch abriebfestes Polyester Polyurethan

permanent antistatisch mit Oberflächenwiderstand $R_O < 10^9$ Ohm und spezifischen Widerstand $p < 2{,}5 * 10^8\ \Omega * m$

Wandung entspricht den Anforderungen der FDA 21 CFR § 177.2600 und ist konform der VO 10/2011/EU

Spirale
Federstahldraht, verkupfert

Wandstärke
ca. 0,55 mm

Temperatur
ca. -40°C bis ca. +90°C, kurzzeitig bis ca. +125°C

Abriebfestigkeit ●●●○○
Chemische Beständigkeit ●●●○○
Innenglätte ●●○○○
Stauchbarkeit ●●●●●
Flexibilität (Biegeradius) ●●●●●

sehr gut (5 Punkte), schwach (0 Punkte)
Die Bewertungspunkte sind Richtwerte und keine zugesicherten Produkteigenschaften im rechtlichen Sinne.

sehr leichter, stauchbarer und abriebfester Absaugschlauch für chemische Stäube/Partikel oder Luft an Filteranlagen, stationären oder mobilen Absauggeräten in der Pharmaindustrie

Gemäß ATEX 2014/34/EU und TRGS 727 zulässig zum pneumatischen Transport brennbarer Stäube/Schüttgüter (Zone 20, 21, 22 im Inneren), zur Aspiration brennbarer Stäube (Zone 20, 21, 22 im Inneren) und nicht brennbarer Stäube (keine oder Zone 22 im Inneren), zur Förderung von Gasen (Zone 1 und Zone 2 außen). Die Metallspirale ist beidseitig zu erden (siehe technische Informationen).

Verbindungselemente

20.1 foxi Spiral-Schelle

21.0 Verbinder, Reduzierungen

* Bezogen auf die Innenseite des Schlauchbogens. Alle technischen Daten beziehen sich auf eine Medium- und Umgebungstemperatur von +20 °C und sind Richtwerte. Technische Änderungen und Farbabweichungen vorbehalten.

4.5 foxiPremium PUR L

Innen-Ø ca. mm	Betriebsdruck ca. bar	Unterdruck ca. bar	Biegeradius ca. mm*	Außen-Ø ca. mm	Gewicht ca. kg/m	Längen in m	Artikel-Nr.
26 (1")	3,220	0,785	31	31	0,25	10 \ 15 \ 20	3218-026-101
32 (1 ¼")	2,520	0,711	40	40	0,35	10 \ 15 \ 20	3218-032-101
38 (1 ½")	2,100	0,662	46	46	0,39	10 \ 15 \ 20	3218-038-101
40	2,100	0,662	48	48	0,40	10 \ 15 \ 20	3218-040-101
45	1,840	0,588	53	53	0,42	10 \ 15 \ 20	3218-045-101
51 (2")	1,680	0,515	58	58	0,45	10 \ 15 \ 20	3218-051-101
55	1,540	0,441	63	63	0,51	10 \ 15 \ 20	3218-055-101
60	1,400	0,441	68	68	0,53	10 \ 15 \ 20	3218-060-101
63 (2 ½")	1,400	0,441	68	68	0,53	10 \ 15 \ 20	3218-063-101
65	1,260	0,368	73	73	0,64	10 \ 15 \ 20	3218-065-101
70	1,120	0,368	78	78	0,68	10 \ 15 \ 20	3218-070-101
76 (3")	1,120	0,294	84	84	0,72	10 \ 15 \ 20	3218-076-101
80	0,890	0,294	88	88	0,76	10 \ 15 \ 20	3218-080-101
90	0,840	0,221	99	99	0,88	10 \ 15 \ 20	3218-090-101
102 (4")	0,840	0,221	110	110	0,95	10 \ 15 \ 20	3218-102-101
110	0,700	0,221	119	119	1,03	10 \ 15	3218-110-101
115	0,700	0,221	124	124	1,06	10 \ 15	3218-115-101
120	0,700	0,221	129	129	1,12	10 \ 15	3218-120-101
127 (5")	0,700	0,221	135	135	1,18	10 \ 15	3218-127-101
130	0,560	0,221	139	139	1,20	10 \ 15	3218-130-101
140	0,560	0,147	149	149	1,38	10 \ 15	3218-140-101
152 (6")	0,560	0,147	161	161	1,48	10 \ 15	3218-152-101
160	0,560	0,147	170	170	1,74	10 \ 15	3218-160-101
170	0,420	0,147	180	180	1,80	10 \ 15	3218-170-101
175	0,420	0,147	185	185	1,85	10 \ 15	3218-175-101
180	0,420	0,147	190	190	1,90	10 \ 15	3218-180-101
203 (8")	0,420	0,147	214	214	2,30	10 \ 15	3218-203-101
225	0,280	0,074	235	235	2,55	10 \ 15	3218-225-101
250	0,280	0,074	260	260	3,02	10 \ 15	3218-250-101
254 (10")	0,280	0,074	260	260	3,02	10 \ 15	3218-254-101
275	0,280	0,074	284	284	3,11	10	3218-275-101
300	0,250	0,066	310	310	3,20	10	3218-300-101
315	0,250	0,066	325	325	3,32	10	3218-315-101
325	0,250	0,066	335	335	3,40	10	3218-325-101
350	0,130	0,066	360	360	3,60	10	3218-350-101
400	0,130	0,051	410	411	4,45	10	3218-400-101
450	0,130	0,051	460	461	5,06	10	3218-450-101
500	0,130	0,051	510	511	5,70	10	3218-500-101

Material
hoch abriebfestes Polyester Polyurethan

permanent antistatisch mit Oberflächenwider stand $R_O < 10^9$ Ohm und spezifischen Widerstand $p < 2{,}5 * 10^8\ \Omega * m$

Wandung entspricht den Anforderungen der FDA 21 CFR § 177.2600 und ist konform der VO 10/2011/EU

Spirale
Federstahldraht, verkupfert

Wandstärke
ca. 0,75mm

Temperatur
ca. -40°C bis ca. +90°C, kurzzeitig bis ca. +125°C

Abriebfestigkeit ●●●◐○
Chemische Beständigkeit ●●●○○
Innenglätte ●●●●◐
Stauchbarkeit ●○○○○
Flexibilität (Biegeradius) ●●●●◐

sehr gut (5 Punkte), schwach (0 Punkte)
Die Bewertungspunkte sind Richtwerte und keine zugesicherten Produkteigenschaften im rechtlichen Sinne.

innen glatter und abriebfester Absaug- und Gebläseschlauch für feinkörnige Feststoffe, Stäube an Abfüllanlagen, als Auslaufschlauch in der Pharmaindustrie

Gemäß ATEX 2014/34/EU und TRGS 727 zulässig zum pneumatischen Transport brennbarer Stäube/Schüttgüter (Zone 20, 21, 22 im Inneren), zur Aspiration brennbarer Stäube (Zone 20, 21, 22 im Inneren) und nicht brennbarer Stäube (keine oder Zone 22 im Inneren), zur Förderung von Gasen und brennbaren Flüssigkeiten (Zone 1 und Zone 2 außen). Die Metallspirale ist beidseitig zu erden (siehe technische Informationen).

Verbindungselemente

20.1 foxi Spiral-Schelle

21.0 Verbinder, Reduzierungen

22.0 Kupplungen, Flansche

* Bezogen auf die Innenseite des Schlauchbogens. Alle technischen Daten beziehen sich auf eine Medium- und Umgebungstemperatur von +20 °C und sind Richtwerte. Technische Änderungen und Farbabweichungen vorbehalten.

4.6 foxiGarant PUR L-EL

Innen-Ø ca. mm	Betriebsdruck ca. bar	Unterdruck ca. bar	Biegeradius ca. mm*	Außen-Ø ca. mm	Gewicht ca. kg/m	Längen in m	Artikel-Nr.
26 (1")	2,100	0,662	48	34	0,33	10 \ 15	2213-026-103
32 (1 ¼")	2,100	0,662	50	40	0,37	10 \ 15	2213-032-103
38 (1 ½")	2,100	0,662	50	46	0,39	10 \ 15	2213-038-103
40	2,100	0,662	52	48	0,40	10 \ 15	2213-040-103
45	1,840	0,588	57	53	0,42	10 \ 15	2213-045-103
51 (2")	1,680	0,515	62	58	0,45	10 \ 15	2213-051-103
55	1,540	0,441	67	63	0,51	10 \ 15	2213-055-103
60	1,400	0,441	72	68	0,53	10 \ 15	2213-060-103
65	1,260	0,368	77	73	0,64	10 \ 15	2213-065-103
70	1,120	0,368	82	78	0,68	10 \ 15	2213-070-103
76 (3")	1,120	0,294	88	84	0,72	10 \ 15	2213-076-103
80	0,980	0,294	92	88	0,76	10 \ 15	2213-080-103
102 (4")	0,840	0,221	114	110	0,95	10 \ 15	2213-102-103
110	0,700	0,221	123	119	1,03	10 \ 15	2213-110-103
120	0,700	0,221	132	129	1,12	10 \ 15	2213-120-103
127 (5")	0,700	0,221	139	135	1,18	10 \ 15	2213-127-103
140	0,560	0,147	153	149	1,38	10 \ 15	2213-140-103
152 (6")	0,560	0,147	165	161	1,48	10 \ 15	2213-152-103
160	0,560	0,147	174	170	1,74	10 \ 15	2213-160-103
175	0,420	0,147	189	185	1,85	10 \ 15	2213-175-103
180	0,420	0,147	195	190	1,90	10 \ 15	2213-180-103
203 (8")	0,420	0,147	224	214	2,30	10 \ 15	2213-203-103
225	0,280	0,074	245	235	2,55	10	2213-225-103
250	0,280	0,074	270	260	3,02	10	2213-250-103
254 (10")	0,280	0,074	270	268	3,06	10	2213-254-103
275	0,280	0,074	294	284	3,11	10	2213-275-103
300	0,250	0,066	320	310	3,20	10	2213-300-103
315	0,250	0,066	335	325	3,32	10	2213-315-103
325	0,250	0,066	345	335	3,40	10	2213-325-103
350	0,130	0,066	370	360	3,60	10	2213-350-103
400	0,130	0,051	420	411	4,45	10	2213-400-103
450	0,130	0,051	470	461	5,06	10	2213-450-103
500	0,130	0,051	520	511	5,70	10	2213-500-103

Material
hoch abriebfestes Polyester Polyurethan

EC Ex EL

elektrisch leitfähig mit Oberflächenwiderstand $R_O \leq 10^3$ Ohm und spezifischen Widerstand $p < 10^4\ \Omega * m$

Spirale
Federstahldraht

Wandstärke
ca. 0,75 mm

Temperatur
ca. -40°C bis ca. +90°C, kurzzeitig bis ca. +125°C

Abriebfestigkeit ●●●◐○
Chemische Beständigkeit ●●●○○
Innenglätte ●●●●◐
Stauchbarkeit ●○○○○
Flexibilität (Biegeradius) ●●●●○

sehr gut (5 Punkte), schwach (0 Punkte)
Die Bewertungspunkte sind Richtwerte und keine zugesicherten Produkteigenschaften im rechtlichen Sinne.

innen glatter Absaug- und Gebläseschlauch für abrasive Feststoffe sowie für die Absaugung von flüssigen Medien in Ex-geschützten Bereichen, als Industriestaubsaugerschlauch

Gemäß ATEX 2014/34/EU und TRGS 727 zulässig zum pneumatischen Transport brennbarer Stäube/Schüttgüter (Zone 20, 21, 22 im Inneren), zur Aspiration brennbarer Stäube (Zone 20, 21, 22 im Inneren) und nicht brennbarer Stäube (keine oder Zone 22 im Inneren), zur Förderung von Gasen und brennbaren Flüssigkeiten (Zone 0, 1, 2 im Inneren), zur Förderung von Gasen und brennbaren Flüssigkeiten (Zone 0, 1, 2 außen). Die Metallspirale ist beidseitig zu erden (siehe technische Informationen).

Verbindungselemente

20.1 foxi Spiral-Schelle

21.0 Verbinder, Reduzierungen

22.0 Kupplungen, Flansche

* Bezogen auf die Innenseite des Schlauchbogens. Alle technischen Daten beziehen sich auf eine Medium- und Umgebungstemperatur von +20 °C und sind Richtwerte. Technische Änderungen und Farbabweichungen vorbehalten.

4.7 foxiPremium PUR H

Innen-Ø ca. mm	Betriebsdruck ca. bar	Unterdruck ca. bar	Biegeradius ca. mm*	Außen-Ø ca. mm	Gewicht ca. kg/m	Längen in m	Artikel-Nr.
16	4,500	0,922	40	22	0,18	10 \ 15 \ 20	3318-016-101
18	4,350	0,922	41	24	0,20	10 \ 15 \ 20	3318-018-101
20	4,300	0,922	43	26	0,22	10 \ 15 \ 20	3318-020-101
26 (1")	4,160	0,922	47	33	0,29	10 \ 15 \ 20	3318-026-101
32 (1 ¼")	3,250	0,922	60	41	0,39	10 \ 15 \ 20	3318-032-101
38 (1 ½")	3,120	0,824	69	47	0,46	10 \ 15 \ 20	3318-038-101
40	3,000	0,819	72	49	0,49	10 \ 15 \ 20	3318-040-101
45	2,950	0,809	80	55	0,55	10 \ 15 \ 20	3318-045-101
51 (2")	2,900	0,785	87	61	0,71	10 \ 15 \ 20	3318-051-101
55	2,750	0,760	95	65	0,77	10 \ 15 \ 20	3318-055-101
60	2,550	0,735	102	70	0,84	10 \ 15 \ 20	3318-060-101
63 (2 ½")	2,550	0,735	102	70	0,84	10 \ 15 \ 20	3318-063-101
65	2,400	0,662	112	75	0,91	10 \ 15 \ 20	3318-065-101
70	2,250	0,662	117	80	0,97	10 \ 15 \ 20	3318-070-101
76 (3")	2,000	0,588	126	87	1,06	10 \ 15 \ 20	3318-076-101
80	2,000	0,588	132	91	1,11	10 \ 15 \ 20	3318-080-101
85	1,650	0,515	145	97	1,20	10 \ 15 \ 20	3318-085-101
90	1,650	0,515	149	101	1,25	10 \ 15 \ 20	3318-090-101
102 (4")	1,500	0,441	165	112	1,48	10 \ 15 \ 20	3318-102-101
110	1,350	0,441	179	121	1,61	10 \ 15	3318-110-101
115	1,350	0,441	179	121	1,70	10 \ 15	3318-115-101
120	1,300	0,306	194	131	1,75	10 \ 15	3318-120-101
127 (5")	1,300	0,306	203	138	1,91	10 \ 15	3318-127-101
130	1,300	0,306	209	141	1,96	10 \ 15	3318-130-101
140	1,050	0,245	224	151	2,11	10 \ 15	3318-140-101
152 (6")	1,050	0,245	242	163	2,29	10 \ 15	3318-152-101
160	0,900	0,245	255	171	2,51	10 \ 15	3318-160-101
170	0,900	0,184	270	181	2,67	10 \ 15	3318-170-101
175	0,900	0,184	278	186	2,74	10 \ 15	3318-175-101
180	0,750	0,184	285	191	2,82	10 \ 15	3318-180-101
203 (8")	0,750	0,184	321	215	3,30	10 \ 15	3318-203-101
225	0,600	0,123	353	237	3,65	10 \ 15	3318-225-101
250	0,600	0,123	390	263	3,84	10 \ 15	3318-250-101
254 (10")	0,600	0,123	390	267	3,84	10 \ 15	3318-254-101
275	0,450	0,123	426	288	4,22	10 \ 15	3318-275-101
300	0,450	0,123	465	313	4,94	10	3318-300-101
315	0,450	0,123	488	328	5,19	10	3318-315-101
325	0,450	0,123	503	338	5,35	10	3318-325-101
350	0,450	0,123	540	363	6,96	10	3318-350-101
400	0,300	0,066	615	413	7,95	10	3318-400-101
450	0,300	0,066	690	463	8,94	10	3318-450-101
500	0,300	0,066	765	513	9,93	10	3318-500-101

Material
hoch abriebfestes Polyester Polyurethan

permanent antistatisch mit Oberflächenwiderstand $R_O < 10^9$ Ohm und spezifischen Widerstand $p < 2{,}5 * 10^8\ \Omega * m$

Wandung entspricht den Anforderungen der FDA 21 CFR § 177.2600 und ist konform der VO 10/2011/EU

Spirale
Federstahldraht, verkupfert

Wandstärke
ca. 1,45 mm

Temperatur
ca. -40°C bis ca. +90°C, kurzzeitig bis ca. +125°C

Abriebfestigkeit ●●●●●
Chemische Beständigkeit ●●●○○
Innenglätte ●●●●◐
Stauchbarkeit ○○○○○
Flexibilität (Biegeradius) ●●●●◐

sehr gut (5 Punkte), schwach (0 Punkte)
Die Bewertungspunkte sind Richtwerte und keine zugesicherten Produkteigenschaften im rechtlichen Sinne.

innen glatter Absaug- und Gebläseschlauch für abrasive Feststoffe wie Pulver, Tabletten sowie Flüssigkeiten in der Pharmaindustrie, sehr gute Vakuumfestigkeit

Gemäß ATEX 2014/34/EU und TRGS 727 zulässig zum pneumatischen Transport brennbarer Stäube/Schüttgüter (Zone 20, 21, 22 im Inneren), zur Aspiration brennbarer Stäube (Zone 20, 21, 22 im Inneren) und nicht brennbarer Stäube (keine oder Zone 22 im Inneren), zur Förderung von Gasen und brennbaren Flüssigkeiten (Zone 1 und Zone 2 außen). Die Metallspirale ist beidseitig zu erden (siehe technische Informationen).

Verbindungselemente

20.2 foxi Pro-Spiral-Schelle

21.0 Verbinder, Reduzierungen

22.0 Kupplungen, Flansche

* Bezogen auf die Innenseite des Schlauchbogens. Alle technischen Daten beziehen sich auf eine Medium- und Umgebungstemperatur von +20 °C und sind Richtwerte. Technische Änderungen und Farbabweichungen vorbehalten.

4.8 foxiGarant PUR H-EL

Innen-Ø ca. mm	Betriebsdruck ca. bar	Unterdruck ca. bar	Biegeradius ca. mm*	Außen-Ø ca. mm	Gewicht ca. kg/m	Längen in m	Artikel-Nr.
38 (1 ½")	3,120	0,824	74	47	0,46	10 \ 15	2313-038-103
40	3,000	0,819	77	49	0,49	10 \ 15	2313-040-103
45	2,950	0,809	85	55	0,55	10 \ 15	2313-045-103
51 (2")	2,900	0,785	92	61	0,77	10 \ 15	2313-051-103
60	2,550	0,735	107	70	0,84	10 \ 15	2313-060-103
65	2,400	0,662	119	75	0,91	10 \ 15	2313-065-103
70	2,250	0,662	122	80	0,97	10 \ 15	2313-070-103
76 (3")	2,000	0,588	131	87	1,06	10 \ 15	2313-076-103
80	2,000	0,588	137	91	1,25	10 \ 15	2313-080-103
102 (4")	1,500	0,441	170	112	1,48	10 \ 15	2313-102-103
110	1,350	0,441	184	121	1,68	10 \ 15	2313-110-103
120	1,300	0,306	199	131	1,75	10 \ 15	2313-120-103
127 (5")	1,300	0,306	208	138	1,96	10 \ 15	2313-127-103
140	1,050	0,245	229	151	2,11	10 \ 15	2313-140-103
152 (6")	1,050	0,245	247	163	2,29	10 \ 15	2313-152-103
160	0,900	0,245	260	171	2,67	10 \ 15	2313-160-103
175	0,900	0,184	283	186	2,74	10 \ 15	2313-175-103
180	0,750	0,184	290	191	2,82	10 \ 15	2313-180-103
203 (8")	0,750	0,184	326	215	3,30	10 \ 15	2313-203-103
225	0,600	0,123	358	237	3,65	10	2313-225-103
250	0,600	0,123	395	263	3,84	10	2313-250-103
254 (10")	0,600	0,123	395	267	3,84	10	2313-254-103
275	0,450	0,123	431	288	4,30	10	2313-275-103
300	0,450	0,123	465	313	4,94	10	2313-300-103
315	0,450	0,123	498	328	5,19	10	2313-315-103
325	0,450	0,123	513	338	5,35	10	2313-325-103
350	0,450	0,123	550	363	6,96	10	2313-350-103
400	0,300	0,066	625	413	7,95	10	2313-400-103
450	0,300	0,066	700	463	8,94	10	2313-450-103
500	0,300	0,066	775	513	9,93	10	2313-500-103

Material
hoch abriebfestes Polyester Polyurethan

EC Ex EL

elektrisch leitfähig mit Oberflächenwiderstand $R_O \leq 10^3$ Ohm und spezifischen Widerstand $p < 10^4\ \Omega * m$

Spirale
Federstahldraht

Wandstärke
ca. 1,45 mm

Temperatur
ca. -40°C bis ca. +90°C, kurzzeitig bis ca. +125°C

Abriebfestigkeit ●●●●○
Chemische Beständigkeit ●●●○○
Innenglätte ●●●●◐
Stauchbarkeit ○○○○○
Flexibilität (Biegeradius) ●●●◐○

sehr gut (5 Punkte), schwach (0 Punkte)
Die Bewertungspunkte sind Richtwerte und keine zugesicherten Produkteigenschaften im rechtlichen Sinne.

elektrisch leitfähiger Absaug- und Gebläseschlauch mit glatter Innenwandung für abrasive, grobkörnige Feststoffe in Ex-geschützten Bereichen, als Industriestaubsaugerschlauch

Gemäß ATEX 2014/34/EU und TRGS 727 zulässig zum pneumatischen Transport brennbarer Stäube/Schüttgüter (Zone 20, 21, 22 im Inneren), zur Aspiration brennbarer Stäube (Zone 20, 21, 22 im Inneren) und nicht brennbarer Stäube (keine oder Zone 22 im Inneren), zur Förderung von Gasen und brennbaren Flüssigkeiten (Zone 0, 1, 2 im Inneren), zur Förderung von Gasen und brennbaren Flüssigkeiten (Zone 0, 1, 2 außen). Die Metallspirale ist beidseitig zu erden(siehe technische Informationen).

Verbindungselemente

20.2 foxi Pro-Spiral-Schelle

21.0 Verbinder, Reduzierungen

22.0 Kupplungen, Flansche

* Bezogen auf die Innenseite des Schlauchbogens. Alle technischen Daten beziehen sich auf eine Medium- und Umgebungstemperatur von +20 °C und sind Richtwerte. Technische Änderungen und Farbabweichungen vorbehalten.

4.9 foxiMulti Neopren

Innen-Ø ca. mm	Betriebsdruck ca. bar	Unterdruck ca. bar	Biegeradius ca. mm*	Gewicht ca. kg/m	Längen in m	Artikel-Nr.
51 (2")	0,900	0,392	30	0,40	frei wählbar 3-10	4642-051-103
55	0,850	0,324	33	0,40	frei wählbar 3-10	4642-055-103
60	0,780	0,273	36	0,50	frei wählbar 3-10	4642-060-103
65	0,680	0,232	39	0,50	frei wählbar 3-10	4642-065-103
70	0,670	0,200	42	0,50	frei wählbar 3-10	4642-070-103
76 (3")	0,620	0,175	45	0,60	frei wählbar 3-10	4642-076-103
80	0,610	0,153	48	0,60	frei wählbar 3-10	4642-080-103
90	0,560	0,121	54	0,60	frei wählbar 3-10	4642-090-103
102 (4")	0,510	0,098	60	0,60	frei wählbar 3-10	4642-102-103
110	0,480	0,081	66	0,70	frei wählbar 3-10	4642-110-103
120	0,360	0,069	72	0,70	frei wählbar 3-10	4642-120-103
127 (5")	0,330	0,063	75	0,80	frei wählbar 3-10	4642-127-103
130	0,280	0,058	78	0,80	frei wählbar 3-10	4642-130-103
140	0,250	0,050	84	0,80	frei wählbar 3-10	4642-140-103
152 (6")	0,220	0,043	90	0,90	frei wählbar 3-10	4642-152-103
160	0,210	0,038	96	0,90	frei wählbar 3-10	4642-160-103
170	0,190	0,034	102	0,90	frei wählbar 3-10	4642-170-103
175	0,185	0,032	105	1,00	frei wählbar 3-10	4642-175-103
180	0,172	0,030	108	1,00	frei wählbar 3-10	4642-180-103
203 (8")	0,148	0,025	120	1,20	frei wählbar 3-10	4642-203-103
215	0,128	0,022	151	1,30	frei wählbar 3-10	4642-215-103
225	0,115	0,020	158	1,40	frei wählbar 3-10	4642-225-103
254 (10")	0,100	0,016	175	1,60	frei wählbar 3-10	4642-254-103
275	0,080	0,013	193	1,90	frei wählbar 3-10	4642-275-103
300	0,070	0,011	210	2,10	frei wählbar 3-10	4642-300-103
315	0,062	0,010	221	2,10	frei wählbar 3-6	4642-315-103
325	0,059	0,009	228	2,20	frei wählbar 3-6	4642-325-103
350	0,056	0,008	245	2,50	frei wählbar 3-6	4642-350-103
375	0,050	0,007	263	2,90	frei wählbar 3-6	4642-375-103
400	0,047	0,006	280	3,10	frei wählbar 3-6	4642-400-103
450	0,045	0,005	360	3,60	frei wählbar 3-6	4642-450-103
500	0,043	0,004	400	4,10	frei wählbar 3-6	4642-500-103
550	0,042	0,003	440	4,60	frei wählbar 3-6	4642-550-103
600	0,039	0,003	480	5,10	frei wählbar 3-6	4642-600-103
700	0,031	0,002	560	6,00	frei wählbar 3-6	4642-700-103
800	0,022	0,002	640	6,90	frei wählbar 3-6	4642-800-103
900	0,016	0,001	720	7,80	frei wählbar 3-6	4642-900-103

Material
Neopren beschichtetes Polyestergewebe

Spirale
feuerverzinktes Stahlband

Temperatur
ca. -35°C bis ca. +125°C, kurzzeitig bis ca. +150°C

Abriebfestigkeit ●◐○○○
Chemische Beständigkeit ●●●●○
Innenglätte ●●○○○
Stauchbarkeit ●●●●●
Flexibilität (Biegeradius) ●●●●●

sehr gut (5 Punkte), schwach (0 Punkte)
Die Bewertungspunkte sind Richtwerte und keine zugesicherten Produkteigenschaften im rechtlichen Sinne.

stauchbarer Absaugschlauch für chemische Dämpfe/Gase an Abfüllstationen, stationären oder mobilen Filteranlagen, für Klima- und Lüftungstechnik

Gemäß ATEX 2014/34/EU und TRGS 727 zulässig zur Aspiration nicht brennbarer Stäube (keine Zone oder Zone 22 im Inneren), zum Fördern von Gasen in Zone 1 und Zone 2 außen. Die Metallspirale ist beidseitig zu erden (siehe technische Informationen).

Verbindungselemente

20.3 foxi Multi-Schelle

21.0 Verbinder, Reduzierungen

* Bezogen auf die Innenseite des Schlauchbogens. Alle technischen Daten beziehen sich auf eine Medium- und Umgebungstemperatur von +20 °C und sind Richtwerte. Technische Änderungen und Farbabweichungen vorbehalten.

4.10 foxiMulti Hyp

Innen-Ø ca. mm	Betriebsdruck ca. bar	Unterdruck ca. bar	Biegeradius ca. mm*	Gewicht ca. kg/m	Längen in m	Artikel-Nr.
40	0,930	0,461	24	0,40	frei wählbar 3-10	4643-040-100
45	0,920	0,431	27	0,40	frei wählbar 3-10	4643-045-100
51 (2")	0,900	0,392	30	0,40	frei wählbar 3-10	4643-051-100
55	0,850	0,324	33	0,40	frei wählbar 3-10	4643-055-100
60	0,780	0,273	36	0,50	frei wählbar 3-10	4643-060-100
65	0,680	0,232	39	0,50	frei wählbar 3-10	4643-065-100
70	0,670	0,200	42	0,50	frei wählbar 3-10	4643-070-100
76 (3")	0,620	0,175	45	0,60	frei wählbar 3-10	4643-076-100
80	0,610	0,153	48	0,60	frei wählbar 3-10	4643-080-100
90	0,560	0,121	54	0,60	frei wählbar 3-10	4643-090-100
102 (4")	0,510	0,098	60	0,60	frei wählbar 3-10	4643-102-100
110	0,480	0,081	66	0,70	frei wählbar 3-10	4643-110-100
120	0,360	0,069	72	0,70	frei wählbar 3-10	4643-120-100
127 (5")	0,330	0,063	75	0,80	frei wählbar 3-10	4643-127-100
130	0,280	0,058	78	0,80	frei wählbar 3-10	4643-130-100
140	0,250	0,050	84	0,80	frei wählbar 3-10	4643-140-100
152 (6")	0,220	0,043	90	0,90	frei wählbar 3-10	4643-152-100
160	0,210	0,038	96	0,90	frei wählbar 3-10	4643-160-100
170	0,190	0,034	102	0,90	frei wählbar 3-10	4643-170-100
175	0,185	0,032	105	1,00	frei wählbar 3-10	4643-175-100
180	0,172	0,030	108	1,00	frei wählbar 3-10	4643-180-100
203 (8")	0,148	0,025	120	1,20	frei wählbar 3-10	4643-203-100
215	0,128	0,022	151	1,30	frei wählbar 3-10	4643-215-100
225	0,115	0,020	158	1,40	frei wählbar 3-10	4643-225-100
254 (10")	0,100	0,016	175	1,60	frei wählbar 3-10	4643-254-100
275	0,080	0,013	193	1,90	frei wählbar 3-10	4643-275-100
300	0,070	0,011	210	2,10	frei wählbar 3-10	4643-300-100
315	0,062	0,010	221	2,10	frei wählbar 3-6	4643-315-100
325	0,059	0,009	228	2,20	frei wählbar 3-6	4643-325-100
350	0,056	0,008	245	2,50	frei wählbar 3-6	4643-350-100
375	0,050	0,007	263	2,90	frei wählbar 3-6	4643-375-100
400	0,047	0,006	280	3,10	frei wählbar 3-6	4643-400-100
450	0,045	0,005	360	3,60	frei wählbar 3-6	4643-450-100
500	0,043	0,004	400	4,10	frei wählbar 3-6	4643-500-100
550	0,042	0,003	440	4,60	frei wählbar 3-6	4643-550-100
600	0,039	0,003	480	5,10	frei wählbar 3-6	4643-600-100
700	0,031	0,002	560	6,00	frei wählbar 3-6	4643-700-100
800	0,022	0,002	640	6,90	frei wählbar 3-6	4643-800-100
900	0,016	0,001	720	7,80	frei wählbar 3-6	4643-900-100

Material
CSM (chlorsulfoniertes Polyethylen) beschichtetes Polyestergewebe

Spirale
feuerverzinktes Stahlband

Temperatur
ca. -40°C bis ca. +170°C

Abriebfestigkeit ●◐○○○
Chemische Beständigkeit ●●●●○
Innenglätte ●●○○○
Stauchbarkeit ●●●●●
Flexibilität (Biegeradius) ●●●●●

sehr gut (5 Punkte), schwach (0 Punkte)
Die Bewertungspunkte sind Richtwerte und keine zugesicherten Produkteigenschaften im rechtlichen Sinne.

stauchbarer Absaugschlauch für chemische Dämpfe/Gase mit hohen Eigen- oder Umgebungstemperaturen, für mobile und stationäre Absauganlagen, Filteranlagen

Gemäß ATEX 2014/34/EU und TRGS 727 zulässig zur Aspiration nicht brennbarer Stäube (keine Zone oder Zone 22 im Inneren), zum Fördern von Gasen in Zone 1 und Zone 2 außen. Die Metallspirale ist beidseitig zu erden (siehe technische Informationen).

Verbindungselemente

20.3 foxi Multi-Schelle

21.0 Verbinder, Reduzierungen

* Bezogen auf die Innenseite des Schlauchbogens. Alle technischen Daten beziehen sich auf eine Medium- und Umgebungstemperatur von +20 °C und sind Richtwerte. Technische Änderungen und Farbabweichungen vorbehalten.

4.11 foxiMulti PTFE-H

Innen-Ø ca. mm	Betriebsdruck ca. bar	Unterdruck ca. bar	Biegeradius ca. mm*	Gewicht ca. kg/m	Längen in m	Artikel-Nr.
51 (2")	0,900	0,431	30	0,50	frei wählbar 3-10	4746-051-100
55	0,850	0,356	33	0,50	frei wählbar 3-10	4746-055-100
60	0,780	0,300	36	0,60	frei wählbar 3-10	4746-060-100
65	0,680	0,256	39	0,70	frei wählbar 3-10	4746-065-100
70	0,670	0,221	42	0,70	frei wählbar 3-10	4746-070-100
76 (3")	0,620	0,192	45	0,80	frei wählbar 3-10	4746-076-100
80	0,610	0,169	48	0,80	frei wählbar 3-10	4746-080-100
90	0,560	0,133	54	0,90	frei wählbar 3-10	4746-090-100
102 (4")	0,510	0,108	60	1,00	frei wählbar 3-10	4746-102-100
110	0,480	0,090	66	1,10	frei wählbar 3-10	4746-110-100
120	0,360	0,076	72	1,10	frei wählbar 3-10	4746-120-100
127 (5")	0,330	0,070	75	1,20	frei wählbar 3-10	4746-127-100
130	0,280	0,064	78	1,20	frei wählbar 3-10	4746-130-100
140	0,250	0,056	84	1,30	frei wählbar 3-10	4746-140-100
152 (6")	0,220	0,048	90	1,30	frei wählbar 3-10	4746-152-100
160	0,210	0,042	96	1,30	frei wählbar 3-10	4746-160-100
170	0,190	0,038	102	1,40	frei wählbar 3-10	4746-170-100
175	0,185	0,036	105	1,40	frei wählbar 3-10	4746-175-100
180	0,172	0,034	108	1,40	frei wählbar 3-10	4746-180-100
203 (8")	0,148	0,027	120	1,60	frei wählbar 3-10	4746-203-100
215	0,128	0,025	151	1,80	frei wählbar 3-10	4746-215-100
225	0,115	0,022	158	2,00	frei wählbar 3-10	4746-225-100
254 (10")	0,100	0,018	175	2,10	frei wählbar 3-10	4746-254-100
275	0,080	0,015	193	2,30	frei wählbar 3-10	4746-275-100
300	0,070	0,013	210	2,40	frei wählbar 3-10	4746-300-100
315	0,062	0,011	221	2,60	frei wählbar 3-6	4746-315-100
325	0,059	0,010	228	2,80	frei wählbar 3-6	4746-325-100
350	0,056	0,009	245	3,30	frei wählbar 3-6	4746-350-100
375	0,050	0,008	263	3,50	frei wählbar 3-6	4746-375-100
400	0,047	0,007	280	3,80	frei wählbar 3-6	4746-400-100
450	0,045	0,005	360	4,20	frei wählbar 3-6	4746-450-100
500	0,043	0,004	400	4,70	frei wählbar 3-6	4746-500-100
550	0,042	0,004	440	5,30	frei wählbar 3-6	4746-550-100
600	0,039	0,003	480	5,90	frei wählbar 3-6	4746-600-100
700	0,031	0,002	560	6,90	frei wählbar 3-6	4746-700-100
800	0,022	0,002	640	7,60	frei wählbar 3-6	4746-800-100
900	0,016	0,001	720	8,20	frei wählbar 3-6	4746-900-100

Material
zweilagige Schlauchwandung:
innen PTFE Folie, außen Hypalon

FDA
für Lebensmittelkontakt
nach FDA 21
CFR 177.1550

Spirale
feuerverzinktes Stahlband

Temperatur
ca. -40°C bis ca. +170°C, kurzzeitig bis ca. +190°C

Abriebfestigkeit
Chemische Beständigkeit
Innenglätte
Stauchbarkeit
Flexibilität (Biegeradius)

sehr gut (5 Punkte), schwach (0 Punkte)
Die Bewertungspunkte sind Richtwerte und keine zugesicherten Produkteigenschaften im rechtlichen Sinne.

2-lagiger Absaug- und Gebläseschlauch für aggressive gasförmige Medien wie Lösemittel, Farbnebel oder andere chemische Dämpfe, höhere Vakuumfestigkeit, für Filter- und Absauganlagen

Gemäß ATEX 2014/34/EU und TRGS 727 zulässig zur Aspiration nicht brennbarer Stäube (keine Zone oder Zone 22 im Inneren), zum Fördern von Gasen in Zone 1 und Zone 2 außen. Die Metallspirale ist beidseitig zu erden (siehe technische Informationen).

Verbindungselemente

20.3 foxi Multi-Schelle

21.0 Verbinder, Reduzierungen

* Bezogen auf die Innenseite des Schlauchbogens. Alle technischen Daten beziehen sich auf eine Medium- und Umgebungstemperatur von +20 °C und sind Richtwerte. Technische Änderungen und Farbabweichungen vorbehalten.

4.12 foxiMulti PTFE-H-EL

Innen-Ø ca. mm	Betriebsdruck ca. bar	Unterdruck ca. bar	Biegeradius ca. mm*	Gewicht ca. kg/m	Längen in m	Artikel-Nr.
51 (2")	0,900	0,431	30	0,50	frei wählbar 3-10	4747-051-103
55	0,850	0,356	33	0,50	frei wählbar 3-10	4747-055-103
60	0,780	0,300	36	0,60	frei wählbar 3-10	4747-060-103
65	0,680	0,256	39	0,70	frei wählbar 3-10	4747-065-103
70	0,670	0,221	42	0,70	frei wählbar 3-10	4747-070-103
76 (3")	0,620	0,192	45	0,80	frei wählbar 3-10	4747-076-103
80	0,610	0,169	48	0,80	frei wählbar 3-10	4747-080-103
90	0,560	0,133	54	0,90	frei wählbar 3-10	4747-090-103
102 (4")	0,510	0,108	60	1,00	frei wählbar 3-10	4747-102-103
110	0,480	0,090	66	1,10	frei wählbar 3-10	4747-110-103
120	0,360	0,076	72	1,10	frei wählbar 3-10	4747-120-103
127 (5")	0,330	0,070	75	1,20	frei wählbar 3-10	4747-127-103
130	0,280	0,064	78	1,20	frei wählbar 3-10	4747-130-103
140	0,250	0,056	84	1,30	frei wählbar 3-10	4747-140-103
152 (6")	0,220	0,048	90	1,30	frei wählbar 3-10	4747-152-103
160	0,210	0,042	96	1,30	frei wählbar 3-10	4747-160-103
170	0,190	0,038	102	1,40	frei wählbar 3-10	4747-170-103
175	0,185	0,036	105	1,40	frei wählbar 3-10	4747-175-103
180	0,172	0,034	108	1,40	frei wählbar 3-10	4747-180-103
203 (8")	0,148	0,027	120	1,60	frei wählbar 3-10	4747-203-103
215	0,128	0,025	151	1,80	frei wählbar 3-10	4747-215-103
225	0,115	0,022	158	2,00	frei wählbar 3-10	4747-225-103
254 (10")	0,100	0,018	175	2,10	frei wählbar 3-10	4747-254-103
275	0,080	0,015	193	2,30	frei wählbar 3-10	4747-275-103
300	0,070	0,013	210	2,40	frei wählbar 3-10	4747-300-103
315	0,062	0,011	221	2,60	frei wählbar 3-6	4747-315-103
325	0,059	0,010	228	2,80	frei wählbar 3-6	4747-325-103
350	0,056	0,009	245	3,30	frei wählbar 3-6	4747-350-103
375	0,050	0,008	263	3,50	frei wählbar 3-6	4747-375-103
400	0,047	0,007	280	3,80	frei wählbar 3-6	4747-400-103
450	0,045	0,005	360	4,20	frei wählbar 3-6	4747-450-103
500	0,043	0,004	400	4,70	frei wählbar 3-6	4747-500-103
550	0,042	0,004	440	5,30	frei wählbar 3-6	4747-550-103
600	0,039	0,003	480	5,90	frei wählbar 3-6	4747-600-103
700	0,031	0,002	560	6,90	frei wählbar 3-6	4747-700-103
800	0,022	0,002	640	7,60	frei wählbar 3-6	4747-800-103
900	0,016	0,001	720	8,20	frei wählbar 3-6	4747-900-103

Material
zweilagige Schlauchwandung: innen PTFE Folie elektrisch leitfähig, außen CSM beschichtetes Polyestergewebe

EC Ex EL elektrisch leitfähig mit Oberflächenwiderstand $R_O < 10^6$ Ohm

Spirale
feuerverzinktes Stahlband

Temperatur
ca. -40°C bis ca. +170°C, kurzzeitig bis ca. +190°C

Abriebfestigkeit ●◐○○○
Chemische Beständigkeit ●●●●●
Innenglätte ●●○○○
Stauchbarkeit ●●●●○
Flexibilität (Biegeradius) ●●●●◐

sehr gut (5 Punkte), schwach (0 Punkte)
Die Bewertungspunkte sind Richtwerte und keine zugesicherten Produkteigenschaften im rechtlichen Sinne.

2 lagiger, Absaug- und Gebläseschlauch für aggressive gasförmige Medien wie Lösemittel, chemische Dämpfe, Gas, höhere Vakuumfestigkeit

Gemäß ATEX 2014/34/EU und TRGS 727 zulässig zur Aspiration brennbarer und nicht brennbarer Stäube (keine oder Zone 22 im Inneren), zur Förderung von Gasen (Zone 0, 1, 2 im Inneren), zur Förderung von Gasen (Zone 0, 1, 2 außen). Die Metallspirale ist beidseitig zu erden (siehe technische Informationen).

Verbindungselemente

20.3 foxi Multi-Schelle

21.0 Verbinder, Reduzierungen

* Bezogen auf die Innenseite des Schlauchbogens. Alle technischen Daten beziehen sich auf eine Medium- und Umgebungstemperatur von +20 °C und sind Richtwerte. Technische Änderungen und Farbabweichungen vorbehalten.

4.13 foxiMulti PTFE

Innen-Ø ca. mm	Betriebsdruck ca. bar	Unterdruck ca. bar	Biegeradius ca. mm*	Gewicht ca. kg/m	Längen in m	Artikel-Nr.
40	0,900	0,353	24	0,40	frei wählbar 3-10	4645-040-100
51 (2")	0,850	0,314	30	0,40	frei wählbar 3-10	4645-051-100
55	0,780	0,260	33	0,40	frei wählbar 3-10	4645-055-100
60	0,680	0,218	36	0,50	frei wählbar 3-10	4645-060-100
65	0,590	0,186	39	0,50	frei wählbar 3-10	4645-065-100
70	0,530	0,157	42	0,50	frei wählbar 3-10	4645-070-100
76 (3")	0,470	0,137	45	0,60	frei wählbar 3-10	4645-076-100
80	0,430	0,123	48	0,60	frei wählbar 3-10	4645-080-100
90	0,355	0,098	54	0,60	frei wählbar 3-10	4645-090-100
102 (4")	0,300	0,078	60	0,60	frei wählbar 3-10	4645-102-100
110	0,258	0,065	66	0,60	frei wählbar 3-10	4645-110-100
120	0,224	0,055	72	0,70	frei wählbar 3-10	4645-120-100
127 (5")	0,210	0,049	75	0,70	frei wählbar 3-10	4645-127-100
130	0,197	0,046	78	0,70	frei wählbar 3-10	4645-130-100
140	0,175	0,040	84	0,80	frei wählbar 3-10	4645-140-100
152 (6")	0,157	0,035	90	0,80	frei wählbar 3-10	4645-152-100
160	0,140	0,030	96	0,90	frei wählbar 3-10	4645-160-100
170	0,128	0,027	102	0,90	frei wählbar 3-10	4645-170-100
175	0,123	0,025	105	1,00	frei wählbar 3-10	4645-175-100
180	0,117	0,024	108	1,00	frei wählbar 3-10	4645-180-100
203 (8")	0,099	0,020	120	1,10	frei wählbar 3-10	4645-203-100
215	0,088	0,017	151	1,20	frei wählbar 3-10	4645-215-100
225	0,082	0,016	158	1,30	frei wählbar 3-10	4645-225-100
254 (10")	0,069	0,013	175	1,40	frei wählbar 3-10	4645-254-100
275	0,059	0,010	193	1,70	frei wählbar 3-10	4645-275-100
300	0,052	0,009	210	1,90	frei wählbar 3-10	4645-300-100
315	0,048	0,008	221	2,00	frei wählbar 3-6	4645-315-100
325	0,046	0,007	228	2,10	frei wählbar 3-6	4645-325-100
350	0,040	0,006	245	2,30	frei wählbar 3-6	4645-350-100
375	0,036	0,005	263	2,70	frei wählbar 3-6	4645-375-100
400	0,033	0,005	280	2,90	frei wählbar 3-6	4645-400-100
450	0,027	0,004	360	3,50	frei wählbar 3-6	4645-450-100
500	0,023	0,003	400	3,90	frei wählbar 3-6	4645-500-100
550	0,020	0,003	440	4,40	frei wählbar 3-6	4645-550-100
600	0,017	0,002	480	4,90	frei wählbar 3-6	4645-600-100
700	0,014	0,002	560	5,80	frei wählbar 3-6	4645-700-100
800	0,011	0,001	640	6,70	frei wählbar 3-6	4645-800-100
900	0,009	0,001	720	7,60	frei wählbar 3-6	4645-900-100

Material
beidseitig PTFE beschichtetes Glasgewebe

FDA
für Lebensmittelkontakt nach FDA 21 CFR 177.1550

Spirale
feuerverzinktes Stahlband

Temperatur
ca. -150°C bis ca. +250°C, kurzzeitig bis ca. +270°C

Abriebfestigkeit ●◐○○○
Chemische Beständigkeit ●●●●●
Innenglätte ●●○○○
Stauchbarkeit ●●●●○
Flexibilität (Biegeradius) ●●●●●

sehr gut (5 Punkte), schwach (0 Punkte)
Die Bewertungspunkte sind Richtwerte und keine zugesicherten Produkteigenschaften im rechtlichen Sinne.

Absaug- und Gebläseschlauch für aggressive gasförmige Medien bei niedrigen und höheren Temperaturen, für stationäre und mobile Absauganlagen

Gemäß ATEX 2014/34/EU und TRGS 727 zulässig zur Aspiration nicht brennbarer Stäube (keine Zone oder Zone 22 im Inneren), zum Fördern von Gasen in Zone 1 und Zone 2 außen. Die Metallspirale ist beidseitig zu erden (siehe technische Informationen).

Verbindungselemente

20.3 foxi Multi-Schelle

21.0 Verbinder, Reduzierungen

* Bezogen auf die Innenseite des Schlauchbogens. Alle technischen Daten beziehen sich auf eine Medium- und Umgebungstemperatur von +20 °C und sind Richtwerte. Technische Änderungen und Farbabweichungen vorbehalten.

4.14 foxiMulti PTFE-EL

Innen-Ø ca. mm	Betriebsdruck ca. bar	Unterdruck ca. bar	Biegeradius ca. mm*	Gewicht ca. kg/m	Längen in m	Artikel-Nr.
51 (2")	0,570	0,353	50	0,28	frei wählbar 3-10	4656-051-103
55	0,560	0,294	55	0,30	frei wählbar 3-10	4656-055-103
60	0,540	0,245	59	0,33	frei wählbar 3-10	4656-060-103
65	0,490	0,215	64	0,37	frei wählbar 3-10	4656-065-103
70	0,390	0,185	69	0,40	frei wählbar 3-10	4656-070-103
76 (3")	0,350	0,162	74	0,43	frei wählbar 3-10	4656-076-103
80	0,290	0,143	82	0,50	frei wählbar 3-10	4656-080-103
90	0,270	0,109	83	0,52	frei wählbar 3-10	4656-090-103
102 (4")	0,220	0,092	92	0,58	frei wählbar 3-10	4656-102-103
110	0,210	0,076	101	0,64	frei wählbar 3-10	4656-110-103
120	0,190	0,065	110	0,70	frei wählbar 3-10	4656-120-103
127 (5")	0,180	0,059	115	0,73	frei wählbar 3-10	4656-127-103
130	0,174	0,056	119	0,76	frei wählbar 3-10	4656-130-103
140	0,160	0,048	129	0,82	frei wählbar 3-10	4656-140-103
152 (6")	0,147	0,042	130	0,87	frei wählbar 3-10	4656-152-103
160	0,136	0,037	133	0,93	frei wählbar 3-10	4656-160-103
170	0,120	0,033	141	0,99	frei wählbar 3-10	4656-170-103
175	0,114	0,031	146	1,02	frei wählbar 3-10	4656-175-103
180	0,104	0,029	150	1,35	frei wählbar 3-10	4656-180-103
203 (8")	0,100	0,024	191	1,57	frei wählbar 3-10	4656-203-103
215	0,095	0,021	205	1,69	frei wählbar 3-10	4656-215-103
225	0,090	0,019	215	1,77	frei wählbar 3-10	4656-225-103
254 (10")	0,080	0,016	239	1,97	frei wählbar 3-10	4656-254-103
275	0,071	0,013	262	2,00	frei wählbar 3-10	4656-275-103
300	0,064	0,011	286	2,03	frei wählbar 3-10	4656-300-103
315	0,060	0,010	300	2,05	frei wählbar 3-6	4656-315-103
325	0,058	0,009	310	2,12	frei wählbar 3-6	4656-325-103
350	0,053	0,008	334	2,28	frei wählbar 3-6	4656-350-103
375	0,049	0,007	340	2,44	frei wählbar 3-6	4656-375-103
400	0,045	0,006	350	2,61	frei wählbar 3-6	4656-400-103
450	0,039	0,005	360	2,70	frei wählbar 3-6	4656-450-103
500	0,035	0,004	400	2,79	frei wählbar 3-6	4656-500-103
550	0,031	0,003	440	3,07	frei wählbar 3-6	4656-550-103
600	0,028	0,003	480	3,35	frei wählbar 3-6	4656-600-103
700	0,023	0,002	560	3,91	frei wählbar 3-6	4656-700-103
800	0,020	0,002	640	4,47	frei wählbar 3-6	4656-800-103
900	0,017	0,001	720	5,03	frei wählbar 3-6	4656-900-103

Material
beidseitig PTFE beschichtetes Glasgewebe

EC Ex EL
elektrisch leitfähig mit Oberflächenwiderstand $R_O < 10^6$ Ohm

Spirale
feuerverzinktes Stahlband

Temperatur
ca. -150°C bis ca. +250°C, kurzzeitig bis ca. +270°C

Abriebfestigkeit ●◐○○○
Chemische Beständigkeit ●●●●●
Innenglätte ●●○○○
Stauchbarkeit ●●●●○
Flexibilität (Biegeradius) ●●●●●

sehr gut (5 Punkte), schwach (0 Punkte)
Die Bewertungspunkte sind Richtwerte und keine zugesicherten Produkteigenschaften im rechtlichen Sinne.

elektrisch leitfähiger Absaug- und Gebläseschlauch für aggressive gasförmige Medien in Ex-geschützten Bereichen, für Farbenebel- oder Lösemittelabsaugung, für Lackindustrie

Gemäß ATEX 2014/34/EU und TRGS 727 zulässig zur Aspiration brennbarer Stäube (Zone 20, 21, 22 im Inneren) und nicht brennbarer Stäube (keine oder Zone 22 im Inneren), zur Förderung von Gasen (Zone 0, 1, 2 im Inneren), zur Förderung von Gasen (Zone 0, 1, 2 außen). Die Metallspirale ist beidseitig zu erden (siehe technische Informationen).

Verbindungselemente

20.3 foxi Multi-Schelle

21.0 Verbinder, Reduzierungen

* Bezogen auf die Innenseite des Schlauchbogens. Alle technischen Daten beziehen sich auf eine Medium- und Umgebungstemperatur von +20 °C und sind Richtwerte. Technische Änderungen und Farbabweichungen vorbehalten.

4.15 foxiMulti PTFE-S

Innen-Ø ca. mm	Betriebsdruck ca. bar	Unterdruck ca. bar	Biegeradius ca. mm*	Gewicht ca. kg/m	Längen in m	Artikel-Nr.
51 (2")	0,850	0,345	30	0,50	frei wählbar 3-10	4748-051-100
55	0,780	0,286	33	0,50	frei wählbar 3-10	4748-055-100
60	0,680	0,240	36	0,60	frei wählbar 3-10	4748-060-100
65	0,590	0,205	39	0,70	frei wählbar 3-10	4748-065-100
70	0,530	0,173	42	0,70	frei wählbar 3-10	4748-070-100
76 (3")	0,470	0,151	45	0,80	frei wählbar 3-10	4748-076-100
80	0,430	0,135	48	0,80	frei wählbar 3-10	4748-080-100
90	0,355	0,108	54	0,90	frei wählbar 3-10	4748-090-100
102 (4")	0,300	0,078	60	1,00	frei wählbar 3-10	4748-102-100
110	0,258	0,072	66	1,10	frei wählbar 3-10	4748-110-100
120	0,224	0,061	72	1,10	frei wählbar 3-10	4748-120-100
127 (5")	0,210	0,054	75	1,20	frei wählbar 3-10	4748-127-100
130	0,197	0,051	78	1,20	frei wählbar 3-10	4748-130-100
140	0,175	0,045	84	1,30	frei wählbar 3-10	4748-140-100
152 (6")	0,157	0,039	90	1,30	frei wählbar 3-10	4748-152-100
160	0,140	0,034	96	1,30	frei wählbar 3-10	4748-160-100
170	0,128	0,030	102	1,40	frei wählbar 3-10	4748-170-100
175	0,123	0,028	105	1,40	frei wählbar 3-10	4748-175-100
180	0,117	0,026	108	1,40	frei wählbar 3-10	4748-180-100
203 (8")	0,099	0,022	120	1,60	frei wählbar 3-10	4748-203-100
215	0,088	0,020	151	1,80	frei wählbar 3-10	4748-215-100
225	0,082	0,018	158	2,00	frei wählbar 3-10	4748-225-100
254 (10")	0,069	0,015	175	2,10	frei wählbar 3-10	4748-254-100
275	0,059	0,012	193	2,30	frei wählbar 3-10	4748-275-100
300	0,052	0,010	210	2,40	frei wählbar 3-10	4748-300-100
315	0,048	0,009	221	2,60	frei wählbar 3-6	4748-315-100
325	0,046	0,008	228	2,80	frei wählbar 3-6	4748-325-100
350	0,040	0,007	245	3,30	frei wählbar 3-6	4748-350-100
375	0,036	0,006	263	3,50	frei wählbar 3-6	4748-375-100
400	0,033	0,005	280	3,80	frei wählbar 3-6	4748-400-100
450	0,027	0,004	360	4,20	frei wählbar 3-6	4748-450-100
500	0,023	0,003	400	4,70	frei wählbar 3-6	4748-500-100
550	0,020	0,003	440	5,30	frei wählbar 3-6	4748-550-100
600	0,017	0,002	480	5,90	frei wählbar 3-6	4748-600-100
700	0,014	0,002	560	6,90	frei wählbar 3-6	4748-700-100
800	0,011	0,002	640	7,60	frei wählbar 3-6	4748-800-100
900	0,009	0,001	720	8,20	frei wählbar 3-6	4748-900-100

Material
zweilagige Schlauchwandung: innen PTFE Folie, außen Silicon-beschichtetes Glasgewebe

FDA
für Lebensmittelkontakt nach FDA 21 CFR 177.1550

Spirale
feuerverzinktes Stahlband

Temperatur
ca. -70°C bis ca. +250°C, kurzzeitig bis ca. +270°C

Abriebfestigkeit ●◐○○○
Chemische Beständigkeit ●●●●●
Innenglätte ●●○○○
Stauchbarkeit ●●●◐○
Flexibilität (Biegeradius) ●●●●◐

sehr gut (5 Punkte), schwach (0 Punkte)
Die Bewertungspunkte sind Richtwerte und keine zugesicherten Produkteigenschaften im rechtlichen Sinne.

2-lagiger Absaug- und Gebläseschlauch für aggressive gasförmige Medien bei erhöhter thermischer Beanspruchung, höhere Vakuumfestigkeit

Gemäß ATEX 2014/34/EU und TRGS 727 zulässig zur Aspiration nicht brennbarer Stäube (keine Zone oder Zone 22 im Inneren), zum Fördern von Gasen in Zone 1 und Zone 2 außen. Die Metallspirale ist beidseitig zu erden (siehe technische Informationen).

Verbindungselemente

20.3 foxi Multi-Schelle

21.0 Verbinder, Reduzierungen

* Bezogen auf die Innenseite des Schlauchbogens. Alle technischen Daten beziehen sich auf eine Medium- und Umgebungstemperatur von +20 °C und sind Richtwerte. Technische Änderungen und Farbabweichungen vorbehalten.

5.0 Elektrisch leitfähige, ableitfähige Schläuche
(ATEX,TRGS 727)

5.1 foxiGarant EVA-EL	Temperatur bis ca. +60°C	offenes Spiralprofil, elektrisch leitfähig ≤ 10^6 Ohm, trittfest, flexibler und leichter Absaugschlauch, universeller Industriestaubsaugerschlauch
5.2 foxiGarant PE SL-EL	Temperatur bis ca. +80°C	Wandstärke ca. 0,55 mm, elektrisch leitfähig ≤ 10^3 Ohm, stauchbar, Absaugschlauch für chemische Dämpfe/Gase/Flüssigkeiten oder leichte Stäube
5.3 foxiGarant PE L-EL	Temperatur bis ca. +80°C	Wandstärke ca. 0,75 mm, elektrisch leitfähig ≤ 10^3 Ohm, innen glatt, Absaugschlauch für chemische Dämpfe/Gase/Flüssigkeiten oder Stäube
5.4 foxiClassic PUR SL-ECO	Temperatur bis ca. +90°C/125°C	Wandstärke: ca. 0,4 mm, antistatisch < 10^9 Ohm, schwer entflammbar, stauchbar, sehr leichter Absaugschlauch für Luft, leichte Stäube
5.5 foxiGarant PUR SL-SE	Temperatur bis ca. +90°C/125°C	Wandstärke ca. 0,55 mm, antistatisch < 10^9 Ohm, schwer entflammbar, stauchbar, Absaugschlauch für leichte Stäube, als Auslaufschlauch
5.6 foxiGarant PUR SL-EL	Temperatur bis ca. +90°C/125°C	Wandstärke ca. 0,55 mm, elektrisch leitfähig ≤ 10^3 Ohm, stauchbar, Absaugschlauch für leichte Stäube, Lackdämpfe
5.7 foxiGarant PUR L	Temperatur bis ca. +90°C/125°C	Wandstärke ca. 0,75 mm, antistatisch < 10^9 Ohm, schwer entflammbar, innen glatt, Absaugschlauch für feinkörnige Feststoffe, Pulver, Stäube, Textilfasern
5.8 foxiGarant Induvac L	Temperatur bis ca. +90°C/125°C	Wandstärke ca. 0,75 mm, antistatisch < 10^9 Ohm, extrem glatte Innenwandung, optimierte Ausführung des foxiGarant PUR L
5.9 foxiGarant PUR L-EL	Temperatur bis ca. +90°C/125°C	Wandstärke ca. 0,75 mm, elektrisch leitfähig ≤ 10^3 Ohm, innen glatt, Absaugschlauch für feinkörnige Feststoffe in Ex-geschützten Bereichen, als Industriestaubsaugerschlauch

5.10 foxiGarant PUR H	Temperatur bis ca. +90°C/125°C	Wandstärke ca. 1,45 mm, antistatisch < 10^9 Ohm, schwer entflammbar, innen glatt, Absaug- und Förderschlauch für abrasive Feststoffe wie Granulate, Metallspäne, Getreide
5.11 foxiGarant PUR H-EL	Temperatur bis ca. +90°C/125°C	Wandstärke ca. 1,45 mm, elektrisch leitfähig ≤ 10^3 Ohm, innen glatt, Absaug- und Förderschlauch für abrasive Feststoffe in Ex-geschützten Bereichen, als Industriestaubsaugerschlauch
5.12 foxiGarant Induvac H	Temperatur bis ca. +90°C/125°C	Wandstärke ca. 1,6 mm, antistatisch < 10^9 Ohm, extrem glatte Innenwandung, optimierte Ausführung des foxiGarant PUR H
5.13 foxiGarant PUR XL	Temperatur bis ca. +90°C/125°C	Wandstärke ca. 2,5 mm, antistatisch < 10^9 Ohm, extrem abriebfest, Absaug- und Förderschlauch für sehr abrasive Feststoffe wie Quarz, Sand, Kies, Strahlmittel
5.14 foxiGarant PUR XXS	Temperatur bis ca. +90°C/125°C	Wandstärke ca. 2,5 mm, innen sehr glatt, antistatisch < 10^9 Ohm, hohe Flexibilität, optimierte Ausführung des foxiGarant PUR XL, als Silo- und Verladeschlauch
5.15 foxiGarant PUR XL-conduct	Temperatur bis ca. +90°C/125°C	Wandstärke ca. 2,5 mm, zusätzlich mit umlaufender Litze, elektrisch leitfähig < 10^3 Ohm, Saug- und Förderschlauch für abrasive Feststoffe in explosiven Bereichen
5.16 foxiGarant PUR HS-conduct	Temperatur bis ca. +90°C/125°C	Wandstärke ca. 2,5 mm, zusätzliche mit umlaufender Litze, elektrisch leitfähig < 10^3 Ohm, Förderschlauch für abrasive Feststoffe in explosiven Bereichen
5.17 foxiGarant PUR XXL	Temperatur bis ca. +90°C/125°C	Wandstärke ca. 3,5 mm, antistatisch < 10^9 Ohm, innen extrem glatt, Saug- und Förderschlauch für sehr abrasive Feststoffe, als Silo- und Verladeschlauch
5.18 foxiMulti PTFE-H-EL	Temperatur bis ca. +170°C/190°C	zweilagig, elektrisch leitfähig ≤ 10^6 Ohm, stauchbar, Absaugschlauch für aggressive Dämpfe/ Gase/Lösemittel in Ex-geschützten Bereichen, höhere Vakuumfestigkeit
5.19 foxiMulti PTFE-EL	Temperatur bis ca. +250°C/270°C	elektrisch leitfähig ≤ 10^6 Ohm, einlagig, stauchbar, Absaugschlauch für chemische Dämpfe/ Gase/ Lösemittel in Ex-geschützten Bereichen

Alle technischen Daten beziehen sich auf eine Medium- und Umgebungstemperatur von +20 °C und sind Richtwerte.
Technische Änderungen und Farbabweichungen vorbehalten.

5.1 foxiGarant EVA-EL

Innen-Ø ca. mm	Unterdruck ca. bar	Biegeradius ca. mm*	Gewicht ca. kg/m	Längen in m	Artikel-Nr.
32 (1 ¼")	0,490	70	0,23	20	6013-032-103
38 (1 ½")	0,490	80	0,28	20	6013-038-103
40	0,490	80	0,30	20	6013-040-103
45	0,490	90	0,38	20	6013-045-103
50	0,392	100	0,43	20	6013-050-103

Material
PE-EVA Copolymer

elektrisch leitfähig mit Oberflächenwiderstand $R_O < 10^6$ Ohm

Spirale
offenes Spiralprofil aus Kunststoff

Temperatur
ca. -40°C bis ca. +60°C, kurzzeitig bis ca. +70°C

Abriebfestigkeit ●○○○○
Chemische Beständigkeit ●●●○○
Innenglätte ●○○○○
Stauchbarkeit ●○○○○
Flexibilität (Biegeradius) ●●●●●

sehr gut (5 Punkte), schwach (0 Punkte)
Die Bewertungspunkte sind Richtwerte und keine zugesicherten Produkteigenschaften im rechtlichen Sinne.

universeller Absaugschlauch für Industriestaubsauger, Handbearbeitungsgeräte, flüssige und gasförmige Medien, trittfest, sehr flexibel

Gemäß ATEX 2014/34/EU und TRGS 727 zulässig zur Aspiration nicht brennbarer Stäube/Schüttgüter (Zone 20, 21, 22 im Inneren) und nicht brennbarer Stäube (keine Zone oder Zone 22 im Inneren). Die Metallspirale ist beidseitig zu erden (siehe technische Informationen).

Verbindungselemente

20.5 foxi Rundbolzenschelle

21.0 Verbinder, Reduzierungen

* Bezogen auf die Innenseite des Schlauchbogens. Alle technischen Daten beziehen sich auf eine Medium- und Umgebungstemperatur von +20 °C und sind Richtwerte. Technische Änderungen und Farbabweichungen vorbehalten.

5.2 foxiGarant PE SL-EL

Innen-Ø ca. mm	Betriebsdruck ca. bar	Unterdruck ca. bar	Biegeradius ca. mm*	Außen-Ø ca. mm	Gewicht ca. kg/m	Längen in m	Artikel-Nr.
51 (2")	0,380	0,186	38	56	0,20	10 \ 15	1133-051-103
60	0,310	0,157	40	68	0,23	10 \ 15	1133-060-103
65	0,300	0,157	42	73	0,25	10 \ 15	1133-065-103
70	0,270	0,127	45	78	0,27	10 \ 15	1133-070-103
76 (3")	0,260	0,127	48	83	0,29	10 \ 15	1133-076-103
80	0,230	0,093	50	88	0,31	10 \ 15	1133-080-103
90	0,210	0,093	50	99	0,35	10 \ 15	1133-090-103
102 (4")	0,190	0,093	60	108	0,39	10 \ 15	1133-102-103
110	0,180	0,093	65	119	0,42	10 \ 15	1133-110-103
120	0,170	0,093	70	129	0,45	10 \ 15	1133-120-103
127 (5")	0,165	0,064	73	134	0,50	10 \ 15	1133-127-103
140	0,140	0,064	78	149	0,55	10 \ 15	1133-140-103
152 (6")	0,130	0,064	85	159	0,57	10 \ 15	1133-152-103
160	0,120	0,064	90	169	0,60	10 \ 15	1133-160-103
175	0,100	0,064	98	184	0,65	10 \ 15	1133-175-103
180	0,100	0,064	100	189	0,70	10 \ 15	1133-180-103
203 (8")	0,090	0,029	113	210	0,75	10 \ 15	1133-203-103
225	0,085	0,029	128	235	0,92	10 \ 15	1133-225-103
250	0,080	0,028	140	252	1,01	10 \ 15	1133-250-103
254 (10")	0,080	0,028	140	260	1,01	10 \ 15	1133-254-103
275	0,070	0,025	173	280	1,25	10 \ 15	1133-275-103
280	0,070	0,025	180	285	1,28	10 \ 15	1133-280-103
300	0,060	0,025	196	310	1,32	10	1133-300-103
315	0,045	0,025	200	320	1,45	10	1133-315-103
350	0,040	0,020	210	360	1,50	10	1133-350-103
400	0,030	0,020	227	410	2,30	10	1133-400-103

Material
Polyethylen

EC Ex EL

elektrisch leitfähig mit Oberflächenwiderstand $R_O \leq 10^3$ Ohm und spezifischen Widerstand $p < 10^4\ \Omega * m$

Spirale
Federstahldraht

Wandstärke
ca. 0,4 mm

Temperatur
ca. -35°C bis ca. +80°C

Abriebfestigkeit
Chemische Beständigkeit
Innenglätte
Stauchbarkeit
Flexibilität (Biegeradius)

sehr gut (5 Punkte), schwach (0 Punkte)
Die Bewertungspunkte sind Richtwerte und keine zugesicherten Produkteigenschaften im rechtlichen Sinne.

sehr leichter und stauchbarer Absaugschlauch für chemische Dämpfe, Lösemittel, Gase, Flüssigkeiten an Verladestationen in Ex-geschützten Bereichen, als Luftschlauch für Biogasanlagen

Gemäß ATEX 2014/34/EU und TRGS 727 zulässig zum pneumatischen Transport brennbarer Stäube/Schüttgüter (Zone 20, 21, 22 im Inneren), zur Aspiration brennbarer Stäube (Zone 20, 21, 22 im Inneren) und nicht brennbarer Stäube (keine oder Zone 22 im Inneren), zur Förderung von Gasen (Zone 0, 1, 2 im Inneren), zur Förderung von Gasen (Zone 0, 1, 2 außen). Die Metallspirale ist beidseitig zu erden (siehe technische Informationen).

Verbindungselemente

20.1 foxi Spiral-Schelle

21.0 Verbinder, Reduzierungen

* Bezogen auf die Innenseite des Schlauchbogens. Alle technischen Daten beziehen sich auf eine Medium- und Umgebungstemperatur von +20 °C und sind Richtwerte. Technische Änderungen und Farbabweichungen vorbehalten.

5.3 foxiGarant PE L-EL

Innen-Ø ca. mm	Betriebsdruck ca. bar	Unterdruck ca. bar	Biegeradius ca. mm*	Außen-Ø ca. mm	Gewicht ca. kg/m	Längen in m	Artikel-Nr.
51 (2")	0,700	0,650	58	58	0,45	10 \ 15	2233-051-103
55	0,660	0,550	63	63	0,51	10 \ 15	2233-055-103
60	0,600	0,530	68	68	0,53	10 \ 15	2233-060-103
65	0,530	0,470	73	73	0,64	10 \ 15	2233-065-103
70	0,470	0,470	78	78	0,68	10 \ 15	2233-070-103
76 (3")	0,490	0,350	84	84	0,72	10 \ 15	2233-076-103
80	0,410	0,350	88	88	0,76	10 \ 15	2233-080-103
102 (4")	0,370	0,260	110	110	0,95	10 \ 15	2233-102-103
110	0,300	0,260	119	119	1,03	10	2233-110-103
120	0,300	0,260	129	129	1,12	10	2233-120-103
127 (5")	0,290	0,260	135	135	1,18	10	2233-127-103
140	0,230	0,170	149	149	1,38	10	2233-140-103
152 (6")	0,220	0,170	161	161	1,48	10	2233-152-103
160	0,220	0,170	170	170	1,74	10	2233-160-103
175	0,190	0,170	185	185	1,85	10	2233-175-103
180	0,190	0,170	190	190	1,90	10	2233-180-103
203 (8")	0,190	0,170	214	214	2,30	10	2233-203-103
225	0,150	0,100	235	235	2,55	10	2233-225-103
250	0,150	0,095	260	260	3,02	10	2233-250-103
254 (10")	0,150	0,095	260	267	3,02	10	2233-254-103
275	0,150	0,095	284	284	3,11	10	2233-275-103
300	0,090	0,095	310	310	3,20	10	2233-300-103
315	0,085	0,070	325	325	3,32	10	2233-315-103
325	0,085	0,070	335	335	3,40	10	2233-325-103
350	0,060	0,060	360	360	3,60	10	2233-350-103
400	0,045	0,060	410	411	4,45	10	2233-400-103

Material
Polyethylen

elektrisch leitfähig mit Oberflächenwiderstand $R_O \leq 10^3$ Ohm und spezifischen Widerstand $p < 10^4\ \Omega * m$

Spirale
Federstahldraht

Wandstärke
ca. 0,75 mm

Temperatur
ca. -35°C bis ca. +80°C

Abriebfestigkeit ●●○○○
Chemische Beständigkeit ●●●●◐
Innenglätte ●●●●◐
Stauchbarkeit ●○○○○
Flexibilität (Biegeradius) ●●●◐○

sehr gut (5 Punkte), schwach (0 Punkte)
Die Bewertungspunkte sind Richtwerte und keine zugesicherten Produkteigenschaften im rechtlichen Sinne.

innen glatter Absaug- und Gebläseschlauch für chemische Dämpfe, Flüssigkeiten, Gase und Feststoffe an Absauganlagen oder Abfüllanlagen in Ex-geschützten Bereichen, als Industriestaubsaugerschlauch

Gemäß ATEX 2014/34/EU und TRGS 727 zulässig zum pneumatischen Transport brennbarer Stäube/Schüttgüter (Zone 20, 21, 22 im Inneren), zur Aspiration brennbarer Stäube (Zone 20, 21, 22 im Inneren) und nicht brennbarer Stäube (keine oder Zone 22 im Inneren), zur Förderung von Gasen und brennbaren Flüssigkeiten (Zone 0, 1, 2 im Inneren), zur Förderung von Gasen und brennbaren Flüssigkeiten (Zone 0, 1, 2 außen). Die Metallspirale ist beidseitig zu erden (siehe technische Informationen).

Verbindungselemente

20.1 foxi Spiral-Schelle

21.0 Verbinder, Reduzierungen

22.0 Kupplungen, Flansche

* Bezogen auf die Innenseite des Schlauchbogens. Alle technischen Daten beziehen sich auf eine Medium- und Umgebungstemperatur von +20 °C und sind Richtwerte. Technische Änderungen und Farbabweichungen vorbehalten.

5.4 foxiClassic PUR SL-ECO

Innen-Ø ca. mm	Betriebsdruck ca. bar	Unterdruck ca. bar	Biegeradius ca. mm*	Außen-Ø ca. mm	Gewicht ca. kg/m	Längen in m	Artikel-Nr.
38 (1 ½")	0,790	0,210	20	41	0,15	10 \ 15	11112-038-101
40	0,770	0,200	20	43	0,17	10 \ 15 \ 20	11112-040-101
51 (2")	0,730	0,177	38	56	0,20	10 \ 15 \ 20	11112-051-101
60	0,650	0,147	40	68	0,23	10 \ 15 \ 20	11112-060-101
65	0,580	0,147	42	73	0,25	10 \ 15 \ 20	11112-065-101
70	0,580	0,118	45	78	0,27	10 \ 15 \ 20	11112-070-101
76 (3")	0,500	0,118	48	83	0,29	10 \ 15 \ 20	11112-076-101
80	0,430	0,083	50	88	0,31	10 \ 15 \ 20	11112-080-101
90	0,380	0,083	55	98	0,35	10 \ 15 \ 20	11112-090-101
102 (4")	0,280	0,083	60	108	0,39	10 \ 15 \ 20	11112-102-101
110	0,280	0,083	65	119	0,42	10 \ 15 \ 20	11112-110-101
120	0,280	0,083	70	129	0,45	10 \ 15 \ 20	11112-120-101
127 (5")	0,280	0,054	73	134	0,50	10 \ 15 \ 20	11112-127-101
140	0,280	0,054	78	149	0,55	10 \ 15 \ 20	11112-140-101
152 (6")	0,280	0,054	85	159	0,57	10 \ 15 \ 20	11112-152-101
160	0,200	0,054	90	169	0,60	10 \ 15	11112-160-101
175	0,200	0,054	98	184	0,65	10 \ 15	11112-175-101
180	0,200	0,054	100	189	0,70	10 \ 15	11112-180-101
203 (8")	0,130	0,290	113	210	0,75	10 \ 15	11112-203-101
225	0,130	0,200	128	235	0,92	10 \ 15	11112-225-101
250	0,120	0,018	140	252	1,01	10 \ 15	11112-250-101
254 (10")	0,120	0,018	140	260	1,01	10 \ 15	11112-254-101
275	0,100	0,015	173	280	1,25	10 \ 15	11112-275-101
280	0,100	0,015	180	285	1,28	10 \ 15	11112-280-101
300	0,090	0,015	196	310	1,32	10	11112-300-101
315	0,075	0,010	200	325	1,45	10	11112-315-101
350	0,071	0,010	210	360	1,50	10	11112-350-101
400	0,062	0,010	227	410	2,30	10	11112-400-101

Material
hoch abriebfestes Polyester Polyurethan

permanent antistatisch mit Oberflächenwiderstand $R_O < 10^9$ Ohm und spezifischen Widerstand p < 2,5 *108 Ω * m

schwer entflammbar nach DIN 4102 B1

mikrobenfest und hydrolysestabilisiert

Spirale
Federstahldraht, verkupfert

Wandstärke
ca. 0,4 mm

Temperatur
ca. -40°C bis ca. +90°C, kurzzeitig bis ca. +125°C

Abriebfestigkeit ●●◐○○
Chemische Beständigkeit ●●●○○
Innenglätte ●●○○○
Stauchbarkeit ●●●●●
Flexibilität (Biegeradius) ●●●●●

sehr gut (5 Punkte), schwach (0 Punkte)
Die Bewertungspunkte sind Richtwerte und keine zugesicherten Produkteigenschaften im rechtlichen Sinne.

sehr leichter und stauchbarer Absaugschlauch für Luft/Stäube/Fasern an Absaugarmen, Entstaubungs-/Filteranlagen, für die Klima- und Lüftungstechnik

Gemäß ATEX 2014/34/EU und TRGS 727 zulässig zur Aspiration nicht brennbarer Stäube (keine Zone oder Zone 22 im Inneren), zum Fördern von Gasen in Zone 1 und Zone 2 außen. Die Metallspirale ist beidseitig zu erden (siehe technische Informationen).

Verbindungselemente

20.1 foxi Spiral-Schelle

21.0 Verbinder, Reduzierungen

* Bezogen auf die Innenseite des Schlauchbogens. Alle technischen Daten beziehen sich auf eine Medium- und Umgebungstemperatur von +20 °C und sind Richtwerte. Technische Änderungen und Farbabweichungen vorbehalten.

5.5 foxiGarant PUR SL-SE

Innen-Ø ca. mm	Betriebsdruck ca. bar	Unterdruck ca. bar	Biegeradius ca. mm*	Außen-Ø ca. mm	Gewicht ca. kg/m	Längen in m	Artikel-Nr.
38 (1 ½")	0,850	0,250	20	44	0,26	10 \ 15	1115-038-101
40	0,820	0,240	20	46	0,28	10 \ 15 \20	1115-040-101
51 (2")	0,780	0,201	25	57	0,30	10 \ 15 \20	1115-051-101
60	0,760	0,186	35	68	0,35	10 \ 15 \20	1115-060-101
65	0,680	0,157	38	73	0,38	10 \ 15 \20	1115-065-101
70	0,610	0,157	40	78	0,41	10 \ 15 \20	1115-070-101
76 (3")	0,610	0,127	43	83	0,50	10 \ 15 \20	1115-076-101
80	0,530	0,127	45	88	0,53	10 \ 15 \20	1115-080-101
90	0,460	0,093	50	99	0,65	10 \ 15 \20	1115-090-101
102 (4")	0,460	0,093	55	108	0,67	10 \ 15 \20	1115-102-101
110	0,300	0,093	60	119	0,73	10 \ 15 \20	1115-110-101
120	0,300	0,093	65	129	0,79	10 \ 15 \20	1115-120-101
127 (5")	0,300	0,093	68	134	0,83	10 \ 15 \20	1115-127-101
140	0,300	0,064	75	149	0,86	10 \ 15 \20	1115-140-101
152 (6")	0,300	0,064	80	159	0,89	10 \ 15 \20	1115-152-101
160	0,300	0,064	85	169	1,05	10 \ 15	1115-160-101
170	0,230	0,064	90	179	1,09	10 \ 15	1115-170-101
175	0,230	0,064	93	184	1,11	10 \ 15	1115-175-101
180	0,230	0,064	95	189	1,13	10 \ 15	1115-180-101
203 (6")	0,230	0,064	105	210	1,25	10 \ 15	1115-203-101
225	0,150	0,029	118	235	1,41	10 \ 15	1115-225-101
250	0,150	0,029	130	252	1,49	10 \ 15	1115-250-101
254 (10")	0,150	0,029	130	260	1,49	10 \ 15	1115-254-101
275	0,150	0,029	143	285	1,64	10 \ 15	1115-275-101
280	0,150	0,029	145	290	1,67	10 \ 15	1115-280-101
300	0,140	0,028	155	310	1,78	10	1115-300-101
315	0,130	0,026	162	325	1,85	10	1115-315-101
350	0,120	0,025	180	360	2,44	10	1115-350-101
400	0,120	0,025	210	410	3,04	10	1115-400-101

Material
hoch abriebfestes Polyester Polyurethan

permanent antistatisch mit Oberflächenwiderstand $R_O < 10^9$ Ohm und spezifischen Widerstand p < 2,5 *108 Ω * m

schwer entflammbar nach DIN 4102 B1

Spirale
Federstahldraht, verkupfert

Wandstärke
ca. 0,55 mm

Temperatur
ca. -40°C bis ca. +90°C, kurzzeitig bis ca. +125°C

Abriebfestigkeit ●●●○○
Chemische Beständigkeit ●●●○○
Innenglätte ●●○○○
Stauchbarkeit ●●●●●
Flexibilität (Biegeradius) ●●●●●

sehr gut (5 Punkte), schwach (0 Punkte)
Die Bewertungspunkte sind Richtwerte und keine zugesicherten Produkteigenschaften im rechtlichen Sinne.

sehr leichter und stauchbarer Absaugschlauch für Luft/Stäube/Fasern an Absaugarmen, Entstaubungsanlagen, CNC-Bearbeitungsmaschinen, für die Klima- und Lüftungstechnik

Gemäß ATEX 2014/34/EU und TRGS 727 zulässig zum pneumatischen Transport brennbarer Stäube/Schüttgüter (Zone 20, 21, 22 im Inneren), zur Aspiration brennbarer Stäube (Zone 20, 21, 22 im Inneren) und nicht brennbarer Stäube (keine oder Zone 22 im Inneren), zur Förderung von Gasen (Zone 1 und Zone 2 außen). Die Metallspirale ist beidseitig zu erden (siehe technische Informationen).

Verbindungselemente

20.1 foxi Spiral-Schelle

21.0 Verbinder, Reduzierungen

* Bezogen auf die Innenseite des Schlauchbogens. Alle technischen Daten beziehen sich auf eine Medium- und Umgebungstemperatur von +20 °C und sind Richtwerte. Technische Änderungen und Farbabweichungen vorbehalten.

5.6 foxiGarant PUR SL-EL

Innen-Ø ca. mm	Betriebsdruck ca. bar	Unterdruck ca. bar	Biegeradius ca. mm*	Außen-Ø ca. mm	Gewicht ca. kg/m	Längen in m	Artikel-Nr.
38 (1 ½")	0,805	0,250	20	44	0,26	10 \ 15	1113-038-103
40	0,790	0,240	20	46	0,28	10 \ 15	1113-040-103
51 (2")	0,760	0,206	33	56	0,30	10 \ 15	1113-051-103
60	0,750	0,186	35	68	0,35	10 \ 15	1113-060-103
65	0,680	0,157	38	73	0,38	10 \ 15	1113-065-103
70	0,610	0,157	40	78	0,41	10 \ 15	1113-070-103
76 (3")	0,610	0,127	43	83	0,50	10 \ 15	1113-076-103
80	0,530	0,127	45	88	0,53	10 \ 15	1113-080-103
90	0,460	0,093	50	99	0,65	10 \ 15	1113-090-103
102 (4")	0,460	0,093	55	108	0,67	10 \ 15	1113-102-103
110	0,380	0,093	60	119	0,73	10 \ 15	1113-110-103
120	0,380	0,093	65	129	0,79	10 \ 15	1113-120-103
127 (5")	0,380	0,093	68	134	0,83	10 \ 15	1113-127-103
140	0,300	0,064	75	149	0,86	10 \ 15	1113-140-103
152 (6")	0,300	0,064	80	159	0,89	10 \ 15	1113-152-103
160	0,300	0,064	85	169	1,05	10 \ 15	1113-160-103
175	0,230	0,064	93	184	1,11	10 \ 15	1113-175-103
180	0,230	0,064	95	189	1,13	10 \ 15	1113-180-103
203 (8")	0,230	0,064	105	210	1,25	10 \ 15	1113-203-103
225	0,150	0,029	118	235	1,41	10 \ 15	1113-225-103
250	0,150	0,029	130	252	1,49	10 \ 15	1113-250-103
254 (10")	0,150	0,029	130	260	1,49	10 \ 15	1113-254-103
275	0,150	0,029	143	285	1,64	10 \ 15	1113-275-103
280	0,150	0,029	145	290	1,67	10 \ 15	1113-280-103
300	0,140	0,028	155	310	1,78	10	1113-300-103
315	0,130	0,026	162	325	1,85	10	1113-315-103
350	0,120	0,025	180	360	2,44	10	1113-350-103
400	0,120	0,025	210	410	3,04	10	1113-400-103

Material
hoch abriebfestes Polyurethan

EC Ex EL
elektrisch leitfähig mit Oberflächenwiderstand $R_O \leq 10^3$ Ohm und spezifischen Widerstand $p < 10^4\ \Omega * m$

Spirale
Federstahldraht, verkupfert

Wandstärke
ca. 0,55 mm

Temperatur
ca. -40°C bis ca. +90°C, kurzzeitig bis ca. +125°C

Abriebfestigkeit ●●●○○
Chemische Beständigkeit ●●●○○
Innenglätte ●●○○○
Stauchbarkeit ●●●●○
Flexibilität (Biegeradius) ●●●●●

sehr gut (5 Punkte), schwach (0 Punkte)
Die Bewertungspunkte sind Richtwerte und keine zugesicherten Produkteigenschaften im rechtlichen Sinne.

sehr leichter und stauchbarer Absaugschlauch für abrasive Stäube an Absaugarme, Entstaubungsanlagen in Ex-geschützten Bereichen, für Farbnebel- oder Lackdämpfe

Gemäß ATEX 2014/34/EU und TRGS 727 zulässig zum pneumatischen Transport brennbarer Stäube/Schüttgüter (Zone 20, 21, 22 im Inneren), zur Aspiration brennbarer Stäube (Zone 20, 21, 22 im Inneren) und nicht brennbarer Stäube (keine oder Zone 22 im Inneren), zur Förderung von Gasen (Zone 0, 1, 2 im Inneren), zur Förderung von Gasen (Zone 0, 1, 2 außen). Die Metallspirale ist beidseitig zu erden (siehe technische Informationen).

Verbindungselemente

20.1 foxi Spiral-Schelle

21.0 Verbinder, Reduzierungen

* Bezogen auf die Innenseite des Schlauchbogens. Alle technischen Daten beziehen sich auf eine Medium- und Umgebungstemperatur von +20 °C und sind Richtwerte. Technische Änderungen und Farbabweichungen vorbehalten.

5.7 foxiGarant PUR L

Innen-Ø ca. mm	Betriebsdruck ca. bar	Unterdruck ca. bar	Biegeradius ca. mm*	Außen-Ø ca. mm	Gewicht ca. kg/m	Längen in m	Artikel-Nr.
26 (1")	3,220	0,785	31	31	0,25	10 \ 15 \ 20	3210-026-101
32 (1 ¼")	2,520	0,711	40	40	0,35	10 \ 15 \ 20	3210-032-101
38 (1 ½")	2,100	0,662	46	46	0,39	10 \ 15 \ 20	3210-038-101
40	2,100	0,662	48	48	0,40	10 \ 15 \ 20	3210-040-101
45	1,840	0,588	53	53	0,42	10 \ 15 \ 20	3210-045-101
51 (2")	1,680	0,515	58	58	0,45	10 \ 15 \ 20	3210-051-101
55	1,540	0,441	63	63	0,51	10 \ 15 \ 20	3210-055-101
60	1,400	0,441	68	68	0,53	10 \ 15 \ 20	3210-060-101
63 (2 ½")	1,400	0,441	68	68	0,53	10 \ 15 \ 20	3210-063-101
65	1,260	0,368	73	73	0,64	10 \ 15 \ 20	3210-065-101
70	1,120	0,368	78	78	0,68	10 \ 15 \ 20	3210-070-101
76 (3")	1,120	0,294	84	84	0,72	10 \ 15 \ 20	3210-076-101
80	0,890	0,294	88	88	0,76	10 \ 15 \ 20	3210-080-101
90	0,840	0,221	99	99	0,88	10 \ 15 \ 20	3210-090-101
102 (4")	0,840	0,221	110	110	0,95	10 \ 15 \ 20	3210-102-101
110	0,700	0,221	119	119	1,03	10 \ 15 \ 20	3210-110-101
115	0,700	0,221	124	124	1,06	10 \ 15 \ 20	3210-115-101
120	0,700	0,221	129	129	1,12	10 \ 15 \ 20	3210-120-101
127 (5")	0,700	0,221	135	135	1,18	10 \ 15 \ 20	3210-127-101
130	0,560	0,221	139	139	1,20	10 \ 15	3210-130-101
140	0,560	0,147	149	149	1,38	10 \ 15	3210-140-101
152 (6")	0,560	0,147	161	161	1,48	10 \ 15	3210-152-101
160	0,560	0,147	170	170	1,74	10 \ 15	3210-160-101
170	0,420	0,147	180	180	1,80	10 \ 15	3210-170-101
175	0,420	0,147	185	185	1,85	10 \ 15	3210-175-101
180	0,420	0,147	190	190	1,90	10 \ 15	3210-180-101
203 (8")	0,420	0,147	214	214	2,30	10 \ 15	3210-203-101
225	0,280	0,074	235	235	2,55	10 \ 15	3210-225-101
250	0,280	0,074	260	260	3,02	10 \ 15	3210-250-101
254 (10")	0,280	0,074	260	264	3,05	10 \ 15	3210-254-101
275	0,280	0,074	284	284	3,11	10	3210-275-101
300	0,250	0,066	310	310	3,20	10	3210-300-101
315	0,250	0,066	325	325	3,32	10	3210-315-101
325	0,250	0,066	335	335	3,40	10	3210-325-101
350	0,130	0,066	360	360	3,60	10	3210-350-101
400	0,130	0,051	410	411	4,45	10	3210-400-101
450	0,130	0,051	460	461	5,06	10	3210-450-101
500	0,130	0,051	510	511	5,70	10	3210-500-101

Material
hoch abriebfestes Polyester Polyurethan

permanent antistatisch mit Oberflächenwiderstand $R_O < 10^9$ Ohm und spezifischen Widerstand p < 2,5 *108 Ω * m

schwer entflammbar nach DIN 4102 B1

mikrobenfest und hydrolysestabilisiert

Spirale
Federstahldraht, verkupfert

Wandstärke
ca. 0,75 mm

Temperatur
ca. -40°C bis ca. +90°C, kurzzeitig bis ca. +125°C

Abriebfestigkeit ●●●◐○
Chemische Beständigkeit ●●●○○
Innenglätte ●●●●◐
Stauchbarkeit ●○○○○
Flexibilität (Biegeradius) ●●●●◐

sehr gut (5 Punkte), schwach (0 Punkte)
Die Bewertungspunkte sind Richtwerte und keine zugesicherten Produkteigenschaften im rechtlichen Sinne.

innen glatter Absaugschlauch für Stäube, feinkörnige Feststoffe wie Späne, Pulver, Schleifmittel, als Abfüllschlauch, an Mühlen, an Entstaubungsanlagen in Bereichen, in denen eine ableitfähige Schlauchwandung verlangt wird

Gemäß ATEX 2014/34/EU und TRGS 727 zulässig zum pneumatischen Transport brennbarer Stäube/Schüttgüter (Zone 20, 21, 22 im Inneren), zur Aspiration brennbarer Stäube (Zone 20, 21, 22 im Inneren) und nicht brennbarer Stäube (keine oder Zone 22 im Inneren), zur Förderung von Gasen und brennbaren Flüssigkeiten (Zone 1 und Zone 2 außen). Die Metallspirale ist beidseitig zu erden (siehe technische Informationen).

Verbindungselemente

20.1 foxi Spiral-Schelle

21.0 Verbinder, Reduzierungen

22.0 Kupplungen, Flansche

* Bezogen auf die Innenseite des Schlauchbogens. Alle technischen Daten beziehen sich auf eine Medium- und Umgebungstemperatur von +20 °C und sind Richtwerte. Technische Änderungen und Farbabweichungen vorbehalten.

5.8 foxiGarant Induvac L

Innen-Ø ca. mm	Betriebsdruck ca. bar	Unterdruck ca. bar	Biegeradius ca. mm*	Außen-Ø ca. mm	Gewicht ca. kg/m	Längen in m	Artikel-Nr.
26 (1")	2,700	0,850	40	34	0,45	10 \ 15 \ 20	3210-026-201
32 (1 ¼")	2,700	0,850	40	40	0,6	10 \ 15 \ 20	3210-032-201
38 (1 ½")	2,300	0,800	46	46	0,72	10 \ 15 \ 20	3210-038-201
40	2,300	0,800	48	48	0,75	10 \ 15 \ 20	3210-040-201
45	2,000	0,730	53	53	0,80	10 \ 15 \ 20	3210-045-201
51 (2")	1,850	0,650	58	58	0,90	10 \ 15 \ 20	3210-051-201
60	1,600	0,560	68	68	0,97	10 \ 15 \ 20	3210-060-201
65	1,460	0,500	73	73	1,10	10 \ 15	3210-065-201
70	1,320	0,450	78	78	1,18	10 \ 15	3210-070-201
76 (3")	1,320	0,390	84	84	1,30	10 \ 15	3210-076-201
80	1,090	0,390	88	88	1,60	10 \ 15	3210-080-201

Material
hoch abriebfestes Polyester
Polyurethan

AS Ex AL permanent antistatisch mit Oberflächenwiderstand $R_O < 10^9$ Ohm und spezifischen Widerstand $p < 2{,}5 * 10^8\ \Omega * m$

Spirale
Federstahldraht, verkupfert

Wandstärke
ca. 0,75 mm

Temperatur
ca. -40°C bis ca. +90°C, kurzzeitig bis ca. +125°C

Abriebfestigkeit ●●●◐○
Chemische Beständigkeit ●●●○○
Innenglätte ●●●●●
Stauchbarkeit ○○○○○
Flexibilität (Biegeradius) ●●●●●

sehr gut (5 Punkte), schwach (0 Punkte)
Die Bewertungspunkte sind Richtwerte und keine zugesicherten Produkteigenschaften im rechtlichen Sinne.

innen sehr glatter, abriebfester und extrem flexibler Absaugschlauch für feines Pulver, pharmazeutische Pulver, Styropor, für Anwendungen, die eine sehr glatte Innenwandung erfordern

Gemäß ATEX 2014/34/EU und TRGS 727 zulässig zum pneumatischen Transport brennbarer Stäube/Schüttgüter (Zone 20, 21, 22 im Inneren), zur Aspiration brennbarer Stäube (Zone 20, 21, 22 im Inneren) und nicht brennbarer Stäube (keine oder Zone 22 im Inneren), zur Förderung von Gasen und brennbaren Flüssigkeiten (Zone 1 und Zone 2 außen). Die Metallspirale ist beidseitig zu erden (siehe technische Informationen).

Verbindungselemente

20.5 foxi Rundbolzenschelle

21.0 Verbinder, Reduzierungen

22.0 Kupplungen, Flansche

* Bezogen auf die Innenseite des Schlauchbogens. Alle technischen Daten beziehen sich auf eine Medium- und Umgebungstemperatur von +20 °C und sind Richtwerte. Technische Änderungen und Farbabweichungen vorbehalten.

5.9 foxiGarant PUR L-EL

Innen-Ø ca. mm	Betriebsdruck ca. bar	Unterdruck ca. bar	Biegeradius ca. mm*	Außen-Ø ca. mm	Gewicht ca. kg/m	Längen in m	Artikel-Nr.
26 (1")	2,100	0,662	48	34	0,33	10 \ 15	2213-026-103
32 (1 ¼")	2,100	0,662	50	40	0,37	10 \ 15	2213-032-103
38 (1 ½")	2,100	0,662	50	46	0,39	10 \ 15	2213-038-103
40	2,100	0,662	52	48	0,40	10 \ 15	2213-040-103
45	1,840	0,588	57	53	0,42	10 \ 15	2213-045-103
51 (2")	1,680	0,515	62	58	0,45	10 \ 15	2213-051-103
55	1,540	0,441	67	63	0,51	10 \ 15	2213-055-103
60	1,400	0,441	72	68	0,53	10 \ 15	2213-060-103
65	1,260	0,368	77	73	0,64	10 \ 15	2213-065-103
70	1,120	0,368	82	78	0,68	10 \ 15	2213-070-103
76 (3")	1,120	0,294	88	84	0,72	10 \ 15	2213-076-103
80	0,980	0,294	92	88	0,76	10 \ 15	2213-080-103
102 (4")	0,840	0,221	114	110	0,95	10 \ 15	2213-102-103
110	0,700	0,221	123	119	1,03	10 \ 15	2213-110-103
120	0,700	0,221	132	129	1,12	10 \ 15	2213-120-103
127 (5")	0,700	0,221	139	135	1,18	10 \ 15	2213-127-103
140	0,560	0,147	153	149	1,38	10 \ 15	2213-140-103
152 (6")	0,560	0,147	165	161	1,48	10 \ 15	2213-152-103
160	0,560	0,147	174	170	1,74	10 \ 15	2213-160-103
175	0,420	0,147	189	185	1,85	10 \ 15	2213-175-103
180	0,420	0,147	195	190	1,90	10 \ 15	2213-180-103
203 (8")	0,420	0,147	224	214	2,30	10 \ 15	2213-203-103
225	0,280	0,074	245	235	2,55	10	2213-225-103
250	0,280	0,074	270	260	3,02	10	2213-250-103
254 (10")	0,280	0,074	270	268	3,06	10	2213-250-103
275	0,280	0,074	294	284	3,11	10	2213-275-103
300	0,250	0,066	320	310	3,20	10	2213-300-103
315	0,250	0,066	335	325	3,32	10	2213-315-103
325	0,250	0,066	345	335	3,40	10	2213-325-103
350	0,130	0,066	370	360	3,60	10	2213-350-103
400	0,130	0,051	420	411	4,45	10	2213-400-103
450	0,130	0,051	470	461	5,06	10	2213-450-103
500	0,130	0,051	520	511	5,70	10	2213-500-103

Material
hoch abriebfestes Polyester Polyurethan

EC Ex EL
elektrisch leitfähig mit Oberflächenwiderstand $R_O \leq 10^3$ Ohm und spezifischen Widerstand $p < 10^4\ \Omega * m$

Spirale
Federstahldraht

Wandstärke
ca. 0,75 mm

Temperatur
ca. -40°C bis ca. +90°C, kurzzeitig bis ca. +125°C

Abriebfestigkeit ●●●◐○
Chemische Beständigkeit ●●●○○
Innenglätte ●●●●◐
Stauchbarkeit ●○○○○
Flexibilität (Biegeradius) ●●●●○

sehr gut (5 Punkte), schwach (0 Punkte)
Die Bewertungspunkte sind Richtwerte und keine zugesicherten Produkteigenschaften im rechtlichen Sinne.

innen glatter Absaug- und Gebläseschlauch für abrasive Feststoffe wie Pulver, Tee, Tabak, für die Absaugung von flüssigen Medien in Ex-geschützten Bereichen, als Industriestaubsaugerschlauch

Gemäß ATEX 2014/34/EU und TRGS 727 zulässig zum pneumatischen Transport brennbarer Stäube/Schüttgüter (Zone 20, 21, 22 im Inneren), zur Aspiration brennbarer Stäube (Zone 20, 21, 22 im Inneren) und nicht brennbarer Stäube (keine oder Zone 22 im Inneren), zur Förderung von Gasen und brennbaren Flüssigkeiten (Zone 0, 1, 2 im Inneren), zur Förderung von Gasen und brennbaren Flüssigkeiten (Zone 0, 1, 2 außen). Die Metallspirale ist beidseitig zu erden (siehe technische Informationen).

Verbindungselemente

20.1 foxi Spiral-Schelle

21.0 Verbinder, Reduzierungen

22.0 Kupplungen, Flansche

* Bezogen auf die Innenseite des Schlauchbogens. Alle technischen Daten beziehen sich auf eine Medium- und Umgebungstemperatur von +20 °C und sind Richtwerte. Technische Änderungen und Farbabweichungen vorbehalten.

5.10 foxiGarant PUR H

Innen-Ø ca. mm	Betriebsdruck ca. bar	Unterdruck ca. bar	Biegeradius ca. mm*	Außen-Ø ca. mm	Gewicht ca. kg/m	Längen in m	Artikel-Nr.
16	4,500	0,922	40	22	0,18	10 \ 15 \ 20	3310-016-101
18	4,350	0,922	41	24	0,20	10 \ 15 \ 20	3310-018-101
20	4,300	0,922	43	26	0,22	10 \ 15 \ 20	3310-020-101
26 (1")	4,160	0,922	47	33	0,29	10 \ 15 \ 20	3310-026-101
32 (1 ¼")	3,250	0,922	60	41	0,39	10 \ 15 \ 20	3310-032-101
38 (1 ½")	3,120	0,824	69	47	0,46	10 \ 15 \ 20	3310-038-101
40	3,000	0,819	72	49	0,49	10 \ 15 \ 20	3310-040-101
45	2,950	0,809	80	55	0,55	10 \ 15 \ 20	3310-045-101
51 (2")	2,900	0,785	87	61	0,71	10 \ 15 \ 20	3310-051-101
55	2,750	0,760	95	65	0,77	10 \ 15 \ 20	3310-055-101
60	2,550	0,735	102	70	0,84	10 \ 15 \ 20	3310-060-101
63 (2 ½")	2,550	0,735	102	70	0,84	10 \ 15 \ 20	3310-063-101
65	2,400	0,662	112	75	0,91	10 \ 15 \ 20	3310-065-101
70	2,250	0,662	117	80	0,97	10 \ 15 \ 20	3310-070-101
76 (3")	2,000	0,588	126	87	1,06	10 \ 15 \ 20	3310-076-101
80	2,000	0,588	132	91	1,11	10 \ 15 \ 20	3310-080-101
85	1,650	0,515	145	97	1,20	10 \ 15 \ 20	3310-085-101
90	1,650	0,515	149	101	1,25	10 \ 15 \ 20	3310-090-101
102 (4")	1,500	0,441	165	112	1,48	10 \ 15 \ 20	3310-102-101
110	1,350	0,441	179	121	1,61	10 \ 15 \ 20	3310-110-101
115	1,350	0,441	179	121	1,70	10 \ 15 \ 20	3310-115-101
120	1,300	0,306	194	131	1,75	10 \ 15 \ 20	3310-120-101
127 (5")	1,300	0,306	203	138	1,91	10 \ 15 \ 20	3310-127-101
130	1,300	0,306	209	141	1,96	10 \ 15	3310-130-101
140	1,050	0,245	224	151	2,11	10 \ 15	3310-140-101
152 (6")	1,050	0,245	242	163	2,29	10 \ 15	3310-152-101
160	0,900	0,245	255	171	2,51	10 \ 15	3310-160-101
170	0,900	0,184	270	181	2,67	10 \ 15	3310-170-101
175	0,900	0,184	278	186	2,74	10 \ 15	3310-175-101
180	0,750	0,184	285	191	2,82	10 \ 15	3310-180-101
203 (8")	0,750	0,184	321	215	3,30	10 \ 15	3310-203-101
225	0,600	0,123	353	237	3,65	10 \ 15	3310-225-101
250	0,600	0,123	390	263	3,84	10 \ 15	3310-250-101
254 (10")	0,600	0,123	390	267	3,84	10 \ 15	3310-254-101
275	0,450	0,123	426	288	4,22	10	3310-275-101
300	0,450	0,123	465	313	4,94	10	3310-300-101
315	0,450	0,123	488	328	5,19	10	3310-315-101
325	0,450	0,123	503	338	5,35	10	3310-325-101
350	0,450	0,123	540	363	6,96	10	3310-350-101
400	0,300	0,066	615	413	7,95	10	3310-400-101
450	0,300	0,066	690	463	8,94	10	3310-450-101
500	0,300	0,066	765	513	9,93	10	3310-500-101

Material
hoch abriebfestes Polyester Polyurethan

permanent antistatisch mit Oberflächenwiderstand $R_O < 10^9$ Ohm und spezifischen Widerstand $p < 2{,}5 * 10^8\ \Omega * m$

schwer entflammbar nach DIN 4102 B1

mikrobenfest und hydrolysestabilisiert

Spirale
Federstahldraht, verkupfert

Wandstärke
ca. 1,45 mm

Temperatur
ca. -40°C bis ca. +90°C, kurzzeitig bis ca. +125°C

Abriebfestigkeit ●●●●○
Chemische Beständigkeit ●●●○○
Innenglätte ●●●●◐
Stauchbarkeit ○○○○○
Flexibilität (Biegeradius) ●●●●◐

sehr gut (5 Punkte), schwach (0 Punkte)
Die Bewertungspunkte sind Richtwerte und keine zugesicherten Produkteigenschaften im rechtlichen Sinne.

innen glatter Absaug- und Förderschlauch für abrasive, grobkörnige Feststoffe wie Strahlmittel, Metallspäne, Beton- oder Zementstäube, Granulate oder Bereiche, in denen eine ableitfähige Schlauchwandung verlangt wird

Gemäß ATEX 2014/34/EU und TRGS 727 zulässig zum pneumatischen Transport brennbarer Stäube/Schüttgüter (Zone 20, 21, 22 im Inneren), zur Aspiration brennbarer Stäube (Zone 20, 21, 22 im Inneren) und nicht brennbarer Stäube (keine oder Zone 22 im Inneren), zur Förderung von Gasen und brennbaren Flüssigkeiten (Zone 1 und Zone 2 außen). Die Metallspirale ist beidseitig zu erden (siehe technische Informationen).

Verbindungselemente

20.2 foxi Pro-Spiral-Schelle

21.0 Verbinder, Reduzierungen

22.0 Kupplungen, Flansche

* Bezogen auf die Innenseite des Schlauchbogens. Alle technischen Daten beziehen sich auf eine Medium- und Umgebungstemperatur von +20 °C und sind Richtwerte. Technische Änderungen und Farbabweichungen vorbehalten.

5.11 foxiGarant PUR H-EL

Innen-Ø ca. mm	Betriebsdruck ca. bar	Unterdruck ca. bar	Biegeradius ca. mm*	Außen-Ø ca. mm	Gewicht ca. kg/m	Längen in m	Artikel-Nr.
38 (1½")	3,120	0,824	74	47	0,46	10 \ 15	2313-038-103
40	3,000	0,819	77	49	0,49	10 \ 15	2313-040-103
45	2,950	0,809	85	55	0,55	10 \ 15	2313-045-103
50	2,900	0,785	92	61	0,77	10 \ 15	2313-050-103
51 (2")	2,900	0,785	92	61	0,77	10 \ 15	2313-051-103
60	2,550	0,735	107	70	0,84	10 \ 15	2313-060-103
65	2,400	0,662	119	75	0,91	10 \ 15	2313-065-103
70	2,250	0,662	122	80	0,97	10 \ 15	2313-070-103
76 (3")	2,000	0,588	131	87	1,06	10 \ 15	2313-076-103
80	2,000	0,588	137	91	1,25	10 \ 15	2313-080-103
102 (4")	1,500	0,441	170	112	1,48	10 \ 15	2313-102-103
110	1,350	0,441	184	121	1,68	10 \ 15	2313-110-103
120	1,300	0,306	199	131	1,75	10 \ 15	2313-120-103
127 (5")	1,300	0,306	208	138	1,96	10 \ 15	2313-127-103
140	1,050	0,245	229	151	2,11	10 \ 15	2313-140-103
152 (6")	1,050	0,245	247	163	2,29	10 \ 15	2313-152-103
160	0,900	0,245	260	171	2,67	10 \ 15	2313-160-103
175	0,900	0,184	283	186	2,74	10 \ 15	2313-175-103
180	0,750	0,184	290	191	2,82	10 \ 15	2313-180-103
203 (8")	0,750	0,184	326	215	3,30	10 \ 15	2313-203-103
225	0,600	0,123	358	237	3,65	10	2313-225-103
250	0,600	0,123	395	263	3,84	10	2313-250-103
254 (10")	0,600	0,123	395	267	3,84	10	2313-254-103
275	0,450	0,123	431	288	4,30	10	2313-275-103
300	0,450	0,123	465	313	4,94	10	2313-300-103
315	0,450	0,123	498	328	5,19	10	2313-315-103
325	0,450	0,123	513	338	5,35	10	2313-325-103
350	0,450	0,123	550	363	6,96	10	2313-350-103
400	0,300	0,066	625	413	7,95	10	2313-400-103
450	0,300	0,066	700	463	8,94	10	2313-450-103
500	0,300	0,066	775	513	9,93	10	2313-500-103

Material
hoch abriebfestes Polyester Polyurethan

EC Ex EL
elektrisch leitfähig mit Oberflächenwiderstand $R_O \leq 10^3$ Ohm und spezifischen Widerstand $p < 10^4\ \Omega * m$

Spirale
Federstahldraht

Wandstärke
ca. 1,45 mm

Temperatur
ca. -40°C bis ca. +90°C, kurzzeitig bis ca. +125°C

Abriebfestigkeit ●●●●○
Chemische Beständigkeit ●●●○○
Innenglätte ●●●●◐
Stauchbarkeit ○○○○○
Flexibilität (Biegeradius) ●●●◐○

sehr gut (5 Punkte), schwach (0 Punkte)
Die Bewertungspunkte sind Richtwerte und keine zugesicherten Produkteigenschaften im rechtlichen Sinne.

elektrisch leitfähiger Absaug- und Gebläseschlauch mit glatter Innenwandung für abrasive, grobkörnige Feststoffe in Ex-geschützten Bereichen, als Industriestaubsaugerschlauch

Gemäß ATEX 2014/34/EU und TRGS 727 zulässig zum pneumatischen Transport brennbarer Stäube/Schüttgüter (Zone 20, 21, 22 im Inneren), zur Aspiration brennbarer Stäube (Zone 20, 21, 22 im Inneren) und nicht brennbarer Stäube (keine oder Zone 22 im Inneren), zur Förderung von Gasen und brennbaren Flüssigkeiten (Zone 0, 1, 2 im Inneren), zur Förderung von Gasen und brennbaren Flüssigkeiten (Zone 0, 1, 2 außen). Die Metallspirale ist beidseitig zu erden (siehe technische Informationen).

Verbindungselemente

20.2 foxi Pro-Spiral-Schelle

21.0 Verbinder, Reduzierungen

22.0 Kupplungen, Flansche

* Bezogen auf die Innenseite des Schlauchbogens. Alle technischen Daten beziehen sich auf eine Medium- und Umgebungstemperatur von +20 °C und sind Richtwerte. Technische Änderungen und Farbabweichungen vorbehalten.

5.12 foxiGarant Induvac H

Innen-Ø ca. mm	Betriebsdruck ca. bar	Unterdruck ca. bar	Biegeradius ca. mm*	Außen-Ø ca. mm	Gewicht ca. kg/m	Längen in m	Artikel-Nr.
38 (1 ½")	3,600	0,902	65	50	0,80	10 \ 15	3310-038-201
40	3,600	0,902	70	51	0,90	10 \ 15	3310-040-201
45	3,450	0,883	75	57	0,91	10 \ 15	3310-045-201
51 (2")	3,300	0,853	85	63	1,05	10 \ 15	3310-051-201
60	2,950	0,804	97	72	1,10	10 \ 15	3310-060-201
65	2,800	0,731	100	77	1,51	10 \ 15	3310-065-201
70	2,600	0,731	112	82	1,58	10 \ 15	3310-070-201
76 (3")	2,300	0,657	115	89	1,75	10 \ 15	3310-076-201
80	2,300	0,657	125	93	1,82	10 \ 15	3310-080-201

Material
hoch abriebfestes Polyester Polyurethan

permanent antistatisch mit Oberflächenwiderstand $R_O < 10^9$ Ohm und spezifischen Widerstand $p < 2{,}5 * 10^8\ \Omega * m$

Spirale
Federstahldraht, verkupfert

Wandstärke
ca. 1,6 mm

Temperatur
ca. -40°C bis ca. +90°C, kurzzeitig bis ca. +125°C

Abriebfestigkeit ●●●●○
Chemische Beständigkeit ●●●○○
Innenglätte ●●●●●
Stauchbarkeit ○○○○○
Flexibilität (Biegeradius) ●●●●●

sehr gut (5 Punkte), schwach (0 Punkte)
Die Bewertungspunkte sind Richtwerte und keine zugesicherten Produkteigenschaften im rechtlichen Sinne.

innen sehr glatt, Absaug- und Förderschlauch für sehr abrasive Feststoffe, die eine sehr glatte Innenwandung erfordern wie Mehl, Pulver, Batch-Materialien, höhere Druck- und Vakuumfestigkeit

Gemäß ATEX 2014/34/EU und TRGS 727 zulässig zum pneumatischen Transport brennbarer Stäube/Schüttgüter (Zone 20, 21, 22 im Inneren), zur Aspiration brennbarer Stäube (Zone 20, 21, 22 im Inneren) und nicht brennbarer Stäube (keine oder Zone 22 im Inneren), zur Förderung von Gasen und brennbaren Flüssigkeiten (Zone 1 und Zone 2 außen). Die Metallspirale ist beidseitig zu erden (siehe technische Informationen).

Verbindungselemente

20.5 foxi Rundbolzenschelle

21.0 Verbinder, Reduzierungen

22.0 Kupplungen, Flansche

* Bezogen auf die Innenseite des Schlauchbogens. Alle technischen Daten beziehen sich auf eine Medium- und Umgebungstemperatur von +20 °C und sind Richtwerte. Technische Änderungen und Farbabweichungen vorbehalten.

5.13 foxiGarant PUR XL

Innen-Ø ca. mm	Betriebsdruck ca. bar	Unterdruck ca. bar	Biegeradius ca. mm*	Außen-Ø ca. mm	Gewicht ca. kg/m	Längen in m	Artikel-Nr.
32 (1 ¼")	4,850	0,941	80	42	0,66	10 \ 15 \ 20	3410-032-101
38 (1 ½")	4,390	0,941	95	48	0,78	10 \ 15 \ 20	3410-038-101
40	4,270	0,941	100	50	0,83	10 \ 15 \ 20	3410-040-101
45	4,100	0,941	115	55	0,92	10 \ 15 \ 20	3410-045-101
51 (2")	4,000	0,941	125	61	1,04	10 \ 15 \ 20	3410-051-101
55	3,750	0,892	140	65	1,10	10 \ 15 \ 20	3410-055-101
60	3,600	0,892	150	70	1,20	10 \ 15 \ 20	3410-060-101
65	3,300	0,892	165	75	1,29	10 \ 15 \ 20	3410-065-101
70	3,150	0,892	175	80	1,38	10 \ 15 \ 20	3410-070-101
76 (3")	2,920	0,892	190	87	1,80	10 \ 15 \ 20	3410-076-101
80	2,770	0,892	200	93	1,93	10 \ 15 \ 20	3410-080-101
90	2,400	0,892	225	103	2,16	10 \ 15 \ 20	3410-090-101
102 (4")	2,100	0,873	250	115	2,80	10 \ 15 \ 20	3410-102-101
110	1,950	0,873	275	124	2,95	10 \ 15 \ 20	3410-110-101
115	1,800	0,873	290	129	3,35	10 \ 15 \ 20	3410-115-101
120	1,650	0,873	300	134	3,75	10 \ 15 \ 20	3410-120-101
127 (5")	1,650	0,873	315	140	4,09	10 \ 15 \ 20	3410-127-101
130	1,650	0,838	325	143	4,30	10 \ 15	3410-130-101
140	1,500	0,830	350	153	4,50	10 \ 15	3410-140-101
152 (6")	1,500	0,821	450	167	4,53	10 \ 15	3410-152-101
160	1,350	0,812	500	175	5,05	10 \ 15	3410-160-101
175	1,200	0,794	650	190	5,25	10 \ 15	3410-175-101
180	1,200	0,768	700	195	5,40	10 \ 15	3410-180-101
203 (8")	1,050	0,662	950	220	6,43	10 \ 15	3410-203-101
225	0,900	0,583	1.150	241	7,11	10	3410-225-101
250	0,900	0,512	1.300	267	8,25	10	3410-250-101
254 (10")	0,900	0,512	1.300	271	8,25	10	3410-254-101
275	0,750	0,468	1.450	292	8,68	5	3410-275-101
300	0,600	0,424	1.600	317	9,12	5	3410-300-101

Material
hoch abriebfestes Polyester Polyurethan

AS Ex AL — permanent antistatisch mit Oberflächenwiderstand $R_O < 10^9$ Ohm und spezifischen Widerstand p < 2,5 *108 Ω * m

M — mikrobenfest und hydrolysestabilisiert

Spirale
Federstahldraht, verkupfert

Wandstärke
ca. 2,5 mm

Temperatur
ca. -40°C bis ca. +90°C, kurzzeitig bis ca. +125°C

Abriebfestigkeit ●●●●◐
Chemische Beständigkeit ●●●○○
Innenglätte ●●●●◐
Stauchbarkeit ○○○○○
Flexibilität (Biegeradius) ●●●●○

sehr gut (5 Punkte), schwach (0 Punkte)
Die Bewertungspunkte sind Richtwerte und keine zugesicherten Produkteigenschaften im rechtlichen Sinne.

innen glatter Saug- und Förderschlauch für sehr abrasive Feststoffe wie Sand, Kies, Scherben, Strahlmittel, Zement, Glas, Steinwolle, glasfaserverstärkte Kunststoffe, Silo- und Verladeschlauch, für Straßenfräsen

Gemäß ATEX 2014/34/EU und TRGS 727 zulässig zum pneumatischen Transport brennbarer Stäube/Schüttgüter (Zone 20, 21, 22 im Inneren), zur Aspiration brennbarer Stäube (Zone 20, 21, 22 im Inneren) und nicht brennbarer Stäube (keine oder Zone 22 im Inneren), zur Förderung von Gasen und brennbaren Flüssigkeiten (Zone 1 und Zone 2 außen). Die Metallspirale ist beidseitig zu erden (siehe technische Informationen).

Verbindungselemente

20.2 foxi Pro-Spiral-Schelle

21.0 Verbinder, Reduzierungen

22.0 Kupplungen, Flansche

* Bezogen auf die Innenseite des Schlauchbogens. Alle technischen Daten beziehen sich auf eine Medium- und Umgebungstemperatur von +20 °C und sind Richtwerte. Technische Änderungen und Farbabweichungen vorbehalten.

5.14 foxiGarant PUR XXS

Innen-Ø ca. mm	Betriebsdruck ca. bar	Unterdruck ca. bar	Biegeradius ca. mm*	Außen-Ø ca. mm	Gewicht ca. kg/m	Längen in m	Artikel-Nr.
40	4,400	0,950	110	50	1,04	10/15/20	34510-040-101
45	4,300	0,950	125	55	1,15	10/15/20	34510-045-101
51 (2")	4,100	0,950	130	61	1,30	10/15/20	34510-051-101
60	3,800	0,950	160	65	1,56	10/15/20	34510-060-101
65	3,600	0,950	175	75	1,70	10/15/20	34510-065-101
75	3,300	0,950	200	87	2,34	10/15/20	34510-075-101
76 (3")	3,300	0,950	200	89	2,34	10/15/20	34510-076-101
80	3,100	0,950	230	93	2,50	10/15/20	34510-080-101
100	2,600	0,950	270	115	3,40	10/15/20	34510-100-101
102 (4")	2,600	0,950	270	117	3,40	10/15/20	34510-102-101
125	2,150	0,950	320	140	4,70	10/15/20	34510-125-101
127 (5")	2,150	0,950	320	142	4,70	10/15/20	34510-127-101
150	1,750	0,900	460	167	5,25	10	34510-150-101
152 (6")	1,750	0,900	460	169	5,25	10	34510-152-101

Material
hoch abriebfestes Polyester Polyurethan

permanent antistatisch mit Oberflächenwiderstand $R_O < 10^9$ Ohm und spezifischen Widerstand p < 2,5 *108 Ω * m

mikrobenfest und hydrolysestabilisiert

Spirale
Federstahldraht, verkupfert

Wandstärke
ca. 2,5 mm

Temperatur
ca. -40°C bis ca. +90°C, kurzzeitig bis ca. +125°C

Abriebfestigkeit ●●●●◐
Chemische Beständigkeit ●●●○○
Innenglätte ●●●●●
Stauchbarkeit ○○○○○
Flexibilität (Biegeradius) ●●●●●

sehr gut (5 Punkte), schwach (0 Punkte)
Die Bewertungspunkte sind Richtwerte und keine zugesicherten Produkteigenschaften im rechtlichen Sinne.

optimierte Ausführung des foxiGarant PUR XL, sehr glatte Innenwandung, extrem flexibel, Saug- und Förderschlauch für abrasive Feststoffe wie Granulate, Futtermittel, Kies, Sand, Strahlmittel, als Silo- und Verladeschlauch

Gemäß ATEX 2014/34/EU und TRGS 727 zulässig zum pneumatischen Transport brennbarer Stäube/Schüttgüter (Zone 20, 21, 22 im Inneren), zur Aspiration brennbarer Stäube (Zone 20, 21, 22 im Inneren) und nicht brennbarer Stäube (keine oder Zone 22 im Inneren), zur Förderung von Gasen und brennbaren Flüssigkeiten (Zone 1 und Zone 2 außen). Die Metallspirale ist beidseitig zu erden (siehe technische Informationen).

Verbindungselemente

20.5 foxi Rundbolzenschelle

21.0 Verbinder, Reduzierungen

22.0 Kupplungen, Flansche

* Bezogen auf die Innenseite des Schlauchbogens. Alle technischen Daten beziehen sich auf eine Medium- und Umgebungstemperatur von +20 °C und sind Richtwerte. Technische Änderungen und Farbabweichungen vorbehalten.

5.15 foxiGarant PUR XL-conduct

Innen-Ø ca. mm	Betriebsdruck ca. bar	Unterdruck ca. bar	Biegeradius ca. mm*	Außen-Ø ca. mm	Gewicht ca. kg/m	Längen in m	Artikel-Nr.
38 (1 ½")	4,390	0,941	95	48	0,78	20	3400-038-101
40	4,270	0,941	100	50	0,83	20	3400-040-101
45	4,100	0,941	115	55	0,92	20	3400-045-101
51 (2")	4,000	0,941	125	61	1,04	20	3400-051-101
60	3,600	0,892	150	70	1,20	20	3400-060-101
76 (3")	2,920	0,892	190	87	1,80	20	3400-076-101
80	2,770	0,892	200	93	1,93	20	3400-080-101
102 (4")	2,100	0,873	250	115	2,85	10 \ 15	3400-102-101
127 (5")	1,650	0,873	315	140	3,89	10 \ 15	3400-127-101
152 (6")	1,500	0,821	450	167	4,53	10 \ 15	3400-152-101
203 (8")	1,050	0,635	950	220	6,43	10	3400-203-101
250	0,900	0,515	1300	267	7,91	5	3400-250-101

Material
hoch abriebfestes Polyester Polyurethan

AS Ex AL — permanent antistatisch mit Oberflächenwiderstand $R_O < 10^9$ Ohm und spezifischen Widerstand p < 2,5 *108 Ω * m

Spirale
Federstahldraht, verkupfert, zusätzlich mit umlaufender Litze

EC Ex EL — elektrisch leitfähig mit einem Widerstand $R < 10^3$ Ohm bei sachgemäßer Erdung der Litze

Wandstärke
ca. 2,5 mm

Temperatur
ca. -40°C bis ca. +90°C, kurzzeitig bis ca. +125°C

Abriebfestigkeit ●●●●◐
Chemische Beständigkeit ●●●○○
Innenglätte ●●●●◐
Stauchbarkeit ○○○○○
Flexibilität (Biegeradius) ●●●●○

sehr gut (5 Punkte), schwach (0 Punkte)
Die Bewertungspunkte sind Richtwerte und keine zugesicherten Produkteigenschaften im rechtlichen Sinne.

elektrisch leitfähiger Saug- und Förderschlauch für extrem abrasive Feststoffe wie GfK-Kunststoffe, Kies, Sand, Steine, Strahlmittel, als Silo- und Verladeschlauch, für Kraftwerkreinigung, für Saugfahrzeuge, für Anwendungen in explosiven Bereichen

Gemäß ATEX 2014/34/EU und TRGS 727 zulässig zum pneumatischen Transport brennbarer Stäube/Schüttgüter (Zone 20, 21, 22 im Inneren), zur Aspiration brennbarer Stäube (Zone 20, 21, 22 im Inneren) und nicht brennbarer Stäube (keine oder Zone 22 im Inneren), zur Förderung von Gasen und brennbaren Flüssigkeiten (Zone 1 und Zone 2 außen). Die Metallspirale und Litze sind beidseitig zu erden (siehe technische Informationen).

erhöhte Sicherheit bei der Ableitung elektrostatischer Aufladungen durch antistatische Schlauchwandung $R_O < 10^9$ Ohm und beidseitiger Erdung der Litze gemäß BG Chemie T 002 mit einem Widerstand $R < 10^3$ Ohm

Verbindungselemente

20.2 foxi Pro-Spiral-Schelle

21.0 Verbinder, Reduzierungen

22.0 Kupplungen, Flansche

* Bezogen auf die Innenseite des Schlauchbogens. Alle technischen Daten beziehen sich auf eine Medium- und Umgebungstemperatur von +20 °C und sind Richtwerte. Technische Änderungen und Farbabweichungen vorbehalten.

5.16 foxiGarant PUR HS-conduct

Innen-Ø ca. mm	Betriebsdruck ca. bar	Unterdruck ca. bar	Biegeradius ca. mm*	Außen-Ø ca. mm	Gewicht ca. kg/m	Längen in m	Artikel-Nr.
80	1,770	0,618	200	100	2,2	10 \ 15	3900-080-101
102 (4")	1,680	0,580	230	111	2,35	10 \ 15	3900-102-101
127 (5")	1,540	0,429	290	137	3,26	10 \ 15	3900-127-101
152 (6")	1,260	0,355	400	162	3,95	10 \15	3900-152-101
203 (8")	0,870	0,245	600	215	4,42	10	3900-203-101
250	0,700	0,162	800	263	5,52	10	3900-250-101
254 (10")	0,700	0,162	800	271	5,52	10	3900-254-101

Material
hoch abriebfestes Polyester Polyurethan
Materialverstärkung unter dem Draht

AS Ex AL
permanent antistatisch mit Oberflächenwiderstand $R_O < 10^9$ Ohm und spezifischen Widerstand $p < 2{,}5 * 10^8\ \Omega * m$

Spirale
Federstahldraht, verkupfert, zusätzlich mit umlaufender Litze

EC Ex EL
elektrisch leitfähig mit einem Widerstand $R < 10^3$ Ohm bei sachgemäßer Erdung der Litze

Wandstärke
ca. 2,5 mm

Temperatur
ca. -40°C bis ca. +90°C, kurzzeitig bis ca. +125°C

Abriebfestigkeit ●●●●◐
Chemische Beständigkeit ●●●○○
Innenglätte ●●●●◐
Stauchbarkeit ○○○○○
Flexibilität (Biegeradius) ●●●●◐

sehr gut (5 Punkte), schwach (0 Punkte)
Die Bewertungspunkte sind Richtwerte und keine zugesicherten Produkteigenschaften im rechtlichen Sinne.

elektrisch leitfähiger Förderschlauch für Trockensaugfahrzeuge, flexibler Kopfschlauch für die Dachbekiesung, als Auslaufschlauch in der Bauindustrie, für Kraftwerkreinigung

Gemäß ATEX 2014/34/EU und TRGS 727 zulässig zum pneumatischen Transport brennbarer Stäube/Schüttgüter (Zone 20, 21, 22 im Inneren), zur Aspiration brennbarer Stäube (Zone 20, 21, 22 im Inneren) und nicht brennbarer Stäube (keine oder Zone 22 im Inneren), zur Förderung von Gasen und brennbaren Flüssigkeiten (Zone 1 und Zone 2 außen). Die Metallspirale und Litze sind beidseitig zu erden (siehe technische Informationen).

erhöhte Sicherheit bei der Ableitung elektrostatischer Aufladungen durch antistatische Schlauchwandung $R_O < 10^9$ Ohm und beidseitiger Erdung der Litze gemäß BG Chemie T 002 mit einem Widerstand $R < 10^3$ Ohm

Verbindungselemente

20.2 foxi Pro-Spiral-Schelle

21.0 Verbinder, Reduzierungen

22.0 Kupplungen, Flansche

* Bezogen auf die Innenseite des Schlauchbogens. Alle technischen Daten beziehen sich auf eine Medium- und Umgebungstemperatur von +20 °C und sind Richtwerte. Technische Änderungen und Farbabweichungen vorbehalten.

5.17 foxiGarant PUR XXL

Innen-Ø ca. mm	Betriebsdruck ca. bar	Unterdruck ca. bar	Biegeradius ca. mm*	Außen-Ø ca. mm	Gewicht ca. kg/m	Längen in m	Artikel-Nr.
38 (1 ½")	5,100	0,990	115	50	1,25	10 \ 15 \ 20	34410-038-101
40	5,090	0,990	118	53	1,30	10 \ 15 \ 20	34410-040-101
45	4,960	0,990	120	58	1,38	10 \ 15 \ 20	34410-045-101
51 (2")	4,860	0,990	125	65	1,53	10 \ 15 \ 20	34410-051-101
55	4,650	0,980	140	69	1,60	10 \ 15 \ 20	34410-055-101
60	4,400	0,980	150	72	1,64	10 \ 15 \ 20	34410-060-101
65	4,350	0,970	161	79	1,75	10 \ 15 \ 20	34410-065-101
70	4,230	0,970	170	83	1,92	10 \ 15 \ 20	34410-070-101
75	4,230	0,950	170	90	2,29	10 \ 15 \ 20	34410-075-101
76 (3")	4,000	0,950	170	92	2,29	10 \ 15 \ 20	34410-076-101
80	3,870	0,950	225	96	2,75	10 \ 15 \ 20	34410-080-101
100	3,160	0,941	295	115	3,75	10 \ 15 \ 20	34410-100-101
102 (4")	3,160	0,941	295	119	3,75	10 \ 15 \ 20	34410-102-101
125	2,570	0,941	340	143	5,00	10 \ 15 \ 20	34410-125-101
127 (5")	2,570	0,941	340	147	5,00	10 \ 15 \ 20	34410-127-101
150	2,280	0,941	520	167	5,70	10	34410-150-101
152 (6")	2,280	0,941	520	171	5,70	10	34410-152-101

Material
hoch abriebfestes Polyester Polyurethan

permanent antistatisch mit Oberflächenwiderstand $R_O < 10^9$ Ohm und spezifischen Widerstand $p < 2{,}5 * 10^8\ \Omega * m$

mikrobenfest und hydrolysestabilisiert

Spirale
Federstahldraht, verkupfert

Wandstärke
ca. 3,5 mm

Temperatur
ca. -40°C bis ca. +90°C, kurzzeitig bis ca. +125°C

Abriebfestigkeit ●●●●●
Chemische Beständigkeit ●●●○○
Innenglätte ●●●●●
Stauchbarkeit ○○○○○
Flexibilität (Biegeradius) ●●●●●

sehr gut (5 Punkte), schwach (0 Punkte)
Die Bewertungspunkte sind Richtwerte und keine zugesicherten Produkteigenschaften im rechtlichen Sinne.

Saug- und Förderschlauch für extrem abrasive Schüttgüter wie Glasfaserkunststoffe, Sinterstoffe, Zement, Walzzunder, hohes Fördervolumen, als Silo- und Verladeschlauch, für Kraftwerkreinigung

Gemäß ATEX 2014/34/EU und TRGS 727 zulässig zum pneumatischen Transport brennbarer Stäube/Schüttgüter (Zone 20, 21, 22 im Inneren), zur Aspiration brennbarer Stäube (Zone 20, 21, 22 im Inneren) und nicht brennbarer Stäube (keine oder Zone 22 im Inneren), zur Förderung von Gasen und brennbaren Flüssigkeiten (Zone 1 und Zone 2 außen). Die Metallspirale ist beidseitig zu erden (siehe technische Informationen).

Verbindungselemente

20.5 foxi Rundbolzenschelle

21.0 Verbinder, Reduzierungen

22.0 Kupplungen, Flansche

* Bezogen auf die Innenseite des Schlauchbogens. Alle technischen Daten beziehen sich auf eine Medium- und Umgebungstemperatur von +20 °C und sind Richtwerte. Technische Änderungen und Farbabweichungen vorbehalten.

5.18 foxiMulti PTFE-H-EL

Innen-Ø ca. mm	Betriebsdruck ca. bar	Unterdruck ca. bar	Biegeradius ca. mm*	Gewicht ca. kg/m	Längen in m	Artikel-Nr.
51 (2")	0,900	0,431	30	0,50	frei wählbar 3-10	4747-051-103
55	0,850	0,356	33	0,50	frei wählbar 3-10	4747-055-103
60	0,780	0,300	36	0,60	frei wählbar 3-10	4747-060-103
65	0,680	0,256	39	0,70	frei wählbar 3-10	4747-065-103
70	0,670	0,221	42	0,70	frei wählbar 3-10	4747-070-103
76 (3")	0,620	0,192	45	0,80	frei wählbar 3-10	4747-076-103
80	0,610	0,169	48	0,80	frei wählbar 3-10	4747-080-103
90	0,560	0,133	54	0,90	frei wählbar 3-10	4747-090-103
102 (4")	0,510	0,108	60	1,00	frei wählbar 3-10	4747-102-103
110	0,480	0,090	66	1,10	frei wählbar 3-10	4747-110-103
120	0,360	0,076	72	1,10	frei wählbar 3-10	4747-120-103
127 (5")	0,330	0,070	75	1,20	frei wählbar 3-10	4747-127-103
130	0,280	0,064	78	1,20	frei wählbar 3-10	4747-130-103
140	0,250	0,056	84	1,30	frei wählbar 3-10	4747-140-103
152 (6")	0,220	0,048	90	1,30	frei wählbar 3-10	4747-152-103
160	0,210	0,042	96	1,30	frei wählbar 3-10	4747-160-103
170	0,190	0,038	102	1,40	frei wählbar 3-10	4747-170-103
175	0,185	0,036	105	1,40	frei wählbar 3-10	4747-175-103
180	0,172	0,034	108	1,40	frei wählbar 3-10	4747-180-103
203 (8")	0,148	0,027	120	1,60	frei wählbar 3-10	4747-203-103
215	0,128	0,025	151	1,80	frei wählbar 3-10	4747-215-103
225	0,115	0,022	158	2,00	frei wählbar 3-10	4747-225-103
254 (10")	0,100	0,018	175	2,10	frei wählbar 3-10	4747-254-103
275	0,080	0,015	193	2,30	frei wählbar 3-10	4747-275-103
300	0,070	0,013	210	2,40	frei wählbar 3-10	4747-300-103
315	0,062	0,011	221	2,60	frei wählbar 3-6	4747-315-103
325	0,059	0,010	228	2,80	frei wählbar 3-6	4747-325-103
350	0,056	0,009	245	3,30	frei wählbar 3-6	4747-350-103
375	0,050	0,008	263	3,50	frei wählbar 3-6	4747-375-103
400	0,047	0,007	280	3,80	frei wählbar 3-6	4747-400-103
450	0,045	0,005	360	4,20	frei wählbar 3-6	4747-450-103
500	0,043	0,004	400	4,70	frei wählbar 3-6	4747-500-103
550	0,042	0,004	440	5,30	frei wählbar 3-6	4747-550-103
600	0,039	0,003	480	5,90	frei wählbar 3-6	4747-600-103
700	0,031	0,002	560	6,90	frei wählbar 3-6	4747-700-103
800	0,022	0,002	640	7,60	frei wählbar 3-6	4747-800-103
900	0,016	0,001	720	8,20	frei wählbar 3-6	4747-900-103

Material
zweilagige Schlauchwandung: innen PTFE elektrisch leitfähig, außen CSM beschichtetes Polyestergewebe

EC Ex EL elektrisch leitfähig mit einem Oberflächenwiderstand R_O < 106 Ohm

Spirale
feuerverzinktes Stahlband

Temperatur
ca. -40°C bis ca. +170°C, kurzzeitig bis ca. +190°C

Abriebfestigkeit
Chemische Beständigkeit
Innenglätte
Stauchbarkeit
Flexibilität (Biegeradius)

sehr gut (5 Punkte), schwach (0 Punkte)
Die Bewertungspunkte sind Richtwerte und keine zugesicherten Produkteigenschaften im rechtlichen Sinne.

2 lagiger, Absaug- und Gebläseschlauch für aggressive gasförmige Medien wie Lösemittel, chemische Dämpfe, Gas, höhere Vakuumfestigkeit

Gemäß ATEX 2014/34/EU und TRGS 727 zulässig zur Aspiration brennbarer Stäube (Zone 20, 21, 22 im Inneren) und nicht brennbarer Stäube (keine oder Zone 22 im Inneren), zur Förderung von Gasen (Zone 0, 1, 2 im Inneren), zur Förderung von Gasen (Zone 0, 1, 2 außen). Die Metallspirale ist beidsei-tig zu erden (siehe technische Informationen).

Verbindungselemente

20.3 foxi Multi-Schelle

21.0 Verbinder, Reduzierungen

* Bezogen auf die Innenseite des Schlauchbogens. Alle technischen Daten beziehen sich auf eine Medium- und Umgebungstemperatur von +20 °C und sind Richtwerte. Technische Änderungen und Farbabweichungen vorbehalten.

5.19 foxiMulti PTFE-EL

Innen-Ø ca. mm	Betriebsdruck ca. bar	Unterdruck ca. bar	Biegeradius ca. mm*	Gewicht ca. kg/m	Längen in m	Artikel-Nr.
51 (2")	0,570	0,353	50	0,28	frei wählbar 3-10	4656-051-103
55	0,560	0,294	55	0,30	frei wählbar 3-10	4656-055-103
60	0,540	0,245	59	0,33	frei wählbar 3-10	4656-060-103
65	0,490	0,215	64	0,37	frei wählbar 3-10	4656-065-103
70	0,390	0,185	69	0,40	frei wählbar 3-10	4656-070-103
76 (3")	0,350	0,162	74	0,43	frei wählbar 3-10	4656-076-103
80	0,290	0,143	82	0,50	frei wählbar 3-10	4656-080-103
90	0,270	0,109	83	0,52	frei wählbar 3-10	4656-090-103
102 (4")	0,220	0,092	92	0,58	frei wählbar 3-10	4656-102-103
110	0,210	0,076	101	0,64	frei wählbar 3-10	4656-110-103
120	0,190	0,065	110	0,70	frei wählbar 3-10	4656-120-103
127 (5")	0,180	0,059	115	0,73	frei wählbar 3-10	4656-127-103
130	0,174	0,056	119	0,76	frei wählbar 3-10	4656-130-103
140	0,160	0,048	129	0,82	frei wählbar 3-10	4656-140-103
152 (6")	0,147	0,042	130	0,87	frei wählbar 3-10	4656-152-103
160	0,136	0,037	133	0,93	frei wählbar 3-10	4656-160-103
170	0,120	0,033	141	0,99	frei wählbar 3-10	4656-170-103
175	0,114	0,031	146	1,02	frei wählbar 3-10	4656-175-103
180	0,104	0,029	150	1,35	frei wählbar 3-10	4656-180-103
203 (8")	0,100	0,024	191	1,57	frei wählbar 3-10	4656-203-103
215	0,095	0,021	205	1,69	frei wählbar 3-10	4656-215-103
225	0,090	0,019	215	1,77	frei wählbar 3-10	4656-225-103
254 (10")	0,080	0,016	239	1,97	frei wählbar 3-10	4656-254-103
275	0,071	0,013	262	2,00	frei wählbar 3-10	4656-275-103
300	0,064	0,011	286	2,03	frei wählbar 3-10	4656-300-103
315	0,060	0,010	300	2,05	frei wählbar 3-6	4656-315-103
325	0,058	0,009	310	2,12	frei wählbar 3-6	4656-325-103
350	0,053	0,008	334	2,28	frei wählbar 3-6	4656-350-103
375	0,049	0,007	340	2,44	frei wählbar 3-6	4656-375-103
400	0,045	0,006	350	2,61	frei wählbar 3-6	4656-400-103
450	0,039	0,005	360	2,70	frei wählbar 3-6	4656-450-103
500	0,035	0,004	400	2,79	frei wählbar 3-6	4656-500-103
550	0,031	0,003	440	3,07	frei wählbar 3-6	4656-550-103
600	0,028	0,003	480	3,35	frei wählbar 3-6	4656-600-103
700	0,023	0,002	560	3,91	frei wählbar 3-6	4656-700-103
800	0,020	0,002	640	4,47	frei wählbar 3-6	4656-800-103
900	0,017	0,001	720	5,03	frei wählbar 3-6	4656-900-103

Material
beidseitig PTFE beschichtetes Glasgewebe

EC Ex EL elektrisch leitfähig mit einem Oberflächenwiderstand $R_O < 10^6$ Ohm

Spirale
feuerverzinktes Stahlband

Temperatur
ca. -150°C bis ca. +250°C, kurzzeitig bis ca. +270°C

Abriebfestigkeit ●◐○○○
Chemische Beständigkeit ●●●●●
Innenglätte ●●○○○
Stauchbarkeit ●●●●○
Flexibilität (Biegeradius) ●●●●●

sehr gut (5 Punkte), schwach (0 Punkte)
Die Bewertungspunkte sind Richtwerte und keine zugesicherten Produkteigenschaften im rechtlichen Sinne.

elektrisch leitfähiger Absaug- und Gebläseschlauch für aggressive gasförmige Medien in Ex-geschützten Bereichen, für Farbnebel- oder Lösemittelabsaugung, für Lackindustrie

Gemäß ATEX 2014/34/EU und TRGS 727 zulässig zur Aspiration brennbarer Stäube (Zone 20, 21, 22 im Inneren) und nicht brennbarer Stäube (keine oder Zone 22 im Inneren), zur Förderung von Gasen (Zone 0, 1, 2 im Inneren), zur Förderung von Gasen (Zone 0, 1, 2 außen). Die Metallspirale ist beidseitig zu erden (siehe technische Informationen).

Verbindungselemente

20.3 foxi Multi-Schelle

21.0 Verbinder, Reduzierungen

* Bezogen auf die Innenseite des Schlauchbogens. Alle technischen Daten beziehen sich auf eine Medium- und Umgebungstemperatur von +20 °C und sind Richtwerte. Technische Änderungen und Farbabweichungen vorbehalten.

6.0 Förderschläuche

6.1 foxiClassic PVC-S	Wandstärke ca. 3,0 bis 10 mm	Saug- und Förderschlauch aus Weich-PVC mit Stahlspirale, innen sehr glatt, hohe Druck- und Vakuumfestigkeit
6.2 foxiGarant PUR H	Wandstärke ca. 1,45 mm	innen glatt, antistatisch < 10^9 Ohm, schwer entflammbar, Absaug- und Förderschlauch für grobkörnige oder scharfkantige Feststoffe, Granulate, Metallspäne, Beton-/Zementstäube
6.3 foxiGarant Induvac H	Wandstärke ca. 1,6 mm	optimierte Ausführung von foxiGarant PUR H, antistatisch < 10^9 Ohm, höhere Druck- und Vakuumfestigkeit, sehr glatte Innenwandung, sehr flexibel, höhere Trittfestigkeit
6.4 foxiGarant PUR XL	Wandstärke ca. 2,5 mm	innen glatt, antistatisch < 10^9 Ohm, Absaug- und Förderschlauch für abrasive/scharfkantige Feststoffe wie Granulate, Steine, Sand, Kies, Glas, Strahlmittel, Zement
6.5 foxiGarant PUR XL-conduct	Wandstärke ca. 2,5 mm	mit zusätzlicher Litze, elektrisch leitfähig < 10^3 Ohm, Saug- und Förderschlauch für abrasive Feststoffe in explosiven Bereichen, für Kraftwerk- und Industriereinigung
6.6 foxiGarant PUR XXS	Wandstärke ca. 2,5 mm	innen sehr glatt, antistatisch < 10^9 Ohm, hohe Flexibilität, optimierte Ausführung des foxiGarant PUR XL, Saug- und Förderschlauch für Granulate, Sand, Futtermittel, Zement, Strahlmittel, als Silo- und Verladeschlauch
6.7 foxiGarant PUR HS-M	Wandstärke ca. 2,5 mm	mikrobenfest, Materialverstärkung unter der Spirale, flexibler Blasschlauch für die Dachbekiesung, für Trocken-Saugfahrzeuge
6.8 foxiGarant PUR HS-conduct	Wandstärke ca. 2,5 mm	mit zusätzlicher Litze, elektrisch leitfähig < 10^3 Ohm, Förderschlauch für abrasive Feststoffe in explosiven Bereichen, für Kraftwerk- und Industriereinigung
6.9 foxiGarant PUR XXL	Wandstärke ca. 3,5 mm	innen sehr glatt, antistatisch < 10^9 Ohm, extrem flexibel, Saug- und Förderschlauch für sehr abrasive Feststoffe wie glasfaserverstärkte Kunststoffe, Futtermittel, Strahlmittel, für hohes Fördervolumen, als Silo- und Verladeschlauch

6.1 foxiClassic PVC-S

Innen-Ø ca. mm	Betriebsdruck ca. bar	Unterdruck ca. bar	Biegeradius ca. mm*	Außen-Ø ca. mm	Gewicht ca. kg/m	Längen in m	Artikel-Nr.
10	7,000	0,834	65	16	0,16	50	6017-010-100
12	6,000	0,834	73	18	0,19	50	6017-012-100
14	6,000	0,834	81	20	0,22	50	6017-014-100
16	6,000	0,834	91	22	0,26	50	6017-016-100
18	5,000	0,834	99	24	0,30	50	6017-018-100
20	5,000	0,834	105	26	0,36	50	6017-020-100
22	5,000	0,834	113	28	0,39	50	6017-022-100
25	5,000	0,834	129	32	0,51	50	6017-025-100
30	4,000	0,834	153	38	0,60	50	6017-030-100
32 (1 ¼")	4,000	0,834	164	41	0,66	50	6017-032-100
35	4,000	0,834	177	44	0,71	50	6017-035-100
38 (1 ½")	4,000	0,834	189	47	0,81	50	6017-038-100
40	4,000	0,834	201	50	0,88	50	6017-040-100
45	4,000	0,785	221	55	1,11	50	6017-045-100
50	4,000	0,785	257	60	1,25	50	6017-050-100
60	3,600	0,785	289	72	1,71	50	6017-060-100
65	3,600	0,686	309	77	1,87	50	6017-065-100
70	3,600	0,686	333	83	2,01	50	6017-070-100
76 (3")	3,600	0,686	338	87	2,20	50	6017-076-100
80	3,600	0,686	358	91	2,50	30	6017-080-100
90	3,000	0,686	410	103	2,89	30	6017-090-100
102 (4")	2,400	0,686	458	114	3,69	30	6017-102-100
125	1,200	0,686	638	140	4,60	30	6017-125-100
152 (6")	1,200	0,686	758	170	6,60	30	6017-152-100

Material
hochwertiges Weich-PVC

Spirale
Federstahldraht

Wandstärke
ca. 3,0 bis 10 mm,
je nach Durchmesser

Temperatur
ca. -15°C bis ca. +60°C

Abriebfestigkeit ●●●○○
Innenglätte ●●●●●
Druckbeständigkeit ●●●●○
Vakuumfestigkeit ●●●●○
Flexibilität (Biegeradius) ●●○○○

sehr gut (5 Punkte), schwach (0 Punkte)
Die Bewertungspunkte sind Richtwerte und keine zugesicherten Produkteigenschaften im rechtlichen Sinne.

innen und außen glatter Saug- und Förderschlauch für Feststoffe oder flüssige und gasförmige Medien, bedingt abriebfest wegen Werkstoff PVC, bedingt flexibel (siehe Biegeradius)

Gemäß ATEX 2014/34/EU und TRGS 727 zulässig zur Aspiration nicht brennbarer Stäube (keine Zone oder Zone 22 im Inneren). Die Metallspirale ist beidseitig zu erden (siehe technische Informationen).

Verbindungselemente

20.5 foxi Rundbolzenschelle

21.0 Verbinder, Reduzierungen

22.0 Kupplungen, Flansche

* Bezogen auf die Innenseite des Schlauchbogens. Alle technischen Daten beziehen sich auf eine Medium- und Umgebungstemperatur von +20 °C und sind Richtwerte. Technische Änderungen und Farbabweichungen vorbehalten.

6.2 foxiGarant PUR H

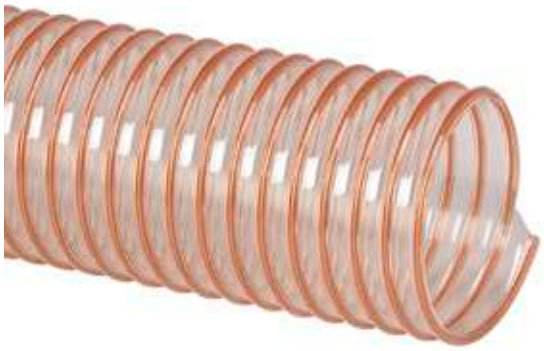

Innen-Ø ca. mm	Betriebsdruck ca. bar	Unterdruck ca. bar	Biegeradius ca. mm*	Außen-Ø ca. mm	Gewicht ca. kg/m	Längen in m	Artikel-Nr.
16	4,500	0,922	40	22	0,18	10 \ 15 \ 20	3310-016-101
18	4,350	0,922	41	24	0,20	10 \ 15 \ 20	3310-018-101
20	4,300	0,922	43	26	0,22	10 \ 15 \ 20	3310-020-101
26 (1")	4,160	0,922	47	33	0,29	10 \ 15 \ 20	3310-026-101
32 (1 ¼")	3,250	0,922	60	41	0,39	10 \ 15 \ 20	3310-032-101
38 (1 ½")	3,120	0,824	69	47	0,46	10 \ 15 \ 20	3310-038-101
40	3,000	0,819	72	49	0,49	10 \ 15 \ 20	3310-040-101
45	2,950	0,809	80	55	0,55	10 \ 15 \ 20	3310-045-101
51 (2")	2,900	0,785	87	61	0,71	10 \ 15 \ 20	3310-051-101
55	2,750	0,760	95	65	0,77	10 \ 15 \ 20	3310-055-101
60	2,550	0,735	102	70	0,84	10 \ 15 \ 20	3310-060-101
63 (2 ½")	2,550	0,735	102	70	0,84	10 \ 15 \ 20	3310-063-101
65	2,400	0,662	112	75	0,91	10 \ 15 \ 20	3310-065-101
70	2,250	0,662	117	80	0,97	10 \ 15 \ 20	3310-070-101
76 (3")	2,000	0,588	126	87	1,06	10 \ 15 \ 20	3310-076-101
80	2,000	0,588	132	91	1,11	10 \ 15 \ 20	3310-080-101
85	1,650	0,515	145	97	1,20	10 \ 15 \ 20	3310-085-101
90	1,650	0,515	149	101	1,25	10 \ 15 \ 20	3310-090-101
102 (4")	1,500	0,441	165	112	1,48	10 \ 15 \ 20	3310-102-101
110	1,350	0,441	179	121	1,61	10 \ 15 \ 20	3310-110-101
115	1,350	0,441	179	121	1,70	10 \ 15 \ 20	3310-115-101
120	1,300	0,306	194	131	1,75	10 \ 15 \ 20	3310-120-101
127 (5")	1,300	0,306	203	138	1,91	10 \ 15 \ 20	3310-127-101
130	1,300	0,306	209	141	1,96	10 \ 15	3310-130-101
140	1,050	0,245	224	151	2,11	10 \ 15	3310-140-101
152 (6")	1,050	0,245	242	163	2,29	10 \ 15	3310-152-101
160	0,900	0,245	255	171	2,51	10 \ 15	3310-160-101
170	0,900	0,184	270	181	2,67	10 \ 15	3310-170-101
175	0,900	0,184	278	186	2,74	10 \ 15	3310-175-101
180	0,750	0,184	285	191	2,82	10 \ 15	3310-180-101
203 (8")	0,750	0,184	321	215	3,30	10 \ 15	3310-203-101
225	0,600	0,123	353	237	3,65	10 \ 15	3310-225-101
250	0,600	0,123	390	263	3,84	10 \ 15	3310-250-101
254 (10")	0,600	0,123	390	267	3,84	10 \ 15	3310-254-101
275	0,450	0,123	426	288	4,22	10	3310-275-101
300	0,450	0,123	465	313	4,94	10	3310-300-101
315	0,450	0,123	488	328	5,19	10	3310-315-101
325	0,450	0,123	503	338	5,35	10	3310-325-101
350	0,450	0,123	540	363	6,96	10	3310-350-101
400	0,300	0,066	615	413	7,95	10	3310-400-101
450	0,300	0,066	690	463	8,94	10	3310-450-101
500	0,300	0,066	765	513	9,93	10	3310-500-101

Material
hoch abriebfestes Polyester Polyurethan

permanent antistatisch mit Oberflächenwiderstand $R_O < 10^9$ Ohm und spezifischen Widerstand $p < 2{,}5 * 10^8\ \Omega * m$

schwer entflammbar nach DIN 4102 B1

mikrobenfest und hydrolysestabilisiert

Spirale
Federstahldraht, verkupfert

Wandstärke
ca. 1,45 mm

Temperatur
ca. -40°C bis ca. +90°C, kurzzeitig bis ca. +125°C

Abriebfestigkeit
Innenglätte
Druckbeständigkeit
Vakuumfestigkeit
Flexibilität (Biegeradius)

sehr gut (5 Punkte), schwach (0 Punkte)
Die Bewertungspunkte sind Richtwerte und keine zugesicherten Produkteigenschaften im rechtlichen Sinne.

innen glatter Absaug- und Förderschlauch für abrasive, grobkörnige Feststoffe, Strahlmittel, Metallspäne, Papier, Beton- oder Zementstäube, Granulate, Saatgut, Holzschnitzel, für Straßenfräsen

Gemäß ATEX 2014/34/EU und TRGS 727 zulässig zum pneumatischen Transport brennbarer Stäube/Schüttgüter (Zone 20, 21, 22 im Inneren), zur Aspiration brennbarer Stäube (Zone 20, 21, 22 im Inneren) und nicht brennbarer Stäube (keine oder Zone 22 im Inneren), zur Förderung von Gasen und brennbaren Flüssigkeiten (Zone 1 und Zone 2 außen). Die Metallspirale ist beidseitig zu erden (siehe technische Informationen).

Verbindungselemente

20.2 foxi Pro-Spiral-Schelle

21.0 Verbinder, Reduzierungen

22.0 Kupplungen, Flansche

* Bezogen auf die Innenseite des Schlauchbogens. Alle technischen Daten beziehen sich auf eine Medium- und Umgebungstemperatur von +20 °C und sind Richtwerte. Technische Änderungen und Farbabweichungen vorbehalten.

6.3 foxiGarant Induvac H

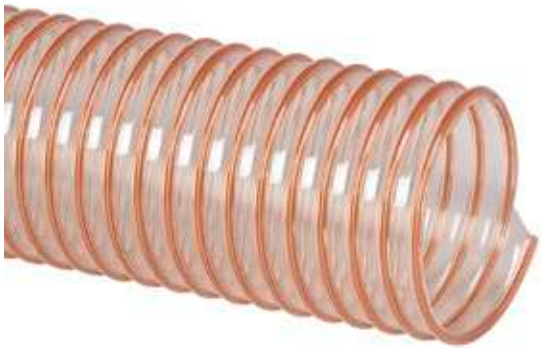

Innen-Ø ca. mm	Betriebsdruck ca. bar	Unterdruck ca. bar	Biegeradius ca. mm*	Außen-Ø ca. mm	Gewicht ca. kg/m	Längen in m	Artikel-Nr.
38 (1 ½")	3,600	0,902	65	50	0,80	10 \ 15	3310-038-201
40	3,600	0,902	70	51	0,90	10 \ 15	3310-040-201
45	3,450	0,883	75	57	0,91	10 \ 15	3310-045-201
51 (2")	3,300	0,853	85	63	1,05	10 \ 15	3310-051-201
60	2,950	0,804	97	72	1,10	10 \ 15	3310-060-201
65	2,800	0,731	100	77	1,51	10 \ 15	3310-065-201
70	2,600	0,731	112	82	1,58	10 \ 15	3310-070-201
76 (3")	2,300	0,657	115	89	1,75	10 \ 15	3310-076-201
80	2,300	0,657	125	93	1,82	10 \ 15	3310-080-201

Material
hoch abriebfestes Polyester
Polyurethan

AS Ex AL permanent antistatisch mit Oberflächenwiderstand $R_O < 10^9$ Ohm und spezifischen Widerstand $p < 2{,}5 * 10^8\ \Omega * m$

Spirale
Federstahldraht, verkupfert

Wandstärke
ca. 1,6 mm

Temperatur
ca. -40°C bis ca. +90°C,
kurzzeitig bis ca. +125°C

Abriebfestigkeit ●●●●○
Innenglätte ●●●●●
Druckbeständigkeit ●●●◐○
Vakuumfestigkeit ●●●●◐
Flexibilität (Biegeradius) ●●●●●

sehr gut (5 Punkte), schwach (0 Punkte)
Die Bewertungspunkte sind Richtwerte und keine zugesicherten Produkteigenschaften im rechtlichen Sinne.

innen sehr glatt, Absaug- und Förderschlauch für sehr abrasive Feststoffe, die eine sehr glatte Innenwandung erfordern wie Mehl, Pulver, Batch-Materialien, höhere Druck- und Vakuumfestigkeit

Gemäß ATEX 2014/34/EU und TRGS 727 zulässig zum pneumatischen Transport brennbarer Stäube/Schüttgüter (Zone 20, 21, 22 im Inneren), zur Aspiration brennbarer Stäube (Zone 20, 21, 22 im Inneren) und nicht brennbarer Stäube (keine oder Zone 22 im Inneren), zur Förderung von Gasen und brennbaren Flüssigkeiten (Zone 1 und Zone 2 außen). Die Metallspirale ist beidseitig zu erden (siehe technische Informationen).

Verbindungselemente

20.5 foxi Rundbolzenschelle

21.0 Verbinder, Reduzierungen

22.0 Kupplungen, Flansche

* Bezogen auf die Innenseite des Schlauchbogens. Alle technischen Daten beziehen sich auf eine Medium- und Umgebungstemperatur von +20 °C und sind Richtwerte. Technische Änderungen und Farbabweichungen vorbehalten.

6.4 foxiGarant PUR XL

Innen-Ø ca. mm	Betriebsdruck ca. bar	Unterdruck ca. bar	Biegeradius ca. mm*	Außen-Ø ca. mm	Gewicht ca. kg/m	Längen in m	Artikel-Nr.
32 (1 ¼")	4,850	0,941	80	42	0,66	10 \ 15 \ 20	3410-032-101
38 (1 ½")	4,390	0,941	95	48	0,78	10 \ 15 \ 20	3410-038-101
40	4,270	0,941	100	50	0,83	10 \ 15 \ 20	3410-040-101
45	4,100	0,941	115	55	0,92	10 \ 15 \ 20	3410-045-101
51 (2")	4,000	0,941	125	61	1,04	10 \ 15 \ 20	3410-051-101
55	3,750	0,892	140	65	1,10	10 \ 15 \ 20	3410-055-101
60	3,600	0,892	150	70	1,20	10 \ 15 \ 20	3410-060-101
65	3,300	0,892	165	75	1,29	10 \ 15 \ 20	3410-065-101
70	3,150	0,892	175	80	1,38	10 \ 15 \ 20	3410-070-101
76 (3")	2,920	0,892	190	87	1,80	10 \ 15 \ 20	3410-076-101
80	2,770	0,892	200	93	1,93	10 \ 15 \ 20	3410-080-101
90	2,400	0,892	225	103	2,16	10 \ 15 \ 20	3410-090-101
102 (4")	2,100	0,873	250	115	2,80	10 \ 15 \ 20	3410-102-101
110	1,950	0,873	275	124	2,95	10 \ 15 \ 20	3410-110-101
115	1,800	0,873	290	129	3,35	10 \ 15 \ 20	3410-115-101
120	1,650	0,873	300	134	3,75	10 \ 15 \ 20	3410-120-101
127 (5")	1,650	0,873	315	140	4,09	10 \ 15 \ 20	3410-127-101
130	1,650	0,838	325	143	4,30	10 \ 15	3410-130-101
140	1,500	0,830	350	153	4,50	10 \ 15	3410-140-101
152 (6")	1,500	0,821	450	167	4,53	10 \ 15	3410-152-101
160	1,350	0,812	500	175	5,05	10 \ 15	3410-160-101
175	1,200	0,794	650	190	5,25	10 \ 15	3410-175-101
180	1,200	0,768	700	195	5,40	10 \ 15	3410-180-101
203 (8")	1,050	0,662	950	220	6,43	10 \ 15	3410-203-101
225	0,900	0,583	1.150	241	7,11	10	3410-225-101
250	0,900	0,512	1.300	267	8,25	10	3410-250-101
254 (10")	0,900	0,512	1.300	271	8,25	10	3410-254-101
275	0,750	0,468	1.450	292	8,68	5	3410-275-101
300	0,600	0,424	1.600	317	9,12	5	3410-300-101

Material
hoch abriebfestes Polyester Polyurethan

permanent antistatisch mit Oberflächenwiderstand $R_O < 10^9$ Ohm und spezifischen Widerstand $p < 2{,}5 * 10^8\ \Omega * m$

mikrobenfest und hydrolysestabilisiert

Spirale
Federstahldraht, verkupfert

Wandstärke
ca. 2,5 mm

Temperatur
ca. -40°C bis ca. +90°C, kurzzeitig bis ca. +125°C

Abriebfestigkeit ●●●●◐
Innenglätte ●●●●◐
Druckbeständigkeit ●●●●○
Vakuumfestigkeit ●●●●●
Flexibilität (Biegeradius) ●●●●○

sehr gut (5 Punkte), schwach (0 Punkte)
Die Bewertungspunkte sind Richtwerte und keine zugesicherten Produkteigenschaften im rechtlichen Sinne.

innen glatter Saug- und Förderschlauch für sehr abrasive Feststoffe wie Sand, Kies, Scherben, Strahlmittel, Zement, Glas, Steinwolle, glasfaserverstärkte Kunststoffe, Silo- und Verladeschlauch, für Straßenfräsen

Gemäß ATEX 2014/34/EU und TRGS 727 zulässig zum pneumatischen Transport brennbarer Stäube/ Schüttgüter (Zone 20, 21, 22 im Inneren), zur Aspiration brennbarer Stäube (Zone 20, 21, 22 im Inneren) und nicht brennbarer Stäube (keine oder Zone 22 im Inneren), zur Förderung von Gasen und brennbaren Flüssigkeiten (Zone 1 und Zone 2 außen). Die Metallspirale ist beidseitig zu erden (siehe technische Informationen).

Verbindungselemente

20.2 foxi Pro-Spiral-Schelle

21.0 Verbinder, Reduzierungen

22.0 Kupplungen, Flansche

* Bezogen auf die Innenseite des Schlauchbogens. Alle technischen Daten beziehen sich auf eine Medium- und Umgebungstemperatur von +20 °C und sind Richtwerte. Technische Änderungen und Farbabweichungen vorbehalten.

6.5 foxiGarant PUR XL-conduct

Innen-Ø ca. mm	Betriebsdruck ca. bar	Unterdruck ca. bar	Biegeradius ca. mm*	Außen-Ø ca. mm	Gewicht ca. kg/m	Längen in m	Artikel-Nr.
38 (1 ½")	4,390	0,941	95	48	0,78	20	3400-038-101
40	4,270	0,941	100	50	0,83	20	3400-040-101
45	4,100	0,941	115	55	0,92	20	3400-045-101
51 (2")	4,000	0,941	125	61	1,04	20	3400-051-101
60	3,600	0,892	150	70	1,20	20	3400-060-101
76 (3")	2,920	0,892	190	87	1,80	20	3400-076-101
80	2,770	0,892	200	93	1,93	20	3400-080-101
102 (4")	2,100	0,873	250	115	2,85	10 \ 15	3400-102-101
127 (5")	1,650	0,873	315	140	3,89	10 \ 15	3400-127-101
152 (6")	1,500	0,821	450	167	4,53	10 \ 15	3400-152-101
203 (8")	1,050	0,635	950	220	6,43	10	3400-203-101
250	0,900	0,515	1300	267	7,91	5	3400-250-101

Material
hoch abriebfestes Polyester Polyurethan

AS Ex AL — permanent antistatisch mit Oberflächenwiderstand $R_O < 10^9$ Ohm und spezifischen Widerstand $p < 2{,}5 * 10^8\ \Omega * m$

Spirale
Federstahldraht, verkupfert, zusätzlich mit umlaufender Litze

EC Ex EL — elektrisch leitfähig mit einem Widerstand $R < 10^3$ Ohm bei sachgemäßer Erdung der Litze

Wandstärke
ca. 2,5 mm

Temperatur
ca. -40°C bis ca. +90°C, kurzzeitig bis ca. +125°C

Abriebfestigkeit ●●●●◐
Innenglätte ●●●●◐
Druckbeständigkeit ●●●●○
Vakuumfestigkeit ●●●●●
Flexibilität (Biegeradius) ●●●●○

sehr gut (5 Punkte), schwach (0 Punkte)
Die Bewertungspunkte sind Richtwerte und keine zugesicherten Produkteigenschaften im rechtlichen Sinne.

elektrisch leitfähiger Saug- und Förderschlauch für extrem abrasive Feststoffe wie GfK-Kunststoffe, Kies, Sand, Steine, Strahlmittel, als Silo- und Verladeschlauch, für Kraftwerkreinigung, für Saugfahrzeuge, für Anwendungen in explosiven Bereichen

Gemäß ATEX 2014/34/EU und TRGS 727 zulässig zum pneumatischen Transport brennbarer Stäube/ Schüttgüter (Zone 20, 21, 22 im Inneren), zur Aspiration brennbarer Stäube (Zone 20, 21, 22 im Inneren) und nicht brennbarer Stäube (keine oder Zone 22 im Inneren), zur Förderung von Gasen und brennbaren Flüssigkeiten (Zone 1 und Zone 2 außen). Die Metallspirale und Litze sind beidseitig zu erden (siehe technische Informationen).

erhöhte Sicherheit bei der Ableitung elektrostatischer Aufladungen durch antistatische Schlauchwandung $R_O < 10^9$ Ohm und beidseitiger Erdung der Litze gemäß BG Chemie T 002 mit einem Widerstand $R < 10^3$ Ohm

Verbindungselemente

20.2 foxi Pro-Spiral-Schelle

21.0 Verbinder, Reduzierungen

22.0 Kupplungen, Flansche

* Bezogen auf die Innenseite des Schlauchbogens. Alle technischen Daten beziehen sich auf eine Medium- und Umgebungstemperatur von +20 °C und sind Richtwerte. Technische Änderungen und Farbabweichungen vorbehalten.

6.6 foxiGarant PUR XXS

Innen-Ø ca. mm	Betriebsdruck ca. bar	Unterdruck ca. bar	Biegeradius ca. mm*	Außen-Ø ca. mm	Gewicht ca. kg/m	Längen in m	Artikel-Nr.
40	4,400	0,950	110	50	1,04	10/15/20	34510-040-101
45	4,300	0,950	125	55	1,15	10/15/20	34510-045-101
51 (2")	4,100	0,950	130	61	1,30	10/15/20	34510-051-101
60	3,800	0,950	160	65	1,56	10/15/20	34510-060-101
65	3,600	0,950	175	75	1,70	10/15/20	34510-065-101
75	3,300	0,950	200	87	2,34	10/15/20	34510-075-101
76 (3")	3,300	0,950	200	89	2,34	10/15/20	34510-076-101
80	3,100	0,950	230	93	2,50	10/15/20	34510-080-101
100	2,600	0,950	270	115	3,40	10/15/20	34510-100-101
102 (4")	2,600	0,950	270	117	3,40	10/15/20	34510-102-101
125	2,150	0,950	320	140	4,70	10/15/20	34510-125-101
127 (5")	2,150	0,950	320	142	4,70	10/15/20	34510-127-101
150	1,750	0,900	460	167	5,25	10	34510-150-101
152 (6")	1,750	0,900	460	169	5,25	10	34510-152-101

Material
hoch abriebfestes Polyester Polyurethan

AS Ex AL — permanent antistatisch mit Oberflächenwiderstand $R_O < 10^9$ Ohm und spezifischen Widerstand $p < 2{,}5 * 10^8\ \Omega * m$

M — mikrobenfest und hydrolysestabilisiert

Spirale
Federstahldraht, verkupfert

Wandstärke
ca. 2,5 mm

Temperatur
ca. -40°C bis ca. +90°C, kurzzeitig bis ca. +125°C

Abriebfestigkeit ●●●●◐
Innenglätte ●●●●●
Druckbeständigkeit ●●●●○
Vakuumfestigkeit ●●●●●
Flexibilität (Biegeradius) ●●●●●

sehr gut (5 Punkte), schwach (0 Punkte)
Die Bewertungspunkte sind Richtwerte und keine zugesicherten Produkteigenschaften im rechtlichen Sinne.

optimierte Ausführung des foxiGarant PUR XL, sehr glatte Innenwandung, extrem flexibel, Saug- und Förderschlauch für abrasive Feststoffe wie Granulate, Futtermittel, Kies, Sand, Strahlmittel, als Silo- und Verladeschlauch

Gemäß ATEX 2014/34/EU und TRGS 727 zulässig zum pneumatischen Transport brennbarer Stäube/Schüttgüter (Zone 20, 21, 22 im Inneren), zur Aspiration brennbarer Stäube (Zone 20, 21, 22 im Inneren) und nicht brennbarer Stäube (keine oder Zone 22 im Inneren), zur Förderung von Gasen und brennbaren Flüssigkeiten (Zone 1 und Zone 2 außen). Die Metallspirale ist beidseitig zu erden (siehe technische Informationen).

Verbindungselemente

20.5 foxi Rundbolzenschelle

21.0 Verbinder, Reduzierungen

22.0 Kupplungen, Flansche

* Bezogen auf die Innenseite des Schlauchbogens. Alle technischen Daten beziehen sich auf eine Medium- und Umgebungstemperatur von +20 °C und sind Richtwerte. Technische Änderungen und Farbabweichungen vorbehalten.

6.7 foxiGarant PUR HS-M

Innen-Ø ca. mm	Betriebsdruck ca. bar	Unterdruck ca. bar	Biegeradius ca. mm*	Außen-Ø ca. mm	Gewicht ca. kg/m	Längen in m	Artikel-Nr.
80	1,770	0,618	200	100	2,20	10 \ 15 \ 20	3911-080-101
102 (4")	1,680	0,580	230	111	2,35	10 \ 15 \ 20	3911-102-101
127 (5")	1,540	0,429	290	137	3,26	10 \ 15 \ 20	3911-127-101
152 (6")	1,260	0,355	400	162	3,95	10 \15	3911-152-101
203 (8")	0,870	0,245	600	215	4,42	10	3911-203-101
250	0,700	0,162	800	267	5,50	10	3911-250-101
254 (10")	0,700	0,162	800	275	5,52	10	3911-254-101

Material
hoch abriebfestes Polyester
Polyurethan
Materialverstärkung
unter dem Draht

mikrobenfest und
hydrolysestabilisiert

Spirale
Federstahldraht, verkupfert

Wandstärke
ca. 2,5 mm

Temperatur
ca. -40°C bis ca. +90°C,
kurzzeitig bis ca. +125°C

Abriebfestigkeit
Innenglätte
Druckbeständigkeit
Vakuumfestigkeit
Flexibilität (Biegeradius)

sehr gut (5 Punkte), schwach (0 Punkte)
Die Bewertungspunkte sind Richtwerte und keine zugesicherten Produkteigenschaften im rechtlichen Sinne.

spezieller Förderschlauch für Trockensaugfahrzeuge, flexibler Kopfschlauch für die Dachbekiesung, als Auslaufschlauch in der Bauindustrie, Kraftwerkreinigung

Gemäß ATEX 2014/34/EU und TRGS 727 zulässig zur Aspiration nicht brennbarer Stäube (keine Zone oder Zone 22 im Inneren), zum Fördern von Gasen in Zone 1 und Zone 2 außen. Die Metallspirale ist beidseitig zu erden (siehe technische Informationen).

Verbindungselemente

20.2 foxi Pro-Spiral-Schelle

21.0 Verbinder, Reduzierungen

22.0 Kupplungen, Flansche

* Bezogen auf die Innenseite des Schlauchbogens. Alle technischen Daten beziehen sich auf eine Medium- und Umgebungstemperatur von +20 °C und sind Richtwerte. Technische Änderungen und Farbabweichungen vorbehalten.

6.8 foxiGarant PUR HS-conduct

Innen-Ø ca. mm	Betriebsdruck ca. bar	Unterdruck ca. bar	Biegeradius ca. mm*	Außen-Ø ca. mm	Gewicht ca. kg/m	Längen in m	Artikel-Nr.
80	1,770	0,618	200	100	2,20	10 \ 15	3900-080-101
102 (4")	1,680	0,580	230	111	2,35	10 \ 15	3900-102-101
127 (5")	1,540	0,429	290	137	3,26	10 \ 15	3900-127-101
152 (6")	1,260	0,355	400	162	3,95	10 \15	3900-152-101
203 (8")	0,870	0,245	600	215	4,42	10	3900-203-101
250	0,700	0,162	800	263	5,52	10	3900-250-101
254 (10")	0,700	0,162	800	271	5,52	10	3900-254-101

Material
hoch abriebfestes Polyester Polyurethan
Materialverstärkung unter dem Draht

AS Ex AL
permanent antistatisch mit Oberflächenwiderstand $R_O < 10^9$ Ohm und spezifischen Widerstand $p < 2{,}5 * 10^8\ \Omega * m$

Spirale
Federstahldraht, verkupfert, zusätzlich mit umlaufender Litze

EC Ex EL
elektrisch leitfähig mit einem Widerstand $R < 10^3$ Ohm bei sachgemäßer Erdung der Litze

Wandstärke
ca. 2,5 mm

Temperatur
ca. -40°C bis ca. +90°C,
kurzzeitig bis ca. +125°C

Abriebfestigkeit ●●●●◐
Innenglätte ●●●●◐
Druckbeständigkeit ●●●●○
Vakuumfestigkeit ●●●●○
Flexibilität (Biegeradius) ●●●●◐

sehr gut (5 Punkte), schwach (0 Punkte)
Die Bewertungspunkte sind Richtwerte und keine zugesicherten Produkteigenschaften im rechtlichen Sinne.

elektrisch leitfähiger Förderschlauch für Trockensaugfahrzeuge, flexibler Kopfschlauch für die Dachbekiesung, als Auslaufschlauch in der Bauindustrie, für Kraftwerkreinigung

Gemäß ATEX 2014/34/EU und TRGS 727 zulässig zum pneumatischen Transport brennbarer Stäube/Schüttgüter (Zone 20, 21, 22 im Inneren), zur Aspiration brennbarer Stäube (Zone 20, 21, 22 im Inneren) und nicht brennbarer Stäube (keine oder Zone 22 im Inneren), zur Förderung von Gasen und brennbaren Flüssigkeiten (Zone 1 und Zone 2 außen). Die Metallspirale und Litze sind beidseitig zu erden (siehe technische Informationen).

erhöhte Sicherheit bei der Ableitung elektrostatischer Aufladungen durch antistatische Schlauchwandung $R_O < 10^9$ Ohm und beidseitiger Erdung der Litze gemäß BG Chemie T 002 mit einem Widerstand $R < 10^3$ Ohm

Verbindungselemente

20.2 foxi Pro-Spiral-Schelle

21.0 Verbinder, Reduzierungen

22.0 Kupplungen, Flansche

* Bezogen auf die Innenseite des Schlauchbogens. Alle technischen Daten beziehen sich auf eine Medium- und Umgebungstemperatur von +20 °C und sind Richtwerte. Technische Änderungen und Farbabweichungen vorbehalten.

6.9 foxiGarant PUR XXL

Innen-Ø ca. mm	Betriebsdruck ca. bar	Unterdruck ca. bar	Biegeradius ca. mm*	Außen-Ø ca. mm	Gewicht ca. kg/m	Längen in m	Artikel-Nr.
38 (1 ½")	5,100	0,990	115	50	1,25	10 \ 15 \ 20	34410-038-101
40	5,090	0,990	118	53	1,30	10 \ 15 \ 20	34410-040-101
45	4,960	0,990	120	58	1,38	10 \ 15 \ 20	34410-045-101
51 (2")	4,860	0,990	125	65	1,53	10 \ 15 \ 20	34410-051-101
55	4,650	0,980	140	69	1,60	10 \ 15 \ 20	34410-055-101
60	4,400	0,980	150	72	1,64	10 \ 15 \ 20	34410-060-101
65	4,350	0,970	161	79	1,75	10 \ 15 \ 20	34410-065-101
70	4,230	0,970	170	83	1,92	10 \ 15 \ 20	34410-070-101
75	4,230	0,950	170	90	2,29	10 \ 15 \ 20	34410-075-101
76 (3")	4,000	0,950	170	91	2,29	10 \ 15 \ 20	34410-076-101
80	3,870	0,950	225	96	2,75	10 \ 15 \ 20	34410-080-101
100	3,160	0,941	295	115	3,75	10 \ 15 \ 20	34410-100-101
102 (4")	3,160	0,941	295	119	3,75	10 \ 15 \ 20	34410-102-101
125	2,570	0,941	340	143	5,00	10 \ 15 \ 20	34410-125-101
127 (5")	2,570	0,941	340	147	5,00	10 \ 15 \ 20	34410-127-101
150	2,280	0,941	520	167	5,70	10	34410-150-101
152 (6")	2,280	0,941	520	171	5,70	10	34410-152-101

Material
hoch abriebfestes Polyester Polyurethan

permanent antistatisch mit Oberflächenwiderstand $R_O < 10^9$ Ohm und spezifischen Widerstand $p < 2{,}5 * 10^8\ \Omega * m$

mikrobenfest und hydrolysestabilisiert

Spirale
Federstahldraht, verkupfert

Wandstärke
ca. 3,5 mm

Temperatur
ca. -40°C bis ca. +90°C, kurzzeitig bis ca. +125°C

Abriebfestigkeit ●●●●●
Innenglätte ●●●●●
Druckbeständigkeit ●●●●◐
Vakuumfestigkeit ●●●●●
Flexibilität (Biegeradius) ●●●●●

sehr gut (5 Punkte), schwach (0 Punkte)
Die Bewertungspunkte sind Richtwerte und keine zugesicherten Produkteigenschaften im rechtlichen Sinne.

Saug- und Förderschlauch für extrem abrasive Schüttgüter wie Glasfaserkunststoffe, Sinterstoffe, Zement, Walzzunder, hohes Fördervolumen, als Silo- und Verladeschlauch, für Kraftwerkreinigung

Gemäß ATEX 2014/34/EU und TRGS 727 zulässig zum pneumatischen Transport brennbarer Stäube/Schüttgüter (Zone 20, 21, 22 im Inneren), zur Aspiration brennbarer Stäube (Zone 20, 21, 22 im Inneren) und nicht brennbarer Stäube (keine oder Zone 22 im Inneren), zur Förderung von Gasen und brennbaren Flüssigkeiten (Zone 1 und Zone 2 außen). Die Metallspirale ist beidseitig zu erden (siehe technische Informationen).

Verbindungselemente

20.5 foxi Rundbolzenschelle

21.0 Verbinder, Reduzierungen

22.0 Kupplungen, Flansche

* Bezogen auf die Innenseite des Schlauchbogens. Alle technischen Daten beziehen sich auf eine Medium- und Umgebungstemperatur von +20 °C und sind Richtwerte. Technische Änderungen und Farbabweichungen vorbehalten.

7.0 Granulatförderschläuche / Dosierschläuche

7.1 foxiClassic PVC-Litze	für normale Kunststoffe	mit außenliegender Längstlitze, innen und außen sehr glatt, geringere Abriebfestigkeit wegen Werkstoff PVC, bedingt flexibel
7.2 foxiClassic PVC/PU AS	für normale Kunststoffe	mit umlaufender Kupferlitze, innen und außen sehr glatt, gute Abriebfestigkeit, da Innenseele aus PUR, bedingt flexibel
7.3 foxiClassic PVC-S	für normale Kunststoffe	mit Metallspirale, innen und außen sehr glatt, geringere Abriebfestigkeit wegen Werkstoff PVC, bedingt flexibel
7.4 foxiGarant PUR H	für normale Kunststoffe	Wandstärke ca. 1,45 mm, antistatisch < 10^9 Ohm, schwer entflammbar, innen glatt, sehr flexibel und abriebfest
7.5 foxiGarant Induvac H	für normale Kunststoffe	Wandstärke ca. 1,6 mm, optimierte Ausführung von foxiGarant PUR H, antistatisch < 10^9 Ohm, höhere Vakuumfestigkeit, innen sehr glatt, sehr flexibel
7.6 foxiGarant PUR XL	für Kunststoffe mit Glasfaseranteil < 30%	Wandstärke ca. 2,5 mm, antistatisch < 10^9 Ohm, innen glatt, sehr flexibel und sehr abriebfest
7.7 foxiGarant PUR XXL	für Kunststoffe mit Glasfaseranteil > 35%	Wandstärke ca. 3,5 mm, antistatisch < 10^9 Ohm, innen extrem glatt, extrem abriebfest, höhere Temperaturbeständigkeit resultierend aus der Wandstärke
7.8 foxiGarant PUR H-conduct	für normale Kunststoffe mit zusätzlicher Erdungslitze	Wandstärke ca. 1,45 mm und mit zusätzlicher Metalllitze für das einfache Erden des Schlauches, antistatisch < 10^9 Ohm
7.9 foxiGarant PUR XL-conduct	für Kunststoffe mit Glasfaseranteil < 30% mit zusätzlicher Erdungslitze	Wandstärke ca. 2,5 mm und mit zusätzlicher Metalllitze für das einfache Erden des Schlauches, antistatisch < 10^9 Ohm

7.1 foxiClassic PVC-Litze

Innen-Ø ca. mm	Betriebsdruck ca. bar	Unterdruck ca. bar	Biegeradius ca. mm*	Außen-Ø ca. mm	Gewicht ca. kg/m	Längen in m	Artikel-Nr.
40	5,000	0,686	196	48	0,58	50	6016-040-100
50	5,000	0,686	236	59	0,83	50	6016-050-100

Material
hochwertiges Weich-PVC

Spirale
Hart-PVC mit Längstlitze, zur leichteren Erdung

Wandstärke
ca. 4,0 bis 4,5 mm, je nach Durchmesser

Temperatur
ca. -5°C bis ca. +60°C

Abriebfestigkeit ●●●○○
Innenglätte ●●●●●
Temperaturbeständigkeit ●●●○○
Vakuumfestigkeit ●●●●○
Flexibilität (Biegeradius) ●●○○○

sehr gut (5 Punkte), schwach (0 Punkte)
Die Bewertungspunkte sind Richtwerte und keine zugesicherten Produkteigenschaften im rechtlichen Sinne.

Saug- und Förderschlauch für normale Kunststoffe oder Pulver, leichtere Erdung der Litze, da diese auf Schlauchwandung außen aufgeschweißt ist, innen sehr glatt

Gemäß ATEX 2014/34/EU und TRGS 727 zulässig zur Aspiration nicht brennbarer Stäube (keine Zone oder Zone 22 im Inneren). Die Litze ist beidseitig zu erden (siehe technische Informationen).

Verbindungselemente

20.5 foxi Rundbolzenschelle

21.0 Verbinder, Reduzierungen

22.0 Kupplungen, Flansche

* Bezogen auf die Innenseite des Schlauchbogens. Alle technischen Daten beziehen sich auf eine Medium- und Umgebungstemperatur von +20 °C und sind Richtwerte. Technische Änderungen und Farbabweichungen vorbehalten.

7.2 foxiClassic PVC/PU AS

Innen-Ø ca. mm	Betriebsdruck ca. bar	Unterdruck ca. bar	Biegeradius ca. mm*	Außen-Ø ca. mm	Gewicht ca. kg/m	Längen in m	Artikel-Nr.
40	5,000	0,700	200	48	0,63	30	60161-040-100
50	4,000	0,700	250	50	0,90	30	60161-050-100

Material
Innenseele:
Polyurethan, transparent
Außenseele:
Weich-PVC, transparent

Spirale
Hart-PVC mit umlaufender Erdungslitze

Wandstärke
ca. 4,0 mm

Temperatur
ca. -15°C bis ca. +60°C

Abriebfestigkeit ●●●◐○
Innenglätte ●●●●●
Temperaturbeständigkeit ●●●○○
Vakuumfestigkeit ●●●●○
Flexibilität (Biegeradius) ●●○○○

sehr gut (5 Punkte), schwach (0 Punkte)
Die Bewertungspunkte sind Richtwerte und keine zugesicherten Produkteigenschaften im rechtlichen Sinne.

Saug- und Förderschlauch für normale Kunststoffe oder Pulver, mit umlaufender Erdungslitze, mit PU-Innenseele, innen sehr glatt

Gemäß ATEX 2014/34/EU und TRGS 727 zulässig zur Aspiration nicht brennbarer Stäube (keine Zone oder Zone 22 im Inneren). Die Litze ist beidseitig zu erden (siehe technische Informationen).

Verbindungselemente

20.5 foxi Rundbolzenschelle

21.0 Verbinder, Reduzierungen

22.0 Kupplungen, Flansche

* Bezogen auf die Innenseite des Schlauchbogens. Alle technischen Daten beziehen sich auf eine Medium- und Umgebungstemperatur von +20 °C und sind Richtwerte. Technische Änderungen und Farbabweichungen vorbehalten.

7.3 foxiClassic PVC-S

Innen-Ø ca. mm	Betriebsdruck ca. bar	Unterdruck ca. bar	Biegeradius ca. mm*	Außen-Ø ca. mm	Gewicht ca. kg/m	Längen in m	Artikel-Nr.
10	7,000	0,834	65	16	0,16	50	6017-010-100
12	6,000	0,834	73	18	0,19	50	6017-012-100
14	6,000	0,834	81	20	0,22	50	6017-014-100
16	6,000	0,834	91	22	0,26	50	6017-016-100
18	5,000	0,834	99	24	0,30	50	6017-018-100
20	5,000	0,834	105	26	0,36	50	6017-020-100
22	5,000	0,834	113	28	0,39	50	6017-022-100
25	5,000	0,834	129	32	0,51	50	6017-025-100
30	4,000	0,834	153	38	0,60	50	6017-030-100
32 (1 ¼")	4,000	0,834	164	41	0,66	50	6017-032-100
35	4,000	0,834	177	44	0,71	50	6017-035-100
38 (1 ½")	4,000	0,834	189	47	0,81	50	6017-038-100
40	4,000	0,834	201	50	0,88	50	6017-040-100
45	4,000	0,785	221	55	1,11	50	6017-045-100
50	4,000	0,785	257	60	1,25	50	6017-050-100
60	3,600	0,785	289	72	1,71	50	6017-060-100
65	3,600	0,686	309	77	1,87	50	6017-065-100
70	3,600	0,686	333	83	2,01	50	6017-070-100
76 (3")	3,600	0,686	338	87	2,20	50	6017-076-100
80	3,600	0,686	358	91	2,50	30	6017-080-100
90	3,000	0,686	410	103	2,89	30	6017-090-100
102 (4")	2,400	0,686	458	114	3,69	30	6017-102-100
125	1,200	0,686	638	140	4,60	30	6017-125-100
152 (6")	1,200	0,686	758	170	6,60	30	6017-152-100

Material
hochwertiges Weich-PVC

Spirale
Federstahldraht

Wandstärke
ca. 3,0 bis 10 mm, je nach Durchmesser

Temperatur
ca. -15°C bis ca. +60°C

Abriebfestigkeit ●●●○○
Innenglätte ●●●●●
Temperaturbeständigkeit ●●●○○
Vakuumfestigkeit ●●●●○
Flexibilität (Biegeradius) ●●○○○

sehr gut (5 Punkte), schwach (0 Punkte)
Die Bewertungspunkte sind Richtwerte und keine zugesicherten Produkteigenschaften im rechtlichen Sinne.

Saug- und Förderschlauch mit Stahlspirale für normale Kunststoffe oder Pulver, innen sehr glatt

Gemäß ATEX 2014/34/EU und TRGS 727 zulässig zur Aspiration nicht brennbarer Stäube (keine Zone oder Zone 22 im Inneren). Die Metallspirale ist beidseitig zu erden (siehe technische Informationen).

Verbindungselemente

20.5 foxi Rundbolzenschelle

21.0 Verbinder, Reduzierungen

22.0 Kupplungen, Flansche

* Bezogen auf die Innenseite des Schlauchbogens. Alle technischen Daten beziehen sich auf eine Medium- und Umgebungstemperatur von +20 °C und sind Richtwerte. Technische Änderungen und Farbabweichungen vorbehalten.

7.4 foxiGarant PUR H

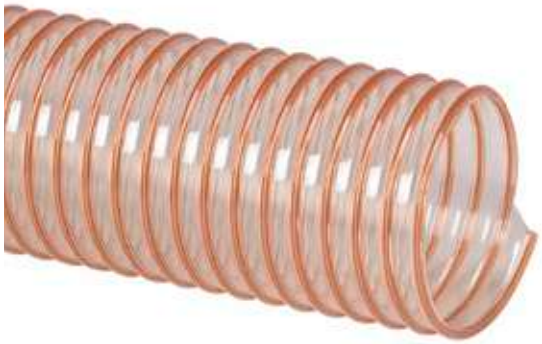

Innen-Ø ca. mm	Betriebsdruck ca. bar	Unterdruck ca. bar	Biegeradius ca. mm*	Außen-Ø ca. mm	Gewicht ca. kg/m	Längen in m	Artikel-Nr.
16	4,500	0,922	40	22	0,18	10 \ 15 \ 20	3310-016-101
18	4,350	0,922	41	24	0,20	10 \ 15 \ 20	3310-018-101
20	4,300	0,922	43	26	0,22	10 \ 15 \ 20	3310-020-101
26 (1")	4,160	0,922	47	33	0,29	10 \ 15 \ 20	3310-026-101
32 (1 ¼")	3,250	0,922	60	41	0,39	10 \ 15 \ 20	3310-032-101
38 (1 ½")	3,120	0,824	69	47	0,46	10 \ 15 \ 20	3310-038-101
40	3,000	0,819	72	49	0,49	10 \ 15 \ 20	3310-040-101
45	2,950	0,809	80	55	0,55	10 \ 15 \ 20	3310-045-101
51 (2")	2,900	0,785	87	61	0,71	10 \ 15 \ 20	3310-051-101
55	2,750	0,760	95	65	0,77	10 \ 15 \ 20	3310-055-101
60	2,550	0,735	102	70	0,84	10 \ 15 \ 20	3310-060-101
63 (2 ½")	2,550	0,735	102	70	0,84	10 \ 15 \ 20	3310-063-101
65	2,400	0,662	112	75	0,91	10 \ 15 \ 20	3310-065-101
70	2,250	0,662	117	80	0,97	10 \ 15 \ 20	3310-070-101
76 (3")	2,000	0,588	126	87	1,06	10 \ 15 \ 20	3310-076-101
80	2,000	0,588	132	91	1,11	10 \ 15 \ 20	3310-080-101
85	1,650	0,515	145	97	1,20	10 \ 15 \ 20	3310-085-101
90	1,650	0,515	149	101	1,25	10 \ 15 \ 20	3310-090-101
102 (4")	1,500	0,441	165	112	1,48	10 \ 15 \ 20	3310-102-101
110	1,350	0,441	179	121	1,61	10 \ 15 \ 20	3310-110-101
115	1,350	0,441	179	121	1,70	10 \ 15 \ 20	3310-115-101
120	1,300	0,306	194	131	1,75	10 \ 15 \ 20	3310-120-101
127 (5")	1,300	0,306	203	138	1,91	10 \ 15 \ 20	3310-127-101
130	1,300	0,306	209	141	1,96	10 \ 15	3310-130-101
140	1,050	0,245	224	151	2,11	10 \ 15	3310-140-101
152 (6")	1,050	0,245	242	163	2,29	10 \ 15	3310-152-101
160	0,900	0,245	255	171	2,51	10 \ 15	3310-160-101
170	0,900	0,184	270	181	2,67	10 \ 15	3310-170-101
175	0,900	0,184	278	186	2,74	10 \ 15	3310-175-101
180	0,750	0,184	285	191	2,82	10 \ 15	3310-180-101
203 (8")	0,750	0,184	321	215	3,30	10 \ 15	3310-203-101
225	0,600	0,123	353	237	3,65	10 \ 15	3310-225-101
250	0,600	0,123	390	263	3,84	10 \ 15	3310-250-101
254 (10")	0,600	0,123	390	267	3,84	10 \ 15	3310-254-101
275	0,450	0,123	426	288	4,22	10	3310-275-101
300	0,450	0,123	465	313	4,94	10	3310-300-101
315	0,450	0,123	488	328	5,19	10	3310-315-101
325	0,450	0,123	503	338	5,35	10	3310-325-101
350	0,450	0,123	540	363	6,96	10	3310-350-101
400	0,300	0,066	615	413	7,95	10	3310-400-101
450	0,300	0,066	690	463	8,94	10	3310-450-101
500	0,300	0,066	765	513	9,93	10	3310-500-101

Material
hoch abriebfestes Polyester Polyurethan

permanent antistatisch mit Oberflächenwiderstand $R_O < 10^9$ Ohm und spezifischen Widerstand $p < 2{,}5 * 10^8\ \Omega * m$

schwer entflammbar nach DIN 4102 B1

mikrobenfest und hydrolysestabilisiert

Spirale
Federstahldraht, verkupfert

Wandstärke
ca. 1,45 mm

Temperatur
ca. -40°C bis ca. +90°C, kurzzeitig bis ca. +125°C

Abriebfestigkeit ●●●●○
Innenglätte ●●●●◐
Temperaturbeständigkeit ●●●●○
Vakuumfestigkeit ●●●●○
Flexibilität (Biegeradius) ●●●●◐

sehr gut (5 Punkte), schwach (0 Punkte)
Die Bewertungspunkte sind Richtwerte und keine zugesicherten Produkteigenschaften im rechtlichen Sinne.

flexibler und abriebfester Granulatförderschlauch für normale und abrasive Kunststoffe, um ein Vielfaches abriebfester als PVC-Schläuche, innen glatt, ableitfähige Schlauchwandung

Gemäß ATEX 2014/34/EU und TRGS 727 zulässig zum pneumatischen Transport brennbarer Stäube/Schüttgüter (Zone 20, 21, 22 im Inneren), zur Aspiration brennbarer Stäube (Zone 20, 21, 22 im Inneren) und nicht brennbarer Stäube (keine oder Zone 22 im Inneren), zur Förderung von Gasen und brennbaren Flüssigkeiten (Zone 1 und Zone 2 außen). Die Metallspirale ist beidseitig zu erden (siehe technische Informationen).

Verbindungselemente

20.2 foxi Pro-Spiral-Schelle

21.0 Verbinder, Reduzierungen

22.0 Kupplungen, Flansche

* Bezogen auf die Innenseite des Schlauchbogens. Alle technischen Daten beziehen sich auf eine Medium- und Umgebungstemperatur von +20 °C und sind Richtwerte. Technische Änderungen und Farbabweichungen vorbehalten.

7.5 foxiGarant Induvac H

Innen-Ø ca. mm	Betriebsdruck ca. bar	Unterdruck ca. bar	Biegeradius ca. mm*	Außen-Ø ca. mm	Gewicht ca. kg/m	Längen in m	Artikel-Nr.
38 (1 ½")	3,600	0,902	65	50	0,80	10 \ 15	3310-038-201
40	3,600	0,902	70	51	0,90	10 \ 15	3310-040-201
45	3,450	0,883	75	57	0,91	10 \ 15	3310-045-201
51 (2")	3,300	0,853	85	63	1,05	10 \ 15	3310-051-201
60	2,950	0,804	97	72	1,10	10 \ 15	3310-060-201
65	2,800	0,731	100	77	1,51	10 \ 15	3310-065-201
70	2,600	0,731	112	82	1,58	10 \ 15	3310-070-201
76 (3")	2,300	0,657	115	89	1,75	10 \ 15	3310-076-201
80	2,300	0,657	125	93	1,82	10 \ 15	3310-080-201

Material
hoch abriebfestes Polyester Polyurethan

AS Ex AL

permanent antistatisch mit Oberflächenwiderstand $R_O < 10^9$ Ohm und spezifischen Widerstand $p < 2{,}5 * 10^8\ \Omega * m$

Spirale
Federstahldraht, verkupfert

Wandstärke
ca. 1,6 mm

Temperatur
ca. -40°C bis ca. +90°C, kurzzeitig bis ca. +125°C

Abriebfestigkeit ●●●●○
Innenglätte ●●●●●
Temperaturbeständigkeit ●●●●○
Vakuumfestigkeit ●●●●◐
Flexibilität (Biegeradius) ●●●●●

sehr gut (5 Punkte), schwach (0 Punkte)
Die Bewertungspunkte sind Richtwerte und keine zugesicherten Produkteigenschaften im rechtlichen Sinne.

optimierte Ausführung von foxiGarant PUR H, Saug- und Förderschlauch für normale und abrasive Kunststoffe, höhere Vakuumfestigkeit vereint mit verbesserter Flexibilität, innen sehr glatt, ableitfähige Schlauchwandung

Gemäß ATEX 2014/34/EU und TRGS 727 zulässig zum pneumatischen Transport brennbarer Stäube/Schüttgüter (Zone 20, 21, 22 im Inneren), zur Aspiration brennbarer Stäube (Zone 20, 21, 22 im Inneren) und nicht brennbarer Stäube (keine oder Zone 22 im Inneren), zur Förderung von Gasen und brennbaren Flüssigkeiten (Zone 1 und Zone 2 außen). Die Metallspirale ist beidseitig zu erden (siehe technische Informationen).

Verbindungselemente

20.5 foxi Rundbolzenschelle

21.0 Verbinder, Reduzierungen

22.0 Kupplungen, Flansche

* Bezogen auf die Innenseite des Schlauchbogens. Alle technischen Daten beziehen sich auf eine Medium- und Umgebungstemperatur von +20 °C und sind Richtwerte. Technische Änderungen und Farbabweichungen vorbehalten.

7.6 foxiGarant PUR XL

Innen-Ø ca. mm	Betriebsdruck ca. bar	Unterdruck ca. bar	Biegeradius ca. mm*	Außen-Ø ca. mm	Gewicht ca. kg/m	Längen in m	Artikel-Nr.
32 (1 ¼")	4,850	0,941	80	42	0,66	10 \ 15 \ 20	3410-032-101
38 (1 ½")	4,390	0,941	95	48	0,78	10 \ 15 \ 20	3410-038-101
40	4,270	0,941	100	50	0,83	10 \ 15 \ 20	3410-040-101
45	4,100	0,941	115	55	0,92	10 \ 15 \ 20	3410-045-101
51 (2")	4,000	0,941	125	61	1,04	10 \ 15 \ 20	3410-051-101
55	3,750	0,892	140	65	1,10	10 \ 15 \ 20	3410-055-101
60	3,600	0,892	150	70	1,20	10 \ 15 \ 20	3410-060-101
65	3,300	0,892	165	75	1,29	10 \ 15 \ 20	3410-065-101
70	3,150	0,892	175	80	1,38	10 \ 15 \ 20	3410-070-101
76 (3")	2,920	0,892	190	87	1,80	10 \ 15 \ 20	3410-076-101
80	2,770	0,892	200	93	1,93	10 \ 15 \ 20	3410-080-101
90	2,400	0,892	225	103	2,16	10 \ 15 \ 20	3410-090-101
102 (4")	2,100	0,873	250	115	2,80	10 \ 15 \ 20	3410-102-101
110	1,950	0,873	275	124	2,95	10 \ 15 \ 20	3410-110-101
115	1,800	0,873	290	129	3,35	10 \ 15 \ 20	3410-115-101
120	1,650	0,873	300	134	3,75	10 \ 15 \ 20	3410-120-101
127 (5")	1,650	0,873	315	140	4,09	10 \ 15 \ 20	3410-127-101
130	1,650	0,838	325	143	4,30	10 \ 15	3410-130-101
140	1,500	0,830	350	153	4,50	10 \ 15	3410-140-101
152 (6")	1,500	0,821	450	167	4,53	10 \ 15	3410-152-101
160	1,350	0,812	500	175	5,05	10 \ 15	3410-160-101
175	1,200	0,794	650	190	5,25	10 \ 15	3410-175-101
180	1,200	0,768	700	195	5,40	10 \ 15	3410-180-101
203 (8")	1,050	0,662	950	220	6,43	10 \ 15	3410-203-101
225	0,900	0,583	1.150	241	7,11	10	3410-225-101
250	0,900	0,512	1.300	267	8,25	10	3410-250-101
254 (10")	0,900	0,512	1.300	271	8,25	10	3410-254-101
275	0,750	0,468	1.450	292	8,68	5	3410-275-101
300	0,600	0,424	1.600	317	9,12	5	3410-300-101

Material
hoch abriebfestes Polyester
Polyurethan

permanent antistatisch mit Oberflächenwiderstand $R_O < 10^9$ Ohm und spezifischen Widerstand $p < 2{,}5 * 10^8\ \Omega * m$

mikrobenfest und hydrolysestabilisiert

Spirale
Federstahldraht, verkupfert

Wandstärke
ca. 2,5 mm

Temperatur
ca. -40°C bis ca. +90°C,
kurzzeitig bis ca. +125°C

Abriebfestigkeit ●●●●●
Innenglätte ●●●●●
Temperaturbeständigkeit ●●●●○
Vakuumfestigkeit ●●●●●
Flexibilität (Biegeradius) ●●●○○

sehr gut (5 Punkte), schwach (0 Punkte)
Die Bewertungspunkte sind Richtwerte und keine zugesicherten Produkteigenschaften im rechtlichen Sinne.

sehr abriebfester Granulatförderschlauch für abrasive Kunststoffe oder Kunststoffe mit einem Glasfaseranteil von < 30%, für hohes Fördervolumen, ableitfähige Schlauchwandung

Gemäß ATEX 2014/34/EU und TRGS 727 zulässig zum pneumatischen Transport brennbarer Stäube/Schüttgüter (Zone 20, 21, 22 im Inneren), zur Aspiration brennbarer Stäube (Zone 20, 21, 22 im Inneren) und nicht brennbarer Stäube (keine oder Zone 22 im Inneren), zur Förderung von Gasen und brennbaren Flüssigkeiten (Zone 1 und Zone 2 außen). Die Metallspirale ist beidseitig zu erden (siehe technische Informationen).

Verbindungselemente

20.2 foxi Pro-Spiral-Schelle

21.0 Verbinder, Reduzierungen

22.0 Kupplungen, Flansche

* Bezogen auf die Innenseite des Schlauchbogens. Alle technischen Daten beziehen sich auf eine Medium- und Umgebungstemperatur von +20 °C und sind Richtwerte. Technische Änderungen und Farbabweichungen vorbehalten.

7.7 foxiGarant PUR XXL

Innen-Ø ca. mm	Betriebsdruck ca. bar	Unterdruck ca. bar	Biegeradius ca. mm*	Außen-Ø ca. mm	Gewicht ca. kg/m	Längen in m	Artikel-Nr.
38 (1 ½")	5,100	0,990	115	50	1,25	10 \ 15 \ 20	34410-038-101
40	5,090	0,990	118	53	1,30	10 \ 15 \ 20	34410-040-101
45	4,960	0,990	120	58	1,38	10 \ 15 \ 20	34410-045-101
51 (2")	4,860	0,990	125	65	1,53	10 \ 15 \ 20	34410-051-101
55	4,650	0,980	140	69	1,60	10 \ 15 \ 20	34410-055-101
60	4,400	0,980	150	72	1,64	10 \ 15 \ 20	34410-060-101
65	4,350	0,970	161	79	1,75	10 \ 15 \ 20	34410-065-101
70	4,230	0,970	170	83	1,92	10 \ 15 \ 20	34410-070-101
75	4,230	0,950	170	90	2,29	10 \ 15 \ 20	34410-075-101
76 (3")	4,000	0,950	170	92	2,29	10 \ 15 \ 20	34410-076-101
80	3,870	0,950	225	96	2,75	10 \ 15 \ 20	34410-080-101
100	3,160	0,941	295	115	3,75	10 \ 15 \ 20	34410-100-101
102 (4")	3,160	0,941	295	119	3,75	10 \ 15 \ 20	34410-102-101
125	2,570	0,941	340	143	5,00	10 \ 15 \ 20	34410-125-101
127 (5")	2,570	0,941	340	147	5,00	10 \ 15 \ 20	34410-127-101
150	2,280	0,941	520	167	5,70	10	34410-150-101
152 (6")	2,280	0,941	520	171	5,70	10	34410-152-101

Material
hoch abriebfestes Polyester
Polyurethan

permanent antistatisch mit Oberflächenwiderstand $R_O < 10^9$ Ohm und spezifischen Widerstand $p < 2{,}5 * 10^8\ \Omega * m$

mikrobenfest und hydrolysestabilisiert

Spirale
Federstahldraht, verkupfert

Wandstärke
ca. 3,5 mm

Temperatur
ca. -40°C bis ca. +90°C,
kurzzeitig bis ca. +125°C

Abriebfestigkeit ●●●●●
Innenglätte ●●●●●
Temperaturbeständigkeit ●●●●◐
Vakuumfestigkeit ●●●●●
Flexibilität (Biegeradius) ●●●●●

sehr gut (5 Punkte), schwach (0 Punkte)
Die Bewertungspunkte sind Richtwerte und keine zugesicherten Produkteigenschaften im rechtlichen Sinne.

spezieller Granulatförderschlauch für Kunststoffe mit einem Glasfaseranteil > 35%, extrem gute Standzeiten, höhere Temperaturbeständigkeit resultierend aus der Wandstärke, ableitfähige Schlauchwandung

Gemäß ATEX 2014/34/EU und TRGS 727 zulässig zum pneumatischen Transport brennbarer Stäube/Schüttgüter (Zone 20, 21, 22 im Inneren), zur Aspiration brennbarer Stäube (Zone 20, 21, 22 im Inneren) und nicht brennbarer Stäube (keine oder Zone 22 im Inneren), zur Förderung von Gasen und brennbaren Flüssigkeiten (Zone 1 und Zone 2 außen). Die Metallspirale ist beidseitig zu erden (siehe technische Informationen).

Verbindungselemente

20.5 foxi Rundbolzenschelle

21.0 Verbinder, Reduzierungen

22.0 Kupplungen, Flansche

* Bezogen auf die Innenseite des Schlauchbogens. Alle technischen Daten beziehen sich auf eine Medium- und Umgebungstemperatur von +20 °C und sind Richtwerte. Technische Änderungen und Farbabweichungen vorbehalten.

7.8 foxiGarant PUR H-conduct

Innen-Ø ca. mm	Betriebsdruck ca. bar	Unterdruck ca. bar	Biegeradius ca. mm*	Außen-Ø ca. mm	Gewicht ca. kg/m	Längen in m	Artikel-Nr.
40	3,000	0,819	72	49	0,49	20	3300-040-101
45	2,950	0,809	80	55	0,55	20	3300-045-101
51 (2")	2,900	0,785	87	61	0,71	20	3300-051-101
60	2,550	0,735	102	70	0,84	20	3300-060-101

Material
hoch abriebfestes Polyester Polyurethan

AS Ex AL
permanent antistatisch mit Oberflächenwiderstand $R_O < 10^9$ Ohm und spezifischen Widerstand $p < 2{,}5 * 10^8\ \Omega * m$

Spirale
Federstahldraht, verkupfert, zusätzlich mit umlaufender Litze

EC Ex EL
elektrisch leitfähig mit einem Widerstand $R < 10^3$ Ohm bei sachgemäßer Erdung der Litze

Wandstärke
ca. 1,45 mm

Temperatur
ca. -40°C bis ca. +90°C, kurzzeitig bis ca. +125°C

Abriebfestigkeit ●●●●○
Innenglätte ●●●●◐
Temperaturbeständigkeit ●●●●○
Vakuumfestigkeit ●●●●○
Flexibilität (Biegeradius) ●●●●◐

sehr gut (5 Punkte), schwach (0 Punkte)
Die Bewertungspunkte sind Richtwerte und keine zugesicherten Produkteigenschaften im rechtlichen Sinne.

Förderschlauch für normale Kunststoffe, allerdings mit zusätzlicher Metalllitze für ein leichteres Erden des Schlauches, erhöhte Sicherheit bei der Ableitung elektrostatischer Aufladungen und sachgemäßer beidseitiger Erdung der Litze gemäß BG Chemie T002

Gemäß ATEX 2014/34/EU und TRGS 727 zulässig zum pneumatischen Transport brennbarer Stäube/Schüttgüter (Zone 20, 21, 22 im Inneren), zur Aspiration brennbarer Stäube (Zone 20, 21, 22 im Inneren) und nicht brennbarer Stäube (keine oder Zone 22 im Inneren), zur Förderung von Gasen und brennbaren Flüssigkeiten (Zone 1 und Zone 2 außen). Die Metallspirale ist beidseitig zu erden (siehe technische Informationen).

Verbindungselemente

20.2 foxi Pro-Spiral-Schelle

21.0 Verbinder, Reduzierungen

22.0 Kupplungen, Flansche

* Bezogen auf die Innenseite des Schlauchbogens. Alle technischen Daten beziehen sich auf eine Medium- und Umgebungstemperatur von +20 °C und sind Richtwerte. Technische Änderungen und Farbabweichungen vorbehalten.

7.9 foxiGarant PUR XL-conduct

Innen-Ø ca. mm	Betriebsdruck ca. bar	Unterdruck ca. bar	Biegeradius ca. mm*	Außen-Ø ca. mm	Gewicht ca. kg/m	Längen in m	Artikel-Nr.
38 (1 ½")	4,390	0,941	95	48	0,78	20	3400-038-101
40	4,270	0,941	100	50	0,83	20	3400-040-101
45	4,100	0,941	115	55	0,92	20	3400-045-101
51 (2")	4,000	0,941	125	61	1,04	20	3400-051-101
60	3,600	0,892	150	70	1,20	20	3400-060-101
76 (3")	2,920	0,892	190	87	1,80	20	3400-076-101
80	2,770	0,892	200	93	1,93	20	3400-080-101
102 (4")	2,100	0,873	250	115	2,85	10 \ 15	3400-102-101
127 (5")	1,650	0,873	315	140	3,89	10 \ 15	3400-127-101
152 (6")	1,500	0,821	450	167	4,53	10 \ 15	3400-152-101
203 (8")	1,050	0,635	950	220	6,43	10	3400-203-101
250	0,900	0,515	1300	267	7,91	5	3400-250-101

Material
hoch abriebfestes Polyester Polyurethan

AS Ex AL — permanent antistatisch mit Oberflächenwiderstand $R_O < 10^9$ Ohm und spezifischen Widerstand $p < 2{,}5 * 10^8\ \Omega * m$

Spirale
Federstahldraht, verkupfert, zusätzlich mit umlaufender Litze

EC Ex EL — elektrisch leitfähig mit einem Widerstand $R < 10^3$ Ohm bei sachgemäßer Erdung der Litze

Wandstärke
ca. 2,5 mm

Temperatur
ca. -40°C bis ca. +90°C, kurzzeitig bis ca. +125°C

Abriebfestigkeit ●●●●◐
Innenglätte ●●●●◐
Temperaturbeständigkeit ●●●●○
Vakuumfestigkeit ●●●●●
Flexibilität (Biegeradius) ●●●○○

sehr gut (5 Punkte), schwach (0 Punkte)
Die Bewertungspunkte sind Richtwerte und keine zugesicherten Produkteigenschaften im rechtlichen Sinne.

Förderschlauch für GfK-Kunststoffe, allerdings mit zusätzlicher Metalllitze für ein leichteres Erden des Schlauches, erhöhte Sicherheit bei der Ableitung elektrostatischer Aufladungen und sachgemäßer beidseitiger Erdung der Litze gemäß BG Chemie T 002

Gemäß ATEX 2014/34/EU und TRGS 727 zulässig zum pneumatischen Transport brennbarer Stäube/Schüttgüter (Zone 20, 21, 22 im Inneren), zur Aspiration brennbarer Stäube (Zone 20, 21, 22 im Inneren) und nicht brennbarer Stäube (keine oder Zone 22 im Inneren), zur Förderung von Gasen und brennbaren Flüssigkeiten (Zone 1 und Zone 2 außen). Die Metallspirale und Litze sind beidseitig zu erden (siehe technische Informationen).

Verbindungselemente

20.2 foxi Pro-Spiral-Schelle

21.0 Verbinder, Reduzierungen

22.0 Kupplungen, Flansche

* Bezogen auf die Innenseite des Schlauchbogens. Alle technischen Daten beziehen sich auf eine Medium- und Umgebungstemperatur von +20 °C und sind Richtwerte. Technische Änderungen und Farbabweichungen vorbehalten.

8.0 Gras- und Laubsaugschläuche
(Kehrmaschinen, Kommunaltechnik)

8.1 foxiGarant GSS-L	Wandstärke ca. 0,75 mm	Saugschlauch für Mähgeräte, Laubsauggeräte, an Kommunalfahrzeugen, innen glatt und sehr flexibel, mikrobenfest
8.2 foxiGarant GSS-H	Wandstärke ca. 1,45 mm	robustere Ausführung für Großkehrmaschinen, Böschungsmäher oder saugstarke Grasmähgerä-te, innen glatt und sehr flexibel, mikrobenfest

8.1 foxiGarant GSS-L

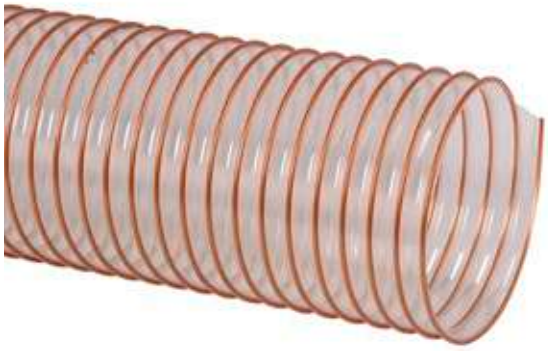

Innen-Ø ca. mm	Betriebsdruck ca. bar	Unterdruck ca. bar	Biegeradius ca. mm*	Außen-Ø ca. mm	Gewicht ca. kg/m	Längen in m	Artikel-Nr.
102 (4")	0,840	0,221	110	110	0,95	5 \ 10 \ 15	92211-102-101
110	0,700	0,221	119	119	1,03	5 \ 10 \ 15	92211-110-101
115	0,700	0,221	124	124	1,06	5 \ 10 \ 15	92211-115-101
127 (5")	0,700	0,221	135	135	1,18	5 \ 10 \ 15	92211-127-101
140	0,560	0,147	149	149	1,38	5 \ 10 \ 15	92211-140-101
152 (6")	0,560	0,142	145	163	1,53	5 \ 10 \ 15	92211-152-101
160	0,560	0,142	153	172	1,79	5 \ 10 \ 15	92211-160-101
175	0,420	0,142	166	187	1,90	5 \ 10 \ 15	92211-175-101
180	0,420	0,142	171	192	1,95	5 \ 10 \ 15	92211-180-101
203 (8")	0,420	0,142	193	216	2,35	5 \ 10 \ 15	92211-203-101
225	0,280	0,069	212	237	2,60	5 \ 10 \ 15	92211-225-101
250	0,280	0,069	234	262	3,07	5 \ 10	92211-250-101
254 (10")	0,280	0,069	234	269	3,07	5 \ 10	92211-254-101
275	0,280	0,069	256	286	3,16	5 \ 10	92211-275-101
280	0,280	0,640	279	290	3,14	5 \ 10	92211-280-101
300	0,250	0,061	290	312	3,25	5 \ 10	92211-300-101
315	0,250	0,061	293	327	3,37	5 \ 10	92211-315-101
325	0,250	0,061	302	337	3,45	5 \ 10	92211-325-101
350	0,130	0,061	324	362	3,65	5 \ 10	92211-350-101
400	0,130	0,051	410	411	4,45	5 \ 10	92211-400-101

Material
hoch abriebfestes Polyester
Polyurethan

mikrobenfest und
hydrolysestabilisiert

Spirale
Federstahldraht, verkupfert

Wandstärke
ca. 0,75 mm

Temperatur
ca. -40°C bis ca. +90°C,
kurzzeitig bis ca. +125°C

Abriebfestigkeit
Innenglätte
Stauchbarkeit
Vakuumfestigkeit
Flexibilität (Biegeradius)

sehr gut (5 Punkte), schwach (0 Punkte)
Die Bewertungspunkte sind Richtwerte und keine zugesicherten Produkteigenschaften im rechtlichen Sinne.

sehr flexibler und abriebfester Absaugschlauch für Gras und Laub an Mähmaschinen (seitlich, hinten) oder Kommunalfahrzeugen, mikrobenfeste Ausführung

Gemäß ATEX 2014/34/EU und TRGS 727 zulässig zur Aspiration nicht brennbarer Stäube (keine Zone oder Zone 22 im Inneren), zum Fördern von Gasen in Zone 1 und Zone 2 außen. Die Metallspirale ist beidseitig zu erden (siehe technische Informationen).

Verbindungselemente

20.1 foxi Spiral-Schelle

* Bezogen auf die Innenseite des Schlauchbogens. Alle technischen Daten beziehen sich auf eine Medium- und Umgebungstemperatur von +20 °C und sind Richtwerte. Technische Änderungen und Farbabweichungen vorbehalten.

8.2 foxiGarant GSS-H

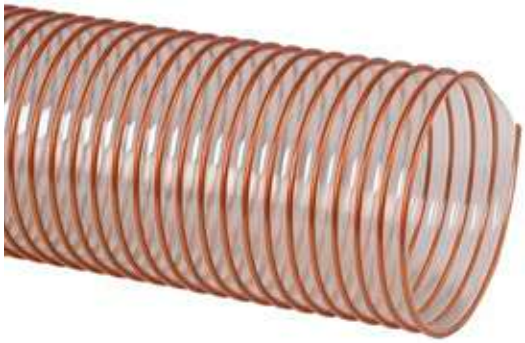

Innen-Ø ca. mm	Betriebsdruck ca. bar	Unterdruck ca. bar	Biegeradius ca. mm*	Außen-Ø ca. mm	Gewicht ca. kg/m	Längen in m	Artikel-Nr.
102 (4")	1,500	0,441	165	112	1,48	5 \ 10 \ 15	92311-102-101
110	1,350	0,441	179	121	1,61	5 \ 10 \ 15	92311-110-101
127 (5")	1,300	0,306	203	138	1,91	5 \ 10 \ 15	92311-127-101
140	1,050	0,245	218	151	2,11	5 \ 10 \ 15	92311-140-101
152 (6")	1,050	0,240	224	165	2,34	5 \ 10 \ 15	92311-152-101
160	0,900	0,240	230	173	2,56	5 \ 10 \ 15	92311-160-101
175	0,900	0,179	250	188	2,79	5 \ 10 \ 15	92311-175-101
180	0,750	0,179	256	193	2,87	5 \ 10 \ 15	92311-180-101
203 (8")	0,750	0,179	289	217	3,35	5 \ 10 \ 15	92311-203-101
225	0,600	0,118	318	239	3,70	5 \ 10 \ 15	92311-225-101
250	0,600	0,118	351	265	3,89	5 \ 10	92311-250-101
254 (10")	0,600	0,118	351	269	3,89	5 \ 10	92311-254-101
275	0,450	0,118	383	290	4,27	5 \ 10	92311-275-101
300	0,450	0,118	418	315	4,99	5 \ 10	92311-300-101
315	0,450	0,118	439	330	5,24	5 \ 10	92311-315-101
325	0,450	0,118	453	340	5,40	5 \ 10	92311-325-101
350	0,450	0,118	486	365	7,01	5 \ 10	92311-350-101
400	0,300	0,066	615	413	7,95	5 \ 10	92311-400-101

Material
hoch abriebfestes Polyester Polyurethan

mikrobenfest und hydrolysestabilisiert

Spirale
Federstahldraht, verkupfert

Wandstärke
ca. 1,45 mm

Temperatur
ca. -40°C bis ca. +90°C, kurzzeitig bis ca. +125°C

Abriebfestigkeit
Innenglätte
Stauchbarkeit
Vakuumfestigkeit
Flexibilität (Biegeradius)

sehr gut (5 Punkte), schwach (0 Punkte)
Die Bewertungspunkte sind Richtwerte und keine zugesicherten Produkteigenschaften im rechtlichen Sinne.

abriebfester Laub- und Grassaugschlauch an Großkehrmaschinen, Böschungsmäher oder saugstarken Grasmähgeräten, sehr gute Vakuumbeständigkeit, mikrobenfest, auch mit spiralfreien Endmuffen lieferbar

Gemäß ATEX 2014/34/EU und TRGS 727 zulässig zur Aspiration nicht brennbarer Stäube (keine Zone oder Zone 22 im Inneren), zum Fördern von Gasen in Zone 1 und Zone 2 außen. Die Metallspirale ist beidseitig zu erden (siehe technische Informationen).

Verbindungselemente

20.1 foxi Spiral-Schelle

* Bezogen auf die Innenseite des Schlauchbogens. Alle technischen Daten beziehen sich auf eine Medium- und Umgebungstemperatur von +20 °C und sind Richtwerte. Technische Änderungen und Farbabweichungen vorbehalten.

9.0 Heißluftschläuche / Hochtemperaturschläuche bis ca. +1.100°C

9.1 foxi PVC-Luttenschlauch	Temperatur bis ca. +100°C	extrem stauchbar, für Getreidetrocknung, Heiz- und Belüftungsgeräte, Frischluftanlagen, Bautrocknung
9.2 foxiMulti PVC-Weld	Temperatur bis ca. +90°C/+110°C	Absaugschlauch für chemische Dämpfe, Schweiß-/Lötrauch, schwer entflammbar, gute chemische Beständigkeit, stauchbar
9.3 foxiMulti PUR	Temperatur bis ca. +90°C/+125°C	abriebfester Absaugschlauch für Luft und Stäube, gute Öl- und Benzinbeständigkeit, als Auslaufschlauch, stauchbar
9.4 foxiMulti Neopren	Temperatur bis ca. +125°C/+150°C	Absaugschlauch für chemische Dämpfe/Gase/ Lösemittel an stationären und mobilen Absauganlagen, gute chemische Beständigkeit, stauchbar
9.5 foxi Luttenschlauch Temp	Temperatur bis ca. +150°C	verbesserte Ausführung, leichter, weichmacherfrei, für Getreidetrocknung, Heiz- und Belüftungsgeräte, Frischluftanlagen, Bautrocknung, stauchbar
9.6 foxiClassic Santo SL	Temperatur bis +130°C/+150°C	sehr leichter Absaugschlauch für Wasser- und Reinigungsdämpfe in der Werkzeugindustrie, Luftführung an Blasfolienanlagen, stauchbar
9.7 foxiClassic Santo L	Temperatur bis ca. +130°C/150°C	höhere Vakuumbeständigkeit, innen glatt, Absaugschlauch für Wasserdämpfe, Reinigungsmittel, Führung von Heißluft, Absaugen von Feststoffen, stauchbar
9.8 foxiClassic Santo H	Temperatur bis ca. +130°C/+150°C	innen glatt, höhere Druck- und Vakuumfestigkeit, innen glatt, Absaug- und Gebläseschlauch für Wasserdämpfe, Reinigungsmittel, Führung von Heißluft, Absaugen von Feststoffen
9.9 foxiVulca Neo 1	Temperatur bis ca. +135°C/150°C	einlagiger Absaug- und Gebläseschlauch für Heißluft in der Motorentechnik, an Druckmaschinen, Trocknungsgeräte, in der Abgastechnik

9.10 foxiVulca Neo 2	Temperatur bis ca. +135°C/150°C	höhere Druckbeständigkeit, zweilagiger Absaug- und Gebläseschlauch für Heißluft in der Motorentechnik, Abgastechnik, an Druckmaschinen, Trocknungsgeräte
9.11 foxiMulti Hyp	Temperatur bis ca. +170°C	Absaug- und Gebläseschlauch für Rauchgase, Heißluft, chemische Dämpfe, Lösemittel, gute UV- und Ozonbeständigkeit, stauchbar
9.12 foxiVulca Sil 1	Temperatur bis ca. +250°C/+300°C	einlagiger Absaug- und Gebläseschlauch für Heißluft an Trocknungsgeräten, im Motor- und Maschinenbau, an Müllverbrennungsanlagen
9.13 foxiVulca Sil 2	Temperatur bis ca. +250°C/+300°C	höhere Druckbeständigkeit, zweilagiger Absaug- und Gebläseschlauch für Heißluft, an Trocknungsgeräte, im Motor- und Maschinenbau, an Müllverbrennungsanlagen
9.14 foxiMulti Silicon	Temperatur bis ca. +300°C/+350°C	Absaugschlauch für Rauch- und Schweißrauch, chemische Dämpfe, Heißluft, gute chemische Beständigkeit, stauchbar
9.15 foxiMulti Car	Temperatur bis ca. +300°C/+350°C	Absaugschlauch für Abgase, Heißluft im Maschinenbau, für Ofenabsaugung, sehr vibrationsfest, stauchbar
9.16 foxiMulti T 400	Temperatur bis ca. +400°C/ +450°C	einlagiger Absaugschlauch für Rauchgase, Abgase, Heißluftabsaugung, stauchbar
9.17 foxiMulti T 450	Temperatur bis c. +450°C/ +500°C	zweilagiger Absaugschlauch für Rauchgase, Abgase, Heißluft, höhere Vakuumbeständigkeit, stauchbar
9.18 foxiMulti T 650	Temperatur bis ca. +650°C/+750°C	zweilagiger Absaugschlauch für Abgase an Motorprüfständen, für Heißluft an Produktionsmaschinen, Trocknungskabinen, stauchbar
9.19 foxiMulti T 900	Temperatur bis ca. +900°C	zweilagiger Absaugschlauch für Abgase an Motorprüfständen, für Heißluft an Produktionsmaschinen, im Maschinenbau, in der Hütten- und Stahlindustrie, stauchbar

Alle technischen Daten beziehen sich auf eine Medium- und Umgebungstemperatur von +20 °C und sind Richtwerte.
Technische Änderungen und Farbabweichungen vorbehalten.

9.20 foxiMulti T 1100	Temperatur bis ca. +1.100°C	zweilagiger Absaugschlauch für Abgase an Hochleistungsprüfständen, für Heißluft in der Wehrtechnik, im Maschinenbau, in der Hütten- und Stahlindustrie, stauchbar

9.1 foxi PVC-Luttenschlauch

Innen-Ø ca. mm	Betriebsdruck ca. bar	Gewicht ca. kg/m	Längen in m	Artikel-Nr.
125	0,62	0,20	7,6 \ 10	6018-125-100
150	0,60	0,27	7,6 \ 10	6018-150-100
160	0,55	0,29	7,6 \ 10	6018-160-100
203	0,530	0,31	7,6 \ 10	6018-203-100
225	0,490	0,33	7,6 \ 10	6018-225-100
254	0,430	0,35	7,6 \ 10	6018-254-100
305	0,330	0,37	7,6 \ 10	6018-305-100
356	0,300	0,47	7,6 \ 10	6018-356-100
407	0,240	0,52	7,6 \ 10	6018-407-100
425	0,230	0,70	7,6 \ 10	6018-425-100
456	0,210	0,75	7,6 \ 10	6018-456-100
505	0,190	0,83	7,6 \ 10	6018-505-100
525	0,180	1,00	7,6 \ 10	6018-525-100
600	0,150	1,14	7,6 \ 10	6018-600-100
700	0,130	1,42	7,6 \ 10	6018-700-100
800	0,110	1,71	7,6 \ 10	6018-800-100
900	0,100	2,10	7,6 \ 10	6018-900-100

Material
hochwertiges PVC-beschichtetes Gewebe

Spirale
Stahl / mit zusätzlichem außenliegenden Scheuerschutz, beidseitig mit spiralfreien Endmuffen

Temperatur
ca. -20°C bis ca. +100°C

Temperaturbeständigkeit ●●○○○
Druckbeständigkeit ●●●◐○
Vakuumfestigkeit ●○○○○
Stauchbarkeit ●●●●●
Flexibilität (Biegeradius) ●●●●●

sehr gut (5 Punkte), schwach (0 Punkte)
Die Bewertungspunkte sind Richtwerte und keine zugesicherten Produkteigenschaften im rechtlichen Sinne.

Schlauch zum Verblasen von Luft für z.B. mobile Heizgeräte, für Getreidetrocknungsanlagen, für Hallen- und Zeltbeheizung, für Treibhausbeheizung, Frischluftanlagen

folgende Schlauchvarianten sind erhältlich: als Saugschlauch, in ableitfähiger Ausführung mit Oberflächenwiderstand ≤ 10^8 Ohm und/oder mit Endringen

Verbindungselemente

20.6 foxi Spezialgurt

21.0 Verbinder, Reduzierungen

Alle technischen Daten beziehen sich auf eine Medium- und Umgebungstemperatur von +20 °C und sind Richtwerte.
Technische Änderungen und Farbabweichungen vorbehalten.

9.2 foxiMulti PVC-Weld

Innen-Ø ca. mm	Betriebsdruck ca. bar	Unterdruck ca. bar	Biegeradius ca. mm*	Gewicht ca. kg/m	Längen in m	Artikel-Nr.
51 (2")	0,500	0,358	50	0,30	frei wählbar 3-10	4655-051-100
55	0,489	0,297	55	0,33	frei wählbar 3-10	4655-055-100
60	0,441	0,251	59	0,36	frei wählbar 3-10	4655-060-100
65	0,401	0,215	64	0,39	frei wählbar 3-10	4655-065-100
70	0,366	0,185	69	0,42	frei wählbar 3-10	4655-070-100
76 (3")	0,337	0,162	74	0,44	frei wählbar 3-10	4655-076-100
80	0,312	0,143	82	0,51	frei wählbar 3-10	4655-080-100
90	0,271	0,114	83	0,55	frei wählbar 3-10	4655-090-100
102 (4")	0,239	0,092	92	0,61	frei wählbar 3-10	4655-102-100
110	0,213	0,076	101	0,67	frei wählbar 3-10	4655-110-100
120	0,192	0,065	110	0,73	frei wählbar 3-10	4655-120-100
127 (5")	0,183	0,060	115	0,74	frei wählbar 3-10	4655-127-100
130	0,174	0,056	119	0,76	frei wählbar 3-10	4655-130-100
140	0,160	0,048	129	0,82	frei wählbar 3-10	4655-140-100
152 (6")	0,147	0,042	130	0,88	frei wählbar 3-10	4655-152-100
160	0,136	0,037	133	0,94	frei wählbar 3-10	4655-160-100
170	0,126	0,033	141	0,99	frei wählbar 3-10	4655-170-100
175	0,122	0,031	146	1,02	frei wählbar 3-10	4655-175-100
180	0,118	0,029	150	1,05	frei wählbar 3-10	4655-180-100
203 (8")	0,104	0,024	191	1,17	frei wählbar 3-10	4655-203-100
215	0,095	0,021	205	1,26	frei wählbar 3-10	4655-215-100
225	0,090	0,019	215	1,32	frei wählbar 3-10	4655-225-100
254 (10")	0,080	0,016	239	1,46	frei wählbar 3-10	4655-254-100
275	0,071	0,013	262	1,61	frei wählbar 3-10	4655-275-100
300	0,064	0,011	286	1,75	frei wählbar 3-10	4655-300-100
315	0,060	0,010	300	1,84	frei wählbar 3-6	4655-315-100
325	0,058	0,009	310	1,90	frei wählbar 3-6	4655-325-100
350	0,053	0,008	320	2,05	frei wählbar 3-6	4655-350-100
375	0,049	0,007	334	2,19	frei wählbar 3-6	4655-375-100
400	0,045	0,006	358	2,34	frei wählbar 3-6	4655-400-100
450	0,039	0,005	360	2,63	frei wählbar 3-6	4655-450-100
500	0,035	0,004	400	2,92	frei wählbar 3-6	4655-500-100
550	0,031	0,003	440	3,22	frei wählbar 3-6	4655-550-100
600	0,028	0,003	480	3,66	frei wählbar 3-6	4655-600-100
700	0,023	0,002	560	4,09	frei wählbar 3-6	4655-700-100
800	0,020	0,002	639	4,68	frei wählbar 3-6	4655-800-100
900	0,017	0,001	719	5,26	frei wählbar 3-6	4655-900-100

Material
PVC beschichtetes Glasgewebe

schwer entflammbar

Spirale
feuerverzinktes Stahlband

Temperatur
ca. -20°C bis ca. +90°C, kurzzeitig bis ca. +110°C

Temperaturbeständigkeit ●●○○○
Druckbeständigkeit ●○○○○
Vakuumfestigkeit ●●●○○
Stauchbarkeit ●●●●●
Flexibilität (Biegeradius) ●●●●●

sehr gut (5 Punkte), schwach (0 Punkte)
Die Bewertungspunkte sind Richtwerte und keine zugesicherten Produkteigenschaften im rechtlichen Sinne.

Absaugschlauch für chemische Dämpfe/Gase/Lösemittel an Abfüllstationen, Extrusion- oder Spritzgussanlagen, für Schweiß- oder Lötrauchabsaugung, gute chemische Beständigkeit

Gemäß ATEX 2014/34/EU und TRGS 727 zulässig zur Aspiration nicht brennbarer Stäube (keine Zone oder Zone 22 im Inneren), zum Fördern von Gasen in Zone 1 und Zone 2 außen. Die Metallspirale ist beidseitig zu erden (siehe technische Informationen).

Verbindungselemente

20.3 foxi Multi-Schelle

21.0 Verbinder, Reduzierungen

* Bezogen auf die Innenseite des Schlauchbogens. Alle technischen Daten beziehen sich auf eine Medium- und Umgebungstemperatur von +20 °C und sind Richtwerte. Technische Änderungen und Farbabweichungen vorbehalten.

9.3 foxiMulti PUR

Innen-Ø ca. mm	Betriebsdruck ca. bar	Unterdruck ca. bar	Biegeradius ca. mm*	Gewicht ca. kg/m	Längen in m	Artikel-Nr.
51 (2")	0,500	0,358	50	0,33	frei wählbar 3-10	4610-051-100
55	0,489	0,297	55	0,37	frei wählbar 3-10	4610-055-100
60	0,441	0,251	59	0,40	frei wählbar 3-10	4610-060-100
65	0,401	0,215	64	0,43	frei wählbar 3-10	4610-065-100
70	0,366	0,185	69	0,46	frei wählbar 3-10	4610-070-100
76 (3")	0,337	0,162	74	0,50	frei wählbar 3-10	4610-076-100
80	0,312	0,143	82	0,56	frei wählbar 3-10	4610-080-100
90	0,271	0,114	83	0,61	frei wählbar 3-10	4610-090-100
102 (4")	0,239	0,092	92	0,68	frei wählbar 3-10	4610-102-100
110	0,213	0,076	101	0,75	frei wählbar 3-10	4610-110-100
120	0,192	0,065	110	0,82	frei wählbar 3-10	4610-120-100
127 (5")	0,183	0,060	115	0,85	frei wählbar 3-10	4610-127-100
130	0,174	0,056	119	0,88	frei wählbar 3-10	4610-130-100
140	0,160	0,048	125	0,95	frei wählbar 3-10	4610-140-100
152 (6")	0,147	0,042	129	1,02	frei wählbar 3-10	4610-152-100
160	0,136	0,037	133	1,09	frei wählbar 3-10	4610-160-100
170	0,126	0,033	141	1,16	frei wählbar 3-10	4610-170-100
175	0,122	0,031	146	1,19	frei wählbar 3-10	4610-175-100
180	0,118	0,029	150	1,22	frei wählbar 3-10	4610-180-100
203 (8")	0,104	0,024	191	1,36	frei wählbar 3-10	4610-203-100
215	0,095	0,021	205	1,46	frei wählbar 3-10	4610-215-100
225	0,090	0,019	215	1,53	frei wählbar 3-10	4610-225-100
254 (10")	0,080	0,016	239	1,70	frei wählbar 3-10	4610-254-100
275	0,071	0,013	264	1,87	frei wählbar 3-10	4610-275-100
300	0,064	0,011	288	2,04	frei wählbar 3-10	4610-300-100
315	0,060	0,010	302	2,14	frei wählbar 3-6	4610-315-100
325	0,058	0,009	312	2,21	frei wählbar 3-6	4610-325-100
350	0,053	0,008	336	2,38	frei wählbar 3-6	4610-350-100
375	0,049	0,007	360	2,55	frei wählbar 3-6	4610-375-100
400	0,045	0,006	384	2,72	frei wählbar 3-6	4610-400-100
450	0,039	0,005	432	3,06	frei wählbar 3-6	4610-450-100
500	0,035	0,004	480	3,40	frei wählbar 3-6	4610-500-100
550	0,031	0,003	528	3,74	frei wählbar 3-6	4610-550-100
600	0,028	0,003	576	4,08	frei wählbar 3-6	4610-600-100
700	0,023	0,002	672	4,76	frei wählbar 3-6	4610-700-100
800	0,020	0,002	768	5,44	frei wählbar 3-6	4610-800-100
900	0,017	0,001	864	6,12	frei wählbar 3-6	4610-900-100

Material
Polyurethanfolie, Wandstärke ca. 0,35 mm

MH mikroben- und hydrolysebeständig

Spirale
feuerverzinktes Stahlband

Temperatur
ca. -40°C bis ca. +90°C, kurzzeitig bis ca. +125°C

Temperaturbeständigkeit ●●○○○
Druckbeständigkeit ●○○○○
Vakuumfestigkeit ●●●○○
Stauchbarkeit ●●●●●
Flexibilität (Biegeradius) ●●●●●

sehr gut (5 Punkte), schwach (0 Punkte)
Die Bewertungspunkte sind Richtwerte und keine zugesicherten Produkteigenschaften im rechtlichen Sinne.

abriebfester Absaugschlauch für Luft und Stäube, für die Luft- und Klimatechnik, für mobile und stationäre Filteranlagen, an Abfüllstationen, weichmacherfrei

Gemäß ATEX 2014/34/EU und TRGS 727 zulässig zur Aspiration nicht brennbarer Stäube (keine Zone oder Zone 22 im Inneren), zum Fördern von Gasen in Zone 1 und Zone 2 außen. Die Metallspirale ist beidseitig zu erden (siehe technische Informationen).

Verbindungselemente

20.3 foxi Multi-Schelle

21.0 Verbinder, Reduzierungen

* Bezogen auf die Innenseite des Schlauchbogens. Alle technischen Daten beziehen sich auf eine Medium- und Umgebungstemperatur von +20 °C und sind Richtwerte. Technische Änderungen und Farbabweichungen vorbehalten.

9.4 foxiMulti Neopren

Innen-Ø ca. mm	Betriebsdruck ca. bar	Unterdruck ca. bar	Biegeradius ca. mm*	Gewicht ca. kg/m	Längen in m	Artikel-Nr.
51 (2")	0,900	0,392	30	0,40	frei wählbar 3-10	4642-051-103
55	0,850	0,324	33	0,40	frei wählbar 3-10	4642-055-103
60	0,780	0,273	36	0,50	frei wählbar 3-10	4642-060-103
65	0,680	0,232	39	0,50	frei wählbar 3-10	4642-065-103
70	0,670	0,200	42	0,50	frei wählbar 3-10	4642-070-103
76 (3")	0,620	0,175	45	0,60	frei wählbar 3-10	4642-076-103
80	0,610	0,153	48	0,60	frei wählbar 3-10	4642-080-103
90	0,560	0,121	54	0,60	frei wählbar 3-10	4642-090-103
102 (4")	0,510	0,098	60	0,60	frei wählbar 3-10	4642-102-103
110	0,480	0,081	66	0,70	frei wählbar 3-10	4642-110-103
120	0,360	0,069	72	0,70	frei wählbar 3-10	4642-120-103
127 (5")	0,330	0,063	75	0,80	frei wählbar 3-10	4642-127-103
130	0,280	0,058	78	0,80	frei wählbar 3-10	4642-130-103
140	0,250	0,050	84	0,80	frei wählbar 3-10	4642-140-103
152 (6")	0,220	0,043	90	0,90	frei wählbar 3-10	4642-152-103
160	0,210	0,038	96	0,90	frei wählbar 3-10	4642-160-103
170	0,190	0,034	102	0,90	frei wählbar 3-10	4642-170-103
175	0,185	0,032	105	1,00	frei wählbar 3-10	4642-175-103
180	0,172	0,030	108	1,00	frei wählbar 3-10	4642-180-103
203 (8")	0,148	0,025	120	1,20	frei wählbar 3-10	4642-203-103
215	0,128	0,022	151	1,30	frei wählbar 3-10	4642-215-103
225	0,115	0,020	158	1,40	frei wählbar 3-10	4642-225-103
254 (10")	0,100	0,016	175	1,60	frei wählbar 3-10	4642-254-103
275	0,080	0,013	193	1,90	frei wählbar 3-10	4642-275-103
300	0,070	0,011	210	2,10	frei wählbar 3-10	4642-300-103
315	0,062	0,010	221	2,10	frei wählbar 3-6	4642-315-103
325	0,059	0,009	228	2,20	frei wählbar 3-6	4642-325-103
350	0,056	0,008	245	2,50	frei wählbar 3-6	4642-350-103
375	0,050	0,007	263	2,90	frei wählbar 3-6	4642-375-103
400	0,047	0,006	280	3,10	frei wählbar 3-6	4642-400-103
450	0,045	0,005	360	3,60	frei wählbar 3-6	4642-450-103
500	0,043	0,004	400	4,10	frei wählbar 3-6	4642-500-103
550	0,042	0,003	440	4,60	frei wählbar 3-6	4642-550-103
600	0,039	0,003	480	5,10	frei wählbar 3-6	4642-600-103
700	0,031	0,002	560	6,00	frei wählbar 3-6	4642-700-103
800	0,022	0,002	640	6,90	frei wählbar 3-6	4642-800-103
900	0,016	0,001	720	7,80	frei wählbar 3-6	4642-900-103

Material
Neopren beschichtetes Polyestergewebe

Spirale
feuerverzinktes Stahlband

Temperatur
ca. -35°C bis ca. +125°C, kurzzeitig bis ca. +150°C

Temperaturbeständigkeit ●●●○○
Druckbeständigkeit ●●○○○
Vakuumfestigkeit ●●●◐○
Stauchbarkeit ●●●●●
Flexibilität (Biegeradius) ●●●●●

sehr gut (5 Punkte), schwach (0 Punkte)
Die Bewertungspunkte sind Richtwerte und keine zugesicherten Produkteigenschaften im rechtlichen Sinne.

Absaugschlauch für chemische Dämpfe/Gase/ Lösemittel an Abfüllstationen, stationären bzw. mobilen Filteranlagen, für Klima- und Lüftungstechnik, gute chemische Beständigkeit

Gemäß ATEX 2014/34/EU und TRGS 727 zulässig zur Aspiration nicht brennbarer Stäube (keine Zone oder Zone 22 im Inneren), zum Fördern von Gasen in Zone 1 und Zone 2 außen. Die Metallspirale ist beidseitig zu erden (siehe technische Informationen).

Verbindungselemente

20.3 foxi Multi-Schelle

21.0 Verbinder, Reduzierungen

* Bezogen auf die Innenseite des Schlauchbogens. Alle technischen Daten beziehen sich auf eine Medium- und Umgebungstemperatur von +20 °C und sind Richtwerte. Technische Änderungen und Farbabweichungen vorbehalten.

9.5 foxi Luttenschlauch Temp

Innen-Ø ca. mm	Betriebsdruck ca. bar	Gewicht ca. kg/m	Längen in m	Artikel-Nr.
203	0,530	0,26	7,6 \ 10	6022-203-104
225	0,490	0,28	7,6 \ 10	6022-225-104
254	0,430	0,29	7,6 \ 10	6022-254-104
305	0,330	0,31	7,6 \ 10	6022-305-104
356	0,300	0,40	7,6 \ 10	6022-356-104
407	0,240	0,45	7,6 \ 10	6022-407-104
425	0,230	0,60	7,6 \ 10	6022-425-104
456	0,210	0,64	7,6 \ 10	6022-456-104
505	0,190	0,72	7,6 \ 10	6022-505-104
525	0,180	0,90	7,6 \ 10	6022-525-104
600	0,150	1,00	7,6 \ 10	6022-600-104
700	0,130	1,25	7,6 \ 10	6022-700-104
800	0,110	1,50	7,6 \ 10	6022-800-104
900	0,100	1,84	7,6 \ 10	6022-900-104

Material
speziell beschichtetes Gewebe, weichmacherfrei

Spirale
Stahl / zusätzlich mit außenliegendem Scheuerschutz, beidseitig mit spiralfreien Endmuffen

Temperatur
ca. -20°C bis ca. +150°C

Temperaturbeständigkeit ●●●○○
Druckbeständigkeit ●●●◐○
Vakuumfestigkeit ●○○○○
Stauchbarkeit ●●●●●
Flexibilität (Biegeradius) ●●●●●

sehr gut (5 Punkte), schwach (0 Punkte)
Die Bewertungspunkte sind Richtwerte und keine zugesicherten Produkteigenschaften im rechtlichen Sinne.

Schlauch zum Verblasen von Luft für mobile Heizgeräte, Getreidetrocknungsanlagen, Hallen- und Zeltbeheizung, Frischluftanlagen, verbesserte Ausführung von foxi PVC-Luttenschlauch: leichter und temperaturbeständiger

folgende Schlauchvarianten sind erhältlich: als Saugschlauch und/oder mit Endringen

Verbindungselemente

20.6 foxi Spezialgurt

21.0 Verbinder, Reduzierungen

Alle technischen Daten beziehen sich auf eine Medium- und Umgebungstemperatur von +20 °C und sind Richtwerte.
Technische Änderungen und Farbabweichungen vorbehalten.

9.6 foxiClassic Santo SL

Innen-Ø ca. mm	Betriebsdruck ca. bar	Unterdruck ca. bar	Biegeradius ca. mm*	Außen-Ø ca. mm	Gewicht ca. kg/m	Längen in m	Artikel-Nr.
38 (1 ½")	0,490	0,210	20	44	0,26	10 \ 15	1130-038-103
40	0,470	0,200	20	46	0,28	10 \ 15	1130-040-103
51 (2")	0,380	0,177	33	56	0,30	10 \ 15	1130-051-103
60	0,310	0,147	35	68	0,35	10 \ 15	1130-060-103
65	0,300	0,147	38	73	0,38	10 \ 15	1130-065-103
70	0,270	0,118	40	78	0,41	10 \ 15	1130-070-103
76 (3")	0,260	0,118	43	83	0,50	10 \ 15	1130-076-103
80	0,230	0,083	45	88	0,53	10 \ 15	1130-080-103
90	0,210	0,083	50	99	0,65	10 \ 15	1130-090-103
102 (4")	0,190	0,083	55	108	0,67	10 \ 15	1130-102-103
110	0,180	0,083	60	119	0,73	10 \ 15	1130-110-103
120	0,170	0,083	65	129	0,79	10 \ 15	1130-120-103
127 (5")	0,165	0,054	68	134	0,83	10 \ 15	1130-127-103
140	0,140	0,054	75	149	0,86	10 \ 15	1130-140-103
152 (6")	0,130	0,054	80	159	0,89	10 \ 15	1130-152-103
160	0,120	0,054	85	169	1,05	10 \ 15	1130-160-103
175	0,100	0,054	93	184	1,11	10 \ 15	1130-175-103
180	0,100	0,054	95	189	1,13	10 \ 15	1130-180-103
203 (8")	0,090	0,029	105	210	1,25	10 \ 15	1130-203-103
225	0,085	0,020	118	235	1,41	10 \ 15	1130-225-103
250	0,080	0,018	130	252	1,49	10 \ 15	1130-250-103
254 (10")	0,080	0,018	130	260	1,49	10 \ 15	1130-254-103
275	0,070	0,015	143	285	1,64	10 \ 15	1130-275-103
280	0,070	0,015	145	290	1,67	10 \ 15	1130-280-103
300	0,060	0,015	155	310	1,78	10	1130-300-103
315	0,045	0,010	162	325	1,85	10	1130-315-103
350	0,040	0,010	180	360	2,44	10	1130-350-103
400	0,030	0,010	210	410	3,04	10	1130-400-103

Material
TPV (thermoplastisches Vulkanisat)

Spirale
Federstahldraht, verkupfert

Wandstärke
ca. 0,55 mm

Temperatur
ca. -40°C bis ca. +130°C, kurzzeitig bis ca. +150°C

Temperaturbeständigkeit ●●●○○
Druckbeständigkeit ●●◐○○
Vakuumfestigkeit ●●●◐○
Stauchbarkeit ●●●●●
Flexibilität (Biegeradius) ●●●●●

sehr gut (5 Punkte), schwach (0 Punkte)
Die Bewertungspunkte sind Richtwerte und keine zugesicherten Produkteigenschaften im rechtlichen Sinne.

sehr leichter Absaugschlauch für Wasser- und Reinigungsdämpfe, für Heißluft an Blasfolienanlagen, an UV-Trockner, Infrarot-Trocknern, an Heizungssystemen

Gemäß ATEX 2014/34/EU und TRGS 727 zulässig zur Aspiration nicht brennbarer Stäube (keine Zone oder Zone 22 im Inneren), zum Fördern von Gasen in Zone 1 und Zone 2 außen. Die Metallspirale ist beidseitig zu erden (siehe technische Informationen).

Verbindungselemente

20.1 foxi Spiral-Schelle

21.0 Verbinder, Reduzierungen

* Bezogen auf die Innenseite des Schlauchbogens. Alle technischen Daten beziehen sich auf eine Medium- und Umgebungstemperatur von +20 °C und sind Richtwerte. Technische Änderungen und Farbabweichungen vorbehalten.

9.7 foxiClassic Santo L

Innen-Ø ca. mm	Betriebsdruck ca. bar	Unterdruck ca. bar	Biegeradius ca. mm*	Außen-Ø ca. mm	Gewicht ca. kg/m	Längen in m	Artikel-Nr.
26 (1")	1,060	0,785	31	31	0,24	10 \ 15	2230-026-103
32 (1 ¼")	0,830	0,711	40	40	0,34	10 \ 15	2230-032-103
38 (1 ½")	0,690	0,662	46	46	0,37	10 \ 15	2230-038-103
40	0,690	0,662	48	48	0,38	10 \ 15	2230-040-103
45	0,610	0,588	53	53	0,40	10 \ 15	2230-045-103
51 (2")	0,550	0,515	58	58	0,43	10 \ 15	2230-051-103
60	0,460	0,441	68	68	0,51	10 \ 15	2230-060-103
65	0,420	0,368	73	73	0,62	10 \ 15	2230-065-103
70	0,370	0,368	78	78	0,65	10 \ 15	2230-070-103
76 (3")	0,370	0,294	84	84	0,69	10 \ 15	2230-076-103
80	0,320	0,294	88	88	0,73	10 \ 15	2230-080-103
90	0,280	0,221	99	99	0,88	10 \ 15	2230-090-103
102 (4")	0,280	0,221	110	110	0,91	10 \ 15	2230-102-103
110	0,230	0,221	119	119	0,99	10 \ 15	2230-110-103
120	0,230	0,221	129	129	1,06	10 \ 15	2230-120-103
127 (5")	0,230	0,221	135	135	1,13	10 \ 15	2230-127-103
130	0,190	0,221	139	139	1,15	10 \ 15	2230-130-103
140	0,190	0,147	149	149	1,33	10 \ 15	2230-140-103
152 (6")	0,190	0,147	161	161	1,42	10 \ 15	2230-152-103
160	0,190	0,147	170	170	1,52	10 \ 15	2230-160-103
170	0,140	0,147	180	180	1,57	10 \ 15	2230-170-103
175	0,140	0,147	185	185	1,67	10 \ 15	2230-175-103
180	0,140	0,147	190	190	1,78	10 \ 15	2230-180-103
203 (8")	0,140	0,147	214	214	2,21	10	2230-203-103
225	0,090	0,074	235	235	2,45	10	2230-225-103
250	0,090	0,074	260	260	2,90	10	2230-250-103
254 (10")	0,090	0,074	260	268	2,90	10	2230-254-103
275	0,090	0,074	284	284	2,99	10	2230-275-103
300	0,080	0,066	310	310	3,07	10	2230-300-103
315	0,080	0,066	325	325	3,11	10	2230-315-103
325	0,080	0,066	335	335	3,26	10	2230-325-103
350	0,040	0,066	360	360	3,46	10	2230-350-103
400	0,040	0,051	410	411	4,27	10	2230-400-103
450	0,040	0,051	460	461	4,86	10	2230-450-103
500	0,040	0,051	510	511	5,47	10	2230-500-103

Material
TPV (thermoplastisches Vulkanisat)

Spirale
Federstahldraht, verkupfert

Wandstärke
ca. 0,75 mm

Temperatur
ca. -40°C bis ca. +130°C, kurzzeitig bis ca. +150°C

Temperaturbeständigkeit
Druckbeständigkeit
Vakuumfestigkeit
Stauchbarkeit
Flexibilität (Biegeradius)

sehr gut (5 Punkte), schwach (0 Punkte)
Die Bewertungspunkte sind Richtwerte und keine zugesicherten Produkteigenschaften im rechtlichen Sinne.

leichter Absaugschlauch für Wasser- und Reinigungsmittel, für Heißluft an Blasfolienanlagen, an UV-Trockner, Infrarot-Trockner, an Seitenkanalverdichter, höhere Vakuumbeständigkeit, innen glatt

Gemäß ATEX 2014/34/EU und TRGS 727 zulässig zur Aspiration nicht brennbarer Stäube (keine Zone oder Zone 22 im Inneren), zum Fördern von Gasen in Zone 1 und Zone 2 außen. Die Metallspirale ist beidseitig zu erden (siehe technische Informationen).

Verbindungselemente

20.1 foxi Spiral-Schelle

21.0 Verbinder, Reduzierungen

22.0 Kupplungen, Flansche

* Bezogen auf die Innenseite des Schlauchbogens. Alle technischen Daten beziehen sich auf eine Medium- und Umgebungstemperatur von +20 °C und sind Richtwerte. Technische Änderungen und Farbabweichungen vorbehalten.

9.8 foxiClassic Santo H

Innen-Ø ca. mm	Betriebsdruck ca. bar	Unterdruck ca. bar	Biegeradius ca. mm*	Außen-Ø ca. mm	Gewicht ca. kg/m	Längen in m	Artikel-Nr.
26 (1")	1,460	0,922	47	33	0,25	10 \ 15	2330-026-103
32 (1 ¼")	1,140	0,922	60	41	0,35	10 \ 15	2330-032-103
38 (1 ½")	1,090	0,824	69	47	0,40	10 \ 15	2330-038-103
40	1,050	0,819	72	49	0,41	10 \ 15	2330-040-103
45	1,030	0,809	80	55	0,47	10 \ 15	2330-045-103
51 (2")	1,020	0,785	87	61	0,55	10 \ 15	2330-051-103
60	0,890	0,735	102	70	0,64	10 \ 15	2330-060-103
65	0,840	0,662	112	75	0,69	10 \ 15	2330-065-103
70	0,790	0,662	117	80	0,76	10 \ 15	2330-070-103
76 (3")	0,700	0,588	126	87	0,80	10 \ 15	2330-076-103
80	0,700	0,588	132	91	0,87	10 \ 15	2330-080-103
90	0,580	0,515	149	101	0,94	10 \ 15	2320-090-103
102 (4")	0,530	0,441	165	112	1,01	10 \ 15	2330-102-103
110	0,473	0,441	179	121	1,09	10 \ 15	2330-110-103
120	0,460	0,306	194	131	1,17	10 \ 15	2330-120-103
127 (5")	0,460	0,306	203	138	1,27	10 \ 15	2330-127-103
130	0,460	0,306	209	141	1,31	10 \ 15	2330-130-103
140	0,370	0,245	224	151	1,41	10 \ 15	2330-140-103
152 (6")	0,370	0,245	242	163	1,50	10 \ 15	2330-152-103
160	0,320	0,245	255	171	1,73	10 \ 15	2330-160-103
170	0,320	0,184	270	181	1,88	10 \ 15	2330-170-103
175	0,320	0,184	278	186	1,96	10 \ 15	2330-175-103
180	0,260	0,184	285	191	2,04	10 \ 15	2330-180-103
203 (8")	0,260	0,184	321	215	2,25	10	2330-203-103
225	0,210	0,123	353	237	2,50	10	2330-225-103
250	0,210	0,123	390	263	3,07	10	2330-250-103
254 (10")	0,210	0,123	390	271	3,07	10	2330-254-103
300	0,160	0,123	465	313	3,90	10	2330-300-103
315	0,160	0,123	488	328	4,13	10	2330-315-103
325	0,160	0,123	503	338	4,29	10	2330-325-103
350	0,160	0,123	540	363	4,84	10	2330-350-103
400	0,110	0,066	615	413	5,69	10	2330-400-103
450	0,110	0,066	690	463	6,58	10	2330-450-103
500	0,110	0,066	765	513	7,38	10	2330-500-103

Material
TPV (thermoplastisches Vulkanisat)

Spirale
Federstahldraht, verkupfert

Wandstärke
ca. 1,45 mm

Temperatur
ca. -40°C bis ca. +130°C, kurzzeitig bis ca. +150°C

Temperaturbeständigkeit ●●●○○
Druckbeständigkeit ●●●●○
Vakuumfestigkeit ●●●●○
Stauchbarkeit ○○○○○
Flexibilität (Biegeradius) ●●●●○

sehr gut (5 Punkte), schwach (0 Punkte)
Die Bewertungspunkte sind Richtwerte und keine zugesicherten Produkteigenschaften im rechtlichen Sinne.

Absaug- und Gebläseschlauch für Wasser- und Reinigungsmittel, Luftführung im Motorenbereich, im Fahrzeug- und Maschinenbau, an Trockner, an Vakuumpumpen, höhere Druckbeständigkeit, innen glatt

Gemäß ATEX 2014/34/EU und TRGS 727 zulässig zur Aspiration nicht brennbarer Stäube (keine Zone oder Zone 22 im Inneren), zum Fördern von Gasen in Zone 1 und Zone 2 außen. Die Metallspirale ist beidseitig zu erden (siehe technische Informationen).

Verbindungselemente

20.2 foxi Pro-Spiral-Schelle

21.0 Verbinder, Reduzierungen

22.0 Kupplungen, Flansche

* Bezogen auf die Innenseite des Schlauchbogens. Alle technischen Daten beziehen sich auf eine Medium- und Umgebungstemperatur von +20 °C und sind Richtwerte. Technische Änderungen und Farbabweichungen vorbehalten.

9.9 foxiVulca Neo 1

Innen-Ø ca. mm	Betriebsdruck ca. bar	Unterdruck ca. bar	Biegeradius ca. mm*	Gewicht ca. kg/m	Längen in m	Artikel-Nr.
13 (½")	1,700	0,510	8	0,10	4	5642-013-103
20	1,600	0,500	8	0,11	4	5642-020-103
30	1,400	0,490	10	0,14	4	5642-030-103
32 (1¼")	1,400	0,490	10	0,14	4	5642-032-103
38 (1 ½")	1,300	0,490	12	0,17	4	5642-038-103
41	1,300	0,471	13	0,20	4	5642-041-103
45	1,200	0,451	14	0,21	4	5642-045-103
51 (2")	1,200	0,422	16	0,25	4	5642-051-103
55	1,100	0,412	18	0,27	4	5642-055-103
60	1,100	0,392	20	0,30	4	5642-060-103
63 (2 ½")	1,100	0,382	22	0,32	4	5642-063-103
64	1,100	0,382	22	0,32	4	5642-064-103
70	1,100	0,353	24	0,36	4	5642-070-103
76 (3")	1,100	0,333	27	0,41	4	5642-076-103
80	1,000	0,314	28	0,44	4	5642-080-103
83	1,000	0,304	28	0,46	4	5642-083-103
90	1,000	0,294	29	0,49	4	5642-090-103
95	1,000	0,294	29	0,49	4	5642-095-103
102 (4")	0,900	0,255	35	0,65	4	5642-102-103
114	0,900	0,216	40	0,71	4	5642-114-103
120	0,800	0,196	43	0,76	4	5642-120-103
127 (5")	0,800	0,167	46	0,80	4	5642-127-103
130	0,800	0,167	47	0,82	4	5642-130-103
140	0,700	0,147	48	0,90	4	5642-140-103
152 (6")	0,700	0,137	51	0,99	4	5642-152-103
160	0,600	0,127	53	1,05	4	5642-160-103
165	0,600	0,118	55	1,08	4	5642-165-103
203 (8")	0,500	0,069	68	1,33	4	5642-203-103
254 (10")	0,400	0,039	102	1,68	4	5642-254-103
305	0,200	0,020	123	2,05	4	5642-305-103

Material
Neopren beschichtetes Glasgewebe
einlagige Ausführung

Spirale
Federstahldraht

Temperatur
ca. -35°C bis ca. +135°C, kurzzeitig bis ca. +150°C

Temperaturbeständigkeit ●●●○○
Druckbeständigkeit ●●●●○
Vakuumfestigkeit ●●●○○
Stauchbarkeit ●●●◐○
Flexibilität (Biegeradius) ●●●●●

sehr gut (5 Punkte), schwach (0 Punkte)
Die Bewertungspunkte sind Richtwerte und keine zugesicherten Produkteigenschaften im rechtlichen Sinne.

extrem flexibler und druckbeständiger Absaug- und Gebläseschlauch für Heißluft im Motorenbau, Maschinenbau, an Granulattrocknungsanlagen, an Druckmaschinen, in der Abgastechnik

Gemäß ATEX 2014/34/EU und TRGS 727 zulässig zur Aspiration nicht brennbarer Stäube (keine Zone oder Zone 22 im Inneren), zum Fördern von Gasen in Zone 1 und Zone 2 außen. Die Metallspirale ist beidseitig zu erden (siehe technische Informationen).

Verbindungselemente

20.5 foxi Rundbolzenschelle

21.0 Verbinder, Reduzierungen

* Bezogen auf die Innenseite des Schlauchbogens. Alle technischen Daten beziehen sich auf eine Medium- und Umgebungstemperatur von +20 °C und sind Richtwerte. Technische Änderungen und Farbabweichungen vorbehalten.

9.10 foxiVulca Neo 2

Innen-Ø ca. mm	Betriebsdruck ca. bar	Unterdruck ca. bar	Biegeradius ca. mm*	Gewicht ca. kg/m	Längen in m	Artikel-Nr.
13 (½")	2,800	0,637	15	0,17	4	5742-013-103
20	2,800	0,637	15	0,19	4	5742-020-103
25	2,800	0,637	15	0,23	4	5742-025-103
30	2,800	0,637	15	0,25	4	5742-030-103
32 (1¼")	2,800	0,637	16	0,26	4	5742-032-103
38 (1 ½")	2,600	0,588	18	0,31	4	5742-038-103
41	2,600	0,588	19	0,32	4	5742-041-103
45	2,600	0,549	21	0,34	4	5742-045-103
51 (2")	2,600	0,510	24	0,36	4	5742-051-103
55	2,500	0,481	27	0,42	4	5742-055-103
60	2,400	0,471	31	0,47	4	5742-060-103
63 (2 ½")	2,400	0,471	31	0,49	4	5742-063-103
64	2,400	0,471	31	0,49	4	5742-064-103
65	2,400	0,471	31	0,50	4	5742-065-103
70	2,300	0,431	35	0,53	4	5742-070-103
76 (3")	2,200	0,422	38	0,58	4	5742-076-103
80	2,100	0,412	40	0,62	4	5742-080-103
83	2,100	0,402	42	0,64	4	5742-083-103
90	2,000	0,392	44	0,69	4	5742-090-103
95	1,900	0,363	48	0,73	4	5742-095-103
102 (4")	1,900	0,343	52	0,77	4	5742-102-103
110	1,700	0,304	55	0,83	4	5742-110-103
114	1,600	0,275	61	0,89	4	5742-114-103
120	1,600	0,275	61	0,94	4	5742-120-103
127 (5")	1,400	0,245	64	1,00	4	5742-127-103
140	1,300	0,186	70	1,11	4	5742-140-103
152 (6")	1,200	0,167	75	1,20	4	5742-152-103
160	1,100	0,147	80	1,28	4	5742-160-103
165	1,000	0,137	83	1,32	4	5742-165-103
203 (8")	0,700	0,088	101	1,65	4	5742-203-103
254 (10")	0,500	0,069	150	2,14	4	5742-254-103
305	0,300	0,039	210	2,58	4	5742-305-103

Material
Neopren beschichtetes Glasgewebe
zweilagige Ausführung

Spirale
Federstahldraht

Temperatur
ca. -35°C bis ca. +135°C, kurzzeitig bis ca. +150°C

Temperaturbeständigkeit ●●●○○
Druckbeständigkeit ●●●●◐
Vakuumfestigkeit ●●●◐○
Stauchbarkeit ●●●○○
Flexibilität (Biegeradius) ●●●●●

sehr gut (5 Punkte), schwach (0 Punkte)
Die Bewertungspunkte sind Richtwerte und keine zugesicherten Produkteigenschaften im rechtlichen Sinne.

extrem flexibler und druckbeständiger Absaug- und Gebläseschlauch für Heißluft im Motorenbau, Maschinenbau, an Granulattrocknungsanlagen, durch Innenseele verbesserte Strömungstechnik

Gemäß ATEX 2014/34/EU und TRGS 727 zulässig zur Aspiration nicht brennbarer Stäube (keine Zone oder Zone 22 im Inneren), zum Fördern von Gasen in Zone 1 und Zone 2 außen. Die Metallspirale ist beidseitig zu erden (siehe technische Informationen).

Verbindungselemente

20.5 foxi Rundbolzenschelle

21.0 Verbinder, Reduzierungen

* Bezogen auf die Innenseite des Schlauchbogens. Alle technischen Daten beziehen sich auf eine Medium- und Umgebungstemperatur von +20 °C und sind Richtwerte. Technische Änderungen und Farbabweichungen vorbehalten.

9.11 foxiMulti Hyp

Innen-Ø ca. mm	Betriebsdruck ca. bar	Unterdruck ca. bar	Biegeradius ca. mm*	Gewicht ca. kg/m	Längen in m	Artikel-Nr.
40	0,930	0,461	24	0,40	frei wählbar 3-10	4643-040-100
45	0,920	0,431	27	0,40	frei wählbar 3-10	4643-045-100
51 (2")	0,900	0,392	30	0,40	frei wählbar 3-10	4643-051-100
55	0,850	0,324	33	0,40	frei wählbar 3-10	4643-055-100
60	0,780	0,273	36	0,50	frei wählbar 3-10	4643-060-100
65	0,680	0,232	39	0,50	frei wählbar 3-10	4643-065-100
70	0,670	0,200	42	0,50	frei wählbar 3-10	4643-070-100
76 (3")	0,620	0,175	45	0,60	frei wählbar 3-10	4643-076-100
80	0,610	0,153	48	0,60	frei wählbar 3-10	4643-080-100
90	0,560	0,121	54	0,60	frei wählbar 3-10	4643-090-100
102 (4")	0,510	0,098	60	0,60	frei wählbar 3-10	4643-102-100
110	0,480	0,081	66	0,70	frei wählbar 3-10	4643-110-100
120	0,360	0,069	72	0,70	frei wählbar 3-10	4643-120-100
127 (5")	0,330	0,063	75	0,80	frei wählbar 3-10	4643-127-100
130	0,280	0,058	78	0,80	frei wählbar 3-10	4643-130-100
140	0,250	0,050	84	0,80	frei wählbar 3-10	4643-140-100
152 (6")	0,220	0,043	90	0,90	frei wählbar 3-10	4643-152-100
160	0,210	0,038	96	0,90	frei wählbar 3-10	4643-160-100
170	0,190	0,034	102	0,90	frei wählbar 3-10	4643-170-100
175	0,185	0,032	105	1,00	frei wählbar 3-10	4643-175-100
180	0,172	0,030	108	1,00	frei wählbar 3-10	4643-180-100
203 (8")	0,148	0,025	120	1,20	frei wählbar 3-10	4643-203-100
215	0,128	0,022	151	1,30	frei wählbar 3-10	4643-215-100
225	0,115	0,020	158	1,40	frei wählbar 3-10	4643-225-100
254 (10")	0,100	0,016	175	1,60	frei wählbar 3-10	4643-254-100
275	0,080	0,013	193	1,90	frei wählbar 3-10	4643-275-100
300	0,070	0,011	210	2,10	frei wählbar 3-10	4643-300-100
315	0,062	0,010	221	2,10	frei wählbar 3-6	4643-315-100
325	0,059	0,009	228	2,20	frei wählbar 3-6	4643-325-100
350	0,056	0,008	245	2,50	frei wählbar 3-6	4643-350-100
375	0,050	0,007	263	2,90	frei wählbar 3-6	4643-375-100
400	0,047	0,006	280	3,10	frei wählbar 3-6	4643-400-100
450	0,045	0,005	360	3,60	frei wählbar 3-6	4643-450-100
500	0,043	0,004	400	4,10	frei wählbar 3-6	4643-500-100
550	0,042	0,003	440	4,60	frei wählbar 3-6	4643-550-100
600	0,039	0,003	480	5,10	frei wählbar 3-6	4643-600-100
700	0,031	0,002	560	6,00	frei wählbar 3-6	4643-700-100
800	0,022	0,002	640	6,90	frei wählbar 3-6	4643-800-100
900	0,016	0,001	720	7,80	frei wählbar 3-6	4643-900-100

Material
CSM (chlorsulfoniertes Polyethylen) beschichtetes Polyestergewebe

Spirale
feuerverzinktes Stahlband

Temperatur
ca. -40°C bis ca. +170°C

Temperaturbeständigkeit ●●●◐○
Druckbeständigkeit ●●○○○
Vakuumfestigkeit ●●●◐○
Stauchbarkeit ●●●●●
Flexibilität (Biegeradius) ●●●●●

sehr gut (5 Punkte), schwach (0 Punkte)
Die Bewertungspunkte sind Richtwerte und keine zugesicherten Produkteigenschaften im rechtlichen Sinne.

Absaugschlauch für das Führen von Luft oder gasförmigen Medien in der Klima- und Lüftungstechnik, in der metallverarbeitenden Industrie, für Rauchgase, Lösemittel, sehr gute chemische Beständigkeit

Gemäß ATEX 2014/34/EU und TRGS 727 zulässig zur Aspiration nicht brennbarer Stäube (keine Zone oder Zone 22 im Inneren), zum Fördern von Gasen in Zone 1 und Zone 2 außen. Die Metallspirale ist beidseitig zu erden (siehe technische Informationen).

Verbindungselemente

20.3 foxi Multi-Schelle

21.0 Verbinder, Reduzierungen

* Bezogen auf die Innenseite des Schlauchbogens. Alle technischen Daten beziehen sich auf eine Medium- und Umgebungstemperatur von +20 °C und sind Richtwerte. Technische Änderungen und Farbabweichungen vorbehalten.

9.12 foxiVulca Sil 1

Innen-Ø ca. mm	Betriebsdruck ca. bar	Unterdruck ca. bar	Biegeradius ca. mm*	Gewicht ca. kg/m	Längen in m	Artikel-Nr.
13 (½")	1,700	0,510	8	0,10	4	5644-013-100
20	1,600	0,500	8	0,11	4	5644-020-100
25	1,600	0,500	8	0,12	4	5644-025-100
30	1,600	0,500	8	0,12	4	5644-030-100
32 (1¼")	1,400	0,490	10	0,14	4	5644-032-100
38 (1 ½")	1,300	0,490	12	0,17	4	5644-038-100
41	1,300	0,471	13	0,20	4	5644-041-100
45	1,200	0,451	14	0,21	4	5644-045-100
51 (2")	1,200	0,422	16	0,25	4	5644-051-100
55	1,100	0,412	18	0,27	4	5644-055-100
60	1,100	0,392	20	0,30	4	5644-060-100
63 (2 ½")	1,100	0,382	22	0,32	4	5644-063-100
64	1,100	0,382	22	0,32	4	5644-064-100
70	1,100	0,353	24	0,36	4	5644-070-100
76 (3")	1,100	0,333	27	0,41	4	5644-076-100
80	1,000	0,314	28	0,44	4	5644-080-100
83	1,000	0,304	28	0,46	4	5644-083-100
90	1,000	0,294	29	0,49	4	5644-090-100
95	0,900	0,275	32	0,56	4	5644-095-100
102 (4")	0,900	0,255	35	0,65	4	5644-102-100
110	0,900	0,235	38	0,69	4	5644-110-100
114	0,900	0,216	40	0,71	4	5644-114-100
120	0,800	0,196	43	0,76	4	5644-120-100
127 (5")	0,800	0,167	46	0,80	4	5644-127-100
130	0,800	0,167	47	0,82	4	5644-130-100
140	0,700	0,147	48	0,90	4	5644-140-100
152 (6")	0,700	0,137	51	0,99	4	5644-152-100
160	0,600	0,127	53	1,05	4	5644-160-100
165	0,600	0,118	55	1,08	4	5644-165-100
180	0,600	0,108	60	1,19	4	5644-180-100
203 (8")	0,500	0,069	68	1,33	4	5644-203-100
254 (10")	0,400	0,039	102	1,68	4	5644-254-100
305	0,200	0,020	123	2,05	4	5644-305-100

Material
Silicon beschichtetes Glasgewebe einlagige Ausführung

Spirale
Federstahldraht

Temperatur
ca. -80°C bis ca. +250°C, kurzzeitig bis ca. +300°C

Temperaturbeständigkeit ●●●●○
Druckbeständigkeit ●●●●○
Vakuumfestigkeit ●●●○○
Stauchbarkeit ●●●◐○
Flexibilität (Biegeradius) ●●●●●

sehr gut (5 Punkte), schwach (0 Punkte)
Die Bewertungspunkte sind Richtwerte und keine zugesicherten Produkteigenschaften im rechtlichen Sinne.

extrem flexibler und druckbeständiger Absaug- und Gebläseschlauch für Heißluft im Motorenbau, Maschinenbau, an Blasfolienanlagen, im Fahrzeug- oder Schiffsbau, an Granulattrocknungsanlagen

Gemäß ATEX 2014/34/EU und TRGS 727 zulässig zur Aspiration nicht brennbarer Stäube (keine Zone oder Zone 22 im Inneren), zum Fördern von Gasen in Zone 1 und Zone 2 außen. Die Metallspirale ist beidseitig zu erden (siehe technische Informationen).

Verbindungselemente

20.5 foxi Rundbolzenschelle

21.0 Verbinder, Reduzierungen

* Bezogen auf die Innenseite des Schlauchbogens. Alle technischen Daten beziehen sich auf eine Medium- und Umgebungstemperatur von +20 °C und sind Richtwerte. Technische Änderungen und Farbabweichungen vorbehalten.

9.13 foxiVulca Sil 2

Innen-Ø ca. mm	Betriebsdruck ca. bar	Unterdruck ca. bar	Biegeradius ca. mm*	Gewicht ca. kg/m	Längen in m	Artikel-Nr.
13 (½")	2,800	0,637	15	0,16	4	5744-013-100
20	2,800	0,637	15	0,19	4	5744-020-100
25	2,800	0,637	15	0,23	4	5744-025-100
30	2,800	0,637	15	0,23	4	5744-030-100
32 (1¼")	2,800	0,637	16	0,26	4	5744-032-100
35	2,800	0,637	16	0,28	4	5744-035-100
38 (1 ½")	2,600	0,588	18	0,31	4	5744-038-100
41	2,600	0,588	19	0,32	4	5744-041-100
44	2,600	0,549	21	0,34	4	5744-044-100
45	2,600	0,549	21	0,34	4	5744-045-100
51 (2")	2,600	0,510	24	0,36	4	5744-051-100
55	2,500	0,481	27	0,42	4	5744-055-100
57	2,500	0,481	28	0,43	4	5744-057-100
60	2,400	0,471	31	0,47	4	5744-060-100
63 (2 ½")	2,400	0,471	31	0,49	4	5744-063-100
64	2,400	0,471	31	0,49	4	5744-064-100
65	2,400	0,471	31	0,50	4	5744-065-100
70	2,300	0,431	35	0,53	4	5744-070-100
76 (3")	2,200	0,422	38	0,58	4	5744-076-100
80	2,100	0,412	40	0,62	4	5744-080-100
83	2,100	0,402	42	0,64	4	5744-083-100
90	2,000	0,392	44	0,69	4	5744-090-100
102 (4")	1,900	0,343	52	0,77	4	5744-102-100
110	1,700	0,294	57	0,85	4	5744-110-100
114	1,600	0,284	57	0,89	4	5744-114-100
120	1,600	0,275	61	0,94	4	5744-120-100
127 (5")	1,400	0,245	64	1,00	4	5744-127-100
140	1,300	0,186	70	1,11	4	5744-140-100
152 (6")	1,200	0,167	75	1,20	4	5744-152-100
160	1,100	0,147	80	1,28	4	5744-160-100
165	1,000	0,137	83	1,32	4	5744-165-100
178	1,000	0,127	88	1,45	4	5744-178-100
180	1,000	0,118	90	1,48	4	5744-180-100
203 (8")	0,700	0,088	101	1,65	4	5744-203-100
254 (10")	0,500	0,069	150	2,14	4	5744-254-100
305	0,300	0,039	210	2,58	4	5744-305-100

Material
Silicon beschichtetes Glasgewebe zweilagige Ausführung

Spirale
Federstahldraht

Temperatur
ca. -80°C bis ca. +250°C, kurzzeitig bis ca. +300°C

Temperaturbeständigkeit ●●●●○
Druckbeständigkeit ●●●●◐
Vakuumfestigkeit ●●●◐○
Stauchbarkeit ●●●○○
Flexibilität (Biegeradius) ●●●●●

sehr gut (5 Punkte), schwach (0 Punkte)
Die Bewertungspunkte sind Richtwerte und keine zugesicherten Produkteigenschaften im rechtlichen Sinne.

extrem flexibler und druckbeständiger Absaug- und Gebläseschlauch für Heißluft im Motorenbau, Maschinenbau, an Blasfolienanlagen, an Granulattrocknungsanlagen, durch Innenseele verbesserte Strömungstechnik

Gemäß ATEX 2014/34/EU und TRGS 727 zulässig zur Aspiration nicht brennbarer Stäube (keine Zone oder Zone 22 im Inneren), zum Fördern von Gasen in Zone 1 und Zone 2 außen. Die Metallspirale ist beidseitig zu erden (siehe technische Informationen).

Verbindungselemente

20.5 foxi Rundbolzenschelle

21.0 Verbinder, Reduzierungen

* Bezogen auf die Innenseite des Schlauchbogens. Alle technischen Daten beziehen sich auf eine Medium- und Umgebungstemperatur von +20 °C und sind Richtwerte. Technische Änderungen und Farbabweichungen vorbehalten.

9.14 foxiMulti Silicon

Innen-Ø ca. mm	Betriebsdruck ca. bar	Unterdruck ca. bar	Biegeradius ca. mm*	Gewicht ca. kg/m	Längen in m	Artikel-Nr.
51 (2")	0,850	0,314	30	0,40	frei wählbar 3-10	4644-051-100
55	0,780	0,260	33	0,40	frei wählbar 3-10	4644-055-100
60	0,680	0,218	36	0,50	frei wählbar 3-10	4644-060-100
65	0,590	0,186	39	0,50	frei wählbar 3-10	4644-065-100
70	0,530	0,157	42	0,50	frei wählbar 3-10	4644-070-100
76 (3")	0,470	0,137	45	0,60	frei wählbar 3-10	4644-076-100
80	0,430	0,123	48	0,60	frei wählbar 3-10	4644-080-100
90	0,355	0,098	54	0,60	frei wählbar 3-10	4644-090-100
102 (4")	0,300	0,078	60	0,60	frei wählbar 3-10	4644-102-100
110	0,258	0,065	66	0,70	frei wählbar 3-10	4644-110-100
120	0,224	0,055	72	0,70	frei wählbar 3-10	4644-120-100
127 (5")	0,210	0,049	75	0,80	frei wählbar 3-10	4644-127-100
130	0,197	0,046	78	0,80	frei wählbar 3-10	4644-130-100
140	0,175	0,040	84	0,80	frei wählbar 3-10	4644-140-100
152 (6")	0,157	0,035	90	0,90	frei wählbar 3-10	4644-152-100
160	0,140	0,030	96	0,90	frei wählbar 3-10	4644-160-100
170	0,128	0,027	102	0,90	frei wählbar 3-10	4644-170-100
175	0,123	0,025	105	1,00	frei wählbar 3-10	4644-175-100
180	0,117	0,024	108	1,00	frei wählbar 3-10	4644-180-100
203 (8")	0,099	0,020	120	1,20	frei wählbar 3-10	4644-203-100
215	0,088	0,017	151	1,30	frei wählbar 3-10	4644-215-100
225	0,082	0,016	158	1,40	frei wählbar 3-10	4644-225-100
254 (10")	0,069	0,013	175	1,60	frei wählbar 3-10	4644-254-100
275	0,059	0,010	193	1,90	frei wählbar 3-10	4644-275-100
300	0,052	0,009	210	2,10	frei wählbar 3-10	4644-300-100
315	0,048	0,008	221	2,10	frei wählbar 3-6	4644-315-100
325	0,046	0,007	228	2,20	frei wählbar 3-6	4644-325-100
350	0,040	0,006	245	2,50	frei wählbar 3-6	4644-350-100
375	0,036	0,005	263	2,90	frei wählbar 3-6	4644-375-100
400	0,033	0,005	280	3,10	frei wählbar 3-6	4644-400-100
450	0,027	0,004	360	3,60	frei wählbar 3-6	4644-450-100
500	0,023	0,003	400	4,10	frei wählbar 3-6	4644-500-100
550	0,020	0,003	440	4,60	frei wählbar 3-6	4644-550-100
600	0,017	0,002	480	5,10	frei wählbar 3-6	4644-600-100
700	0,014	0,002	560	6,00	frei wählbar 3-6	4644-700-100
800	0,011	0,001	640	6,90	frei wählbar 3-6	4644-800-100
900	0,009	0,001	720	7,80	frei wählbar 3-6	4644-900-100

Material
Silicon beschichtetes Glasgewebe

schwer entflammbar

Spirale
feuerverzinktes Stahlband

Temperatur
ca. -60°C bis ca. +300°C, kurzzeitig bis ca. +350°C

Temperaturbeständigkeit ●●●●○
Druckbeständigkeit ●●◐○○
Vakuumfestigkeit ●●●◐○
Stauchbarkeit ●●●●●
Flexibilität (Biegeradius) ●●●●●

sehr gut (5 Punkte), schwach (0 Punkte)
Die Bewertungspunkte sind Richtwerte und keine zugesicherten Produkteigenschaften im rechtlichen Sinne.

sehr flexibler Absaugschlauch für Rauchgas- oder Schweißrauchabsaugung, für Heißluft im Maschinenbau, der metallverarbeitenden Industrie, bedingt vibrationsfest, gute chemische Beständigkeit

Produktvariante
auch in 2-lagiger Ausführung möglich

Gemäß ATEX 2014/34/EU und TRGS 727 zulässig zur Aspiration nicht brennbarer Stäube (keine Zone oder Zone 22 im Inneren), zum Fördern von Gasen in Zone 1 und Zone 2 außen. Die Metallspirale ist beidseitig zu erden (siehe technische Informationen).

Verbindungselemente

20.3 foxi Multi-Schelle

21.0 Verbinder, Reduzierungen

* Bezogen auf die Innenseite des Schlauchbogens. Alle technischen Daten beziehen sich auf eine Medium- und Umgebungstemperatur von +20 °C und sind Richtwerte. Technische Änderungen und Farbabweichungen vorbehalten.

9.15 foxiMulti Car

Innen-Ø ca. mm	Betriebsdruck ca. bar	Unterdruck ca. bar	Biegeradius ca. mm*	Gewicht ca. kg/m	Längen in m	Artikel-Nr.
51 (2")	0,900	0,314	30	0,50	frei wählbar 3-10	4650-051-100
55	0,850	0,260	33	0,60	frei wählbar 3-10	4650-055-100
60	0,780	0,218	36	0,60	frei wählbar 3-10	4650-060-100
65	0,680	0,284	39	0,70	frei wählbar 3-10	4650-065-100
70	0,670	0,157	42	0,70	frei wählbar 3-10	4650-070-100
76 (3")	0,620	0,137	45	0,80	frei wählbar 3-10	4650-076-100
80	0,610	0,123	48	0,80	frei wählbar 3-10	4650-080-100
90	0,560	0,098	54	0,80	frei wählbar 3-10	4650-090-100
102 (4")	0,510	0,078	60	0,90	frei wählbar 3-10	4650-102-100
110	0,480	0,065	66	0,90	frei wählbar 3-10	4650-110-100
120	0,360	0,055	72	1,00	frei wählbar 3-10	4650-120-100
127 (5")	0,330	0,049	75	1,00	frei wählbar 3-10	4650-127-100
130	0,280	0,046	78	1,10	frei wählbar 3-10	4650-130-100
140	0,250	0,040	84	1,10	frei wählbar 3-10	4650-140-100
152 (6")	0,220	0,035	90	1,20	frei wählbar 3-10	4650-152-100
160	0,210	0,030	96	1,20	frei wählbar 3-10	4650-160-100
170	0,190	0,027	102	1,30	frei wählbar 3-10	4650-170-100
175	0,185	0,025	105	1,40	frei wählbar 3-10	4650-175-100
180	0,172	0,024	126	1,40	frei wählbar 3-10	4650-180-100
203 (8")	0,148	0,020	140	1,60	frei wählbar 3-10	4650-203-100
215	0,128	0,017	151	1,70	frei wählbar 3-10	4650-215-100
225	0,115	0,016	158	1,80	frei wählbar 3-10	4650-225-100
254 (10")	0,100	0,013	175	2,00	frei wählbar 3-10	4650-254-100
275	0,080	0,010	193	2,10	frei wählbar 3-10	4650-275-100
300	0,070	0,009	210	2,20	frei wählbar 3-10	4650-300-100
315	0,062	0,008	221	2,20	frei wählbar 3-6	4650-315-100
325	0,059	0,007	228	2,30	frei wählbar 3-6	4650-325-100
350	0,056	0,006	245	2,60	frei wählbar 3-6	4650-350-100
375	0,050	0,005	300	2,90	frei wählbar 3-6	4650-375-100
400	0,047	0,005	320	3,10	frei wählbar 3-6	4650-400-100
450	0,045	0,004	360	3,60	frei wählbar 3-6	4650-450-100
500	0,043	0,003	400	4,10	frei wählbar 3-6	4650-500-100
550	0,042	0,003	440	4,60	frei wählbar 3-6	4650-550-100
600	0,039	0,002	480	5,10	frei wählbar 3-6	4650-600-100
700	0,031	0,002	560	6,00	frei wählbar 3-6	4650-700-100
800	0,022	0,001	640	6,90	frei wählbar 3-6	4650-800-100
900	0,016	0,001	720	7,80	frei wählbar 3-6	4650-900-100

Material
spezialbeschichtetes Hochtemperaturgewebe

Spirale
feuerverzinktes Stahlband

Temperatur
ca. -60°C bis ca. +300°C, kurzzeitig bis ca. +350°C

Temperaturbeständigkeit ●●●●◐
Druckbeständigkeit ●○○○○
Vakuumfestigkeit ●●●○○
Stauchbarkeit ●●●●●
Flexibilität (Biegeradius) ●●●●●

sehr gut (5 Punkte), schwach (0 Punkte)
Die Bewertungspunkte sind Richtwerte und keine zugesicherten Produkteigenschaften im rechtlichen Sinne.

Absaugschlauch für Abgase, Heißluft im Maschinenbau, für Ofenabsaugung, als Faltenbalg/ Kompensator, vibrationsfest und mechanisch hoch belastbar

Produktvariante
auch in 2-lagiger Ausführung möglich

Gemäß ATEX 2014/34/EU und TRGS 727 zulässig zur Aspiration nicht brennbarer Stäube (keine Zone oder Zone 22 im Inneren), zum Fördern von Gasen in Zone 1 und Zone 2 außen. Die Metallspirale ist beidseitig zu erden (siehe technische Informationen).

Verbindungselemente

20.3 foxi Multi-Schelle

21.0 Verbinder, Reduzierungen

* Bezogen auf die Innenseite des Schlauchbogens. Alle technischen Daten beziehen sich auf eine Medium- und Umgebungstemperatur von +20 °C und sind Richtwerte. Technische Änderungen und Farbabweichungen vorbehalten.

9.16 foxiMulti T 400

Innen-Ø ca. mm	Unterdruck ca. bar	Biegeradius ca. mm*	Gewicht ca. kg/m	Längen in m	Artikel-Nr.
40	0,388	24	0,40	frei wählbar 3-10	4652-040-100
51 (2")	0,345	30	0,40	frei wählbar 3-10	4652-051-100
55	0,286	33	0,44	frei wählbar 3-10	4652-055-100
60	0,240	36	0,48	frei wählbar 3-10	4652-060-100
65	0,205	39	0,52	frei wählbar 3-10	4652-065-100
70	0,173	42	0,56	frei wählbar 3-10	4652-070-100
76 (3")	0,151	45	0,60	frei wählbar 3-10	4652-076-100
80	0,135	48	0,68	frei wählbar 3-10	4652-080-100
90	0,108	54	0,73	frei wählbar 3-10	4652-090-100
102 (4")	0,086	60	0,81	frei wählbar 3-10	4652-102-100
110	0,072	66	0,89	frei wählbar 3-10	4652-110-100
120	0,061	72	0,97	frei wählbar 3-10	4652-120-100
127 (5")	0,054	75	1,01	frei wählbar 3-10	4652-127-100
130	0,051	78	1,05	frei wählbar 3-10	4652-130-100
140	0,045	84	1,14	frei wählbar 3-10	4652-140-100
152 (6")	0,039	90	1,22	frei wählbar 3-10	4652-152-100
160	0,034	96	1,30	frei wählbar 3-10	4652-160-100
170	0,030	102	1,38	frei wählbar 3-10	4652-170-100
175	0,028	105	1,42	frei wählbar 3-10	4652-175-100
180	0,026	108	1,95	frei wählbar 3-10	4652-180-100
203 (8")	0,022	120	2,05	frei wählbar 3-10	4652-203-100
215	0,020	151	2,20	frei wählbar 3-10	4652-215-100
225	0,018	158	2,30	frei wählbar 3-10	4652-225-100
254 (10")	0,015	175	2,55	frei wählbar 3-10	4652-254-100
275	0,012	193	2,58	frei wählbar 3-10	4652-275-100
300	0,010	210	2,60	frei wählbar 3-10	4652-300-100
315	0,009	221	2,75	frei wählbar 3-6	4652-315-100
325	0,008	228	2,85	frei wählbar 3-6	4652-325-100
350	0,007	245	3,05	frei wählbar 3-6	4652-350-100
375	0,006	263	3,27	frei wählbar 3-6	4652-375-100
400	0,005	280	3,50	frei wählbar 3-6	4652-400-100
450	0,004	360	3,55	frei wählbar 3-6	4652-450-100
500	0,003	400	3,84	frei wählbar 3-6	4652-500-100
550	0,003	440	4,20	frei wählbar 3-6	4652-550-100
600	0,002	480	4,60	frei wählbar 3-6	4652-600-100
700	0,002	560	5,37	frei wählbar 3-6	4652-700-100
800	0,002	640	6,14	frei wählbar 3-6	4652-800-100
900	0,001	720	6,90	frei wählbar 3-6	4652-900-100

Material
spezialbeschichtetes Hochtemperaturgewebe

Spirale
feuerverzinktes Stahlband

Temperatur
ca. -20°C bis ca. +400°C, kurzzeitig bis ca. +450°C

Temperaturbeständigkeit ●●●●◐
Druckbeständigkeit ●○○○○
Vakuumfestigkeit ●●●◐○
Stauchbarkeit ●●●●●
Flexibilität (Biegeradius) ●●●●●

sehr gut (5 Punkte), schwach (0 Punkte)
Die Bewertungspunkte sind Richtwerte und keine zugesicherten Produkteigenschaften im rechtlichen Sinne.

einlagiger Absaugschlauch für Rauchgase, Heißluftabsaugung im Hütten- oder Stahlbau, im Maschinenbau oder für Abgase an PKW oder Nutzfahrzeuge, bedingt dauerknickbeständig

Gemäß ATEX 2014/34/EU und TRGS 727 zulässig zur Aspiration nicht brennbarer Stäube (keine Zone oder Zone 22 im Inneren), zum Fördern von Gasen in Zone 1 und Zone 2 außen. Die Metallspirale ist beidseitig zu erden (siehe technische Informationen).

Verbindungselemente

20.3 foxi Multi-Schelle

21.0 Verbinder, Reduzierungen

* Bezogen auf die Innenseite des Schlauchbogens. Alle technischen Daten beziehen sich auf eine Medium- und Umgebungstemperatur von +20 °C und sind Richtwerte. Technische Änderungen und Farbabweichungen vorbehalten.

9.17 foxiMulti T 450

Innen-Ø ca. mm	Unterdruck ca. bar	Biegeradius ca. mm*	Gewicht ca. kg/m	Längen in m	Artikel-Nr.
51 (2")	0,345	30	0,60	frei wählbar 3-10	4752-051-100
55	0,286	33	0,70	frei wählbar 3-10	4752-055-100
60	0,240	36	0,70	frei wählbar 3-10	4752-060-100
65	0,205	39	0,80	frei wählbar 3-10	4752-065-100
70	0,173	42	0,90	frei wählbar 3-10	4752-070-100
76 (3")	0,151	45	1,00	frei wählbar 3-10	4752-076-100
80	0,135	48	1,00	frei wählbar 3-10	4752-080-100
90	0,108	54	1,20	frei wählbar 3-10	4752-090-100
102 (4")	0,086	60	1,30	frei wählbar 3-10	4752-102-100
110	0,072	66	1,30	frei wählbar 3-10	4752-110-100
120	0,061	72	1,40	frei wählbar 3-10	4752-120-100
127 (5")	0,054	75	1,40	frei wählbar 3-10	4752-127-100
130	0,051	78	1,60	frei wählbar 3-10	4752-130-100
140	0,045	84	1,60	frei wählbar 3-10	4752-140-100
152 (6")	0,039	90	1,80	frei wählbar 3-10	4752-152-100
160	0,034	96	1,80	frei wählbar 3-10	4752-160-100
170	0,030	102	2,00	frei wählbar 3-10	4752-170-100
175	0,028	105	2,10	frei wählbar 3-10	4752-175-100
180	0,026	126	2,10	frei wählbar 3-10	4752-180-100
203 (8")	0,022	140	2,40	frei wählbar 3-10	4752-203-100
215	0,020	151	2,44	frei wählbar 3-10	4752-215-100
225	0,018	158	2,56	frei wählbar 3-10	4752-225-100
254 (10")	0,015	175	2,84	frei wählbar 3-10	4752-254-100
275	0,012	193	2,90	frei wählbar 3-10	4752-275-100
300	0,010	210	2,94	frei wählbar 3-10	4752-300-100
315	0,009	221	2,97	frei wählbar 3-6	4752-315-100
325	0,008	228	3,00	frei wählbar 3-6	4752-325-100
350	0,007	245	3,10	frei wählbar 3-6	4752-350-100
375	0,006	300	3,20	frei wählbar 3-6	4752-375-100
400	0,005	320	3,40	frei wählbar 3-6	4752-400-100
450	0,004	360	4,00	frei wählbar 3-6	4752-450-100
500	0,003	400	4,50	frei wählbar 3-6	4752-500-100
550	0,003	440	5,10	frei wählbar 3-6	4752-550-100
600	0,002	480	5,60	frei wählbar 3-6	4752-600-100
700	0,002	560	6,60	frei wählbar 3-6	4752-700-100
800	0,002	640	7,60	frei wählbar 3-6	4752-800-100
900	0,001	720	8,60	frei wählbar 3-6	4752-900-100

Material
2-lagige Schlauchwandung mit spezialbeschichtetem Hochtemperaturgewebe

Spirale
feuerverzinktes Stahlband

Temperatur
ca. -20°C bis ca. +450°C, kurzzeitig bis ca. +500°C

Temperaturbeständigkeit ●●●●◐
Druckbeständigkeit ●○○○○
Vakuumfestigkeit ●●●◐○
Stauchbarkeit ●●●●○
Flexibilität (Biegeradius) ●●●●○

sehr gut (5 Punkte), schwach (0 Punkte)
Die Bewertungspunkte sind Richtwerte und keine zugesicherten Produkteigenschaften im rechtlichen Sinne.

2-lagiger Absaugschlauch mit höherer Vakuumbeständigkeit für Abgase an PKW oder Nutzfahrzeugen, Dieselmotor-Prüfständen, für Rauchgasabsaugung, für Heißluftabsaugung im Maschinenbau, bedingt dauerknickbeständig

Gemäß ATEX 2014/34/EU und TRGS 727 zulässig zur Aspiration nicht brennbarer Stäube (keine Zone oder Zone 22 im Inneren), zum Fördern von Gasen in Zone 1 und Zone 2 außen. Die Metallspirale ist beidseitig zu erden (siehe technische Informationen).

Verbindungselemente

20.3 foxi Multi-Schelle

21.0 Verbinder, Reduzierungen

* Bezogen auf die Innenseite des Schlauchbogens. Alle technischen Daten beziehen sich auf eine Medium- und Umgebungstemperatur von +20 °C und sind Richtwerte. Technische Änderungen und Farbabweichungen vorbehalten.

9.18 foxiMulti T 650

Innen-Ø ca. mm	Unterdruck ca. bar	Biegeradius ca. mm*	Gewicht ca. kg/m	Längen in m	Artikel-Nr.
51 (2")	0,387	30	1,30	frei wählbar 3-10	4753-051-100
55	0,343	33	1,30	frei wählbar 3-10	4753-055-100
60	0,312	36	1,35	frei wählbar 3-10	4753-060-100
65	0,293	39	1,45	frei wählbar 3-10	4753-065-100
70	0,259	42	1,50	frei wählbar 3-10	4753-070-100
76 (3")	0,250	45	1,65	frei wählbar 3-10	4753-076-100
80	0,224	48	1,80	frei wählbar 3-10	4753-080-100
90	0,205	54	1,80	frei wählbar 3-10	4753-090-100
102 (4")	0,165	60	1,80	frei wählbar 3-10	4753-102-100
110	0,136	66	1,90	frei wählbar 3-10	4753-110-100
120	0,116	72	2,00	frei wählbar 3-10	4753-120-100
127 (5")	0,103	75	2,10	frei wählbar 3-10	4753-127-100
130	0,097	78	2,10	frei wählbar 3-10	4753-130-100
140	0,086	84	2,10	frei wählbar 3-10	4753-140-100
152 (6")	0,075	90	2,20	frei wählbar 3-10	4753-152-100
160	0,066	96	2,40	frei wählbar 3-10	4753-160-100
170	0,058	102	2,50	frei wählbar 3-10	4753-170-100
175	0,055	105	2,80	frei wählbar 3-10	4753-175-100
180	0,051	108	2,80	frei wählbar 3-10	4753-180-100
203 (8")	0,041	120	3,00	frei wählbar 3-10	4753-203-100
215	0,037	151	3,20	frei wählbar 3-10	4753-215-100
225	0,034	158	3,40	frei wählbar 3-10	4753-225-100
254 (10")	0,028	175	3,55	frei wählbar 3-10	4753-254-100
275	0,023	193	4,21	frei wählbar 3-10	4753-275-100
300	0,019	210	4,60	frei wählbar 3-10	4753-300-100
315	0,018	221	4,65	frei wählbar 3-6	4753-315-100
325	0,017	228	4,70	frei wählbar 3-6	4753-325-100
350	0,015	245	5,00	frei wählbar 3-6	4753-350-100
375	0,013	263	5,50	frei wählbar 3-6	4753-375-100
400	0,011	280	5,90	frei wählbar 3-6	4753-400-100
450	0,009	360	6,70	frei wählbar 3-6	4753-450-100
500	0,007	400	7,40	frei wählbar 3-6	4753-500-100
550	0,006	440	8,20	frei wählbar 3-6	4753-550-100
600	0,005	480	9,00	frei wählbar 3-6	4753-600-100
700	0,004	560	10,10	frei wählbar 3-6	5753-700-100
800	0,003	640	11,60	frei wählbar 3-6	4753-800-100
900	0,002	720	13,20	frei wählbar 3-6	4753-900-100

Material
2-lagige Schlauchwandung mit spezialbeschichtetem Hochtemperaturgewebe, verstärkt durch eingewebten VA-Draht

Spirale
feuerverzinktes Stahlband

Temperatur
ca. -20°C bis ca. +650°C, kurzzeitig bis ca. +750°C

Temperaturbeständigkeit ●●●●●
Druckbeständigkeit ●○○○○
Vakuumfestigkeit ●●●●○
Stauchbarkeit ●●●●○
Flexibilität (Biegeradius) ●●●●○

sehr gut (5 Punkte), schwach (0 Punkte)
Die Bewertungspunkte sind Richtwerte und keine zugesicherten Produkteigenschaften im rechtlichen Sinne.

2-lagiger Abgasschlauch für z.B. Leistungsprüfstände mit hoher Absaugleistung, für den Motorenbau, für die Wehrtechnik, im Maschinen- und Flugzeugbau, an Trocknungskabinen, bedingt dauerknickbeständig

Gemäß ATEX 2014/34/EU und TRGS 727 zulässig zur Aspiration nicht brennbarer Stäube (keine Zone oder Zone 22 im Inneren), zum Fördern von Gasen in Zone 1 und Zone 2 außen. Die Metallspirale ist beidseitig zu erden (siehe technische Informationen).

Verbindungselemente

20.3 foxi Multi-Schelle

21.0 Verbinder, Reduzierungen

* Bezogen auf die Innenseite des Schlauchbogens. Alle technischen Daten beziehen sich auf eine Medium- und Umgebungstemperatur von +20 °C und sind Richtwerte. Technische Änderungen und Farbabweichungen vorbehalten.

9.19 foxiMulti T 900

Innen-Ø ca. mm	Unterdruck ca. bar	Biegeradius ca. mm*	Gewicht ca. kg/m	Längen in m	Artikel-Nr.
51 (2")	0,387	30	1,35	frei wählbar 3-10	4755-051-100
55	0,343	33	1,35	frei wählbar 3-10	4755-055-100
60	0,312	36	1,40	frei wählbar 3-10	4755-060-100
65	0,293	39	1,50	frei wählbar 3-10	4755-065-100
70	0,259	42	1,60	frei wählbar 3-10	4755-070-100
76 (3")	0,250	45	1,70	frei wählbar 3-10	4755-076-100
80	0,224	48	1,85	frei wählbar 3-10	4755-080-100
90	0,205	54	1,90	frei wählbar 3-10	4755-090-100
102 (4")	0,165	60	1,90	frei wählbar 3-10	4755-102-100
110	0,136	66	2,00	frei wählbar 3-10	4755-110-100
120	0,116	72	2,10	frei wählbar 3-10	4755-120-100
127 (5")	0,103	75	2,20	frei wählbar 3-10	4755-127-100
130	0,097	78	2,30	frei wählbar 3-10	4755-130-100
140	0,086	84	2,30	frei wählbar 3-10	4755-140-100
152 (6")	0,075	90	2,40	frei wählbar 3-10	4755-152-100
160	0,066	96	2,60	frei wählbar 3-10	4755-160-100
170	0,058	102	2,70	frei wählbar 3-10	4755-170-100
175	0,055	105	3,00	frei wählbar 3-10	4755-175-100
180	0,051	108	3,00	frei wählbar 3-10	4755-180-100
203 (8")	0,041	120	3,20	frei wählbar 3-10	4755-203-100
215	0,037	151	3,40	frei wählbar 3-10	4755-215-100
225	0,034	158	3,60	frei wählbar 3-10	4755-225-100
254 (10")	0,028	175	3,80	frei wählbar 3-10	4755-254-100
275	0,023	193	4,40	frei wählbar 3-10	4755-275-100
300	0,019	210	4,60	frei wählbar 3-10	4755-300-100
315	0,018	221	4,70	frei wählbar 3-6	4755-315-100
325	0,017	228	4,90	frei wählbar 3-6	4755-325-100
350	0,015	245	5,10	frei wählbar 3-6	4755-350-100
375	0,013	263	5,50	frei wählbar 3-6	4755-375-100
400	0,011	280	5,90	frei wählbar 3-6	4753-400-100
450	0,009	360	6,70	frei wählbar 3-6	4755-450-100
500	0,007	400	7,40	frei wählbar 3-6	4755-500-100
550	0,006	440	8,20	frei wählbar 3-6	4755-550-100
600	0,005	480	9,00	frei wählbar 3-6	4755-600-100
700	0,004	560	10,10	frei wählbar 3-6	4755-700-100
800	0,003	640	11,60	frei wählbar 3-6	4755-800-100
900	0,002	720	13,20	frei wählbar 3-6	4755-900-100

Material
2-lagige Schlauchwandung mit thermisch spezialbeschichtetem Hochtemperaturgewebe, verstärkt durch eingewebten VA-Draht

Spirale
feuerverzinktes Stahlband

Temperatur
ca. -20°C bis ca. +900°C

Temperaturbeständigkeit ●●●●●
Druckbeständigkeit ●○○○○
Vakuumfestigkeit ●●●●○
Stauchbarkeit ●●●●○
Flexibilität (Biegeradius) ●●●●○

sehr gut (5 Punkte), schwach (0 Punkte)
Die Bewertungspunkte sind Richtwerte und keine zugesicherten Produkteigenschaften im rechtlichen Sinne.

2-lagiger Abgasschlauch für z.B. für Leistungsprüfstände mit großer Absaugleistung, für Abgasabsaugung an großen Motoren, für die Wehrtechnik, für den Maschinen- und Flugzeugbau, bedingt dauerknickbeständig

Gemäß ATEX 2014/34/EU und TRGS 727 zulässig zur Aspiration nicht brennbarer Stäube (keine Zone oder Zone 22 im Inneren), zum Fördern von Gasen in Zone 1 und Zone 2 außen. Die Metallspirale ist beidseitig zu erden (siehe technische Informationen).

Verbindungselemente

20.3 foxi Multi-Schelle

21.0 Verbinder, Reduzierungen

* Bezogen auf die Innenseite des Schlauchbogens. Alle technischen Daten beziehen sich auf eine Medium- und Umgebungstemperatur von +20 °C und sind Richtwerte. Technische Änderungen und Farbabweichungen vorbehalten.

9.20 foxiMulti T 1100

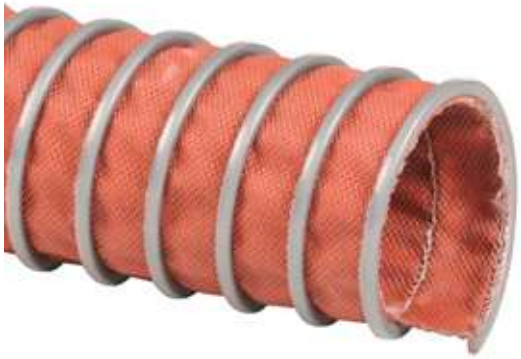

Innen-Ø ca. mm	Unterdruck ca. bar	Biegeradius ca. mm*	Gewicht ca. kg/m	Längen in m	Artikel-Nr.
51 (2")	0,387	30	1,40	frei wählbar 3-10	4754-051-100
60	0,312	36	1,50	frei wählbar 3-10	4754-060-100
70	0,259	42	1,70	frei wählbar 3-10	4754-070-100
76 (3")	0,250	45	1,80	frei wählbar 3-10	4754-076-100
80	0,224	48	1,95	frei wählbar 3-10	4754-080-100
90	0,205	54	2,00	frei wählbar 3-10	4754-090-100
102 (4")	0,165	60	2,00	frei wählbar 3-10	4754-102-100
110	0,136	66	2,15	frei wählbar 3-10	4754-110-100
120	0,116	72	2,34	frei wählbar 3-10	4754-120-100
127 (5")	0,103	75	2,44	frei wählbar 3-10	4754-127-100
130	0,097	78	2,54	frei wählbar 3-10	4754-130-100
140	0,086	84	2,74	frei wählbar 3-10	4754-140-100
152 (6")	0,075	90	2,45	frei wählbar 3-10	4754-152-100
160	0,066	96	2,62	frei wählbar 3-10	4754-160-100
170	0,058	102	2,78	frei wählbar 3-10	4754-170-100
175	0,055	105	2,86	frei wählbar 3-10	4754-175-100
180	0,051	108	2,90	frei wählbar 3-10	4754-180-100
203 (8")	0,041	120	2,95	frei wählbar 3-10	4754-203-100
215	0,037	151	3,12	frei wählbar 3-10	4754-215-100
225	0,034	158	3,27	frei wählbar 3-10	4754-225-100
254 (10")	0,028	175	3,63	frei wählbar 3-10	4754-254-100
275	0,023	193	3,99	frei wählbar 3-10	4754-275-100
300	0,019	210	4,60	frei wählbar 3-10	4754-300-100
315	0,018	221	4,70	frei wählbar 3-6	4754-315-100
325	0,017	228	4,90	frei wählbar 3-6	4754-325-100
350	0,015	245	5,10	frei wählbar 3-6	4754-350-100
375	0,013	263	5,50	frei wählbar 3-6	4754-375-100
400	0,011	280	5,90	frei wählbar 3-6	4754-400-100
450	0,009	360	6,70	frei wählbar 3-6	4754-450-100
500	0,007	400	7,40	frei wählbar 3-6	4754-500-100
550	0,006	440	8,20	frei wählbar 3-6	4754-550-100
600	0,005	480	9,00	frei wählbar 3-6	4754-600-100
700	0,004	560	10,10	frei wählbar 3-6	4754-700-100
800	0,003	640	11,60	frei wählbar 3-6	4754-800-100
900	0,002	720	13,20	frei wählbar 3-6	4754-900-100

Material
2-lagige Schlauchwandung mit thermisch spezialbeschichtetem Hochtemperaturgewebe, verstärkt durch eingewebten VA-Draht

Spirale
feuerverzinktes Stahlband

Temperatur
ca. -20°C bis ca. +1.100°C

Temperaturbeständigkeit ●●●●●
Druckbeständigkeit ●○○○○
Vakuumfestigkeit ●●●●○
Stauchbarkeit ●●●●○
Flexibilität (Biegeradius) ●●●●○

sehr gut (5 Punkte), schwach (0 Punkte)
Die Bewertungspunkte sind Richtwerte und keine zugesicherten Produkteigenschaften im rechtlichen Sinne.

2-lagiger Abgasschlauch für extreme Temperaturbeanspruchung in der Metallindustrie, an Hochöfen, im Maschinen und Flugzeugbau, in der Abgastechnik, bedingt dauerknickbeständig

Gemäß ATEX 2014/34/EU und TRGS 727 zulässig zur Aspiration nicht brennbarer Stäube (keine Zone oder Zone 22 im Inneren), zum Fördern von Gasen in Zone 1 und Zone 2 außen. Die Metallspirale ist beidseitig zu erden (siehe technische Informationen).

Verbindungselemente

20.3 foxi Multi-Schelle

21.0 Verbinder, Reduzierungen

* Bezogen auf die Innenseite des Schlauchbogens. Alle technischen Daten beziehen sich auf eine Medium- und Umgebungstemperatur von +20 °C und sind Richtwerte. Technische Änderungen und Farbabweichungen vorbehalten.

10.0 Industriereinigungsschläuche / Entsorgungsbereich

10.1 foxiClassic PVC-S	Wandstärke ca. 3,0 bis 10,0 mm	Saug- und Förderschlauch aus Weich-PVC mit Stahlspirale, innen sehr glatt, geringere Abriebfestigkeit wegen Werkstoff PVC, als Wasser- oder Vakuumschlauch geeignet
10.2 foxiGarant PUR H	Wandstärke ca. 1,45 mm	antistatisch < 10^9 Ohm, schwer entflammbar, innen glatt, sehr flexibel und abriebfest, Absaug- und Förderschlauch für grobkörnige Feststoffe wie Strahlmittel, Beton- und Zementstaub, an Straßenfräsmaschinen
10.3 foxiGarant PUR H-EL	Wandstärke ca. 1,45 mm	elektrisch leitfähig ≤ 10^3 Ohm, abriebfester Absaug- und Förderschlauch für Ex-geschützte Bereiche in der Industriereinigung, als Staubsaugerschlauch
10.4 foxiGarant Induvac H	Wandstärke ca. 1,6 mm	antistatisch < 10^9 Ohm, optimierte Ausführung von PUR H, höhere Vakuumfestigkeit, innen sehr glatt, Saug- und Förderschlauch für Strahlmittel, Beton, Zement, an Straßenfräsen
10.5 foxiGarant PUR XL	Wandstärke ca. 2,5 mm	antistatisch < 10^9 Ohm, Saug- und Förderschlauch für Trocken-Saugfahrzeuge, für Dachbekiesung, für Sand, Strahlmittel, Zement, Steine, an Straßenfräsmaschinen, sehr abriebfest, hohe Vakuumfestigkeit
10.6 foxiGarant PUR XL-conduct	Wandstärke ca. 2,5 mm	antistatisch < 10^9 Ohm, höhere Sicherheit bei der Ableitung elektrostatischer Aufladungen durch beidseitige Erdung der zusätzlichen Litze, elektrisch leitfähig < 10^3 Ohm gemäß BG Chemie T002, Saug- und Förderschlauch für abrasive Feststoffe
10.7 foxiGarant PUR XXS	Wandstärke ca. 2,5 mm	innen sehr glatt, antistatisch < 10^9 Ohm, hohe Flexibilität, optimierte Ausführung des foxiGarant PUR XL, als flexibler Saug- und Förderschlauch für Industriereinigung
10.8 foxiGarant PUR HS-M	Wandstärke ca. 2,5 mm	mikrobenfest, als flexibler Kopfschlauch für Trocken-Saugfahrzeuge, spezieller Förderschlauch mit Materialverstärkung unter dem Draht
10.9 foxiGarant PUR HS-conduct	Wandstärke ca. 2,5 mm	mit zusätzlicher Litze, höhere Sicherheit bei der Ableitung elektrostatischer Aufladungen durch beidseitige Erdung der zusätzlichen Litze, elektrisch leitfähig < 10^3 Ohm gemäß BG Chemie T002, Förderschlauch für abrasive Feststoffe

10.10 foxiGarant PUR XXL	Wandstärke ca. 3,5 mm	antistatisch < 10^9 Ohm, spezieller Saug- und Förderschlauch für sehr abrasive Schüttgüter, innen extrem glatt, trotz Wandstärke sehr flexibel, hohe Vakuumfestigkeit, für hohes Fördervolumen

Alle technischen Daten beziehen sich auf eine Medium- und Umgebungstemperatur von +20 °C und sind Richtwerte.
Technische Änderungen und Farbabweichungen vorbehalten.

10.1 foxiClassic PVC-S

Innen-Ø ca. mm	Betriebsdruck ca. bar	Unterdruck ca. bar	Biegeradius ca. mm*	Außen-Ø ca. mm	Gewicht ca. kg/m	Längen in m	Artikel-Nr.
10	7,000	0,834	65	16	0,16	50	6017-010-100
12	6,000	0,834	73	18	0,19	50	6017-012-100
14	6,000	0,834	81	20	0,22	50	6017-014-100
16	6,000	0,834	91	22	0,26	50	6017-016-100
18	5,000	0,834	99	24	0,30	50	6017-018-100
20	5,000	0,834	105	26	0,36	50	6017-020-100
22	5,000	0,834	113	28	0,39	50	6017-022-100
25	5,000	0,834	129	32	0,51	50	6017-025-100
30	4,000	0,834	153	38	0,60	50	6017-030-100
32 (1 ¼")	4,000	0,834	164	41	0,66	50	6017-032-100
35	4,000	0,834	177	44	0,71	50	6017-035-100
38 (1 ½")	4,000	0,834	189	47	0,81	50	6017-038-100
40	4,000	0,834	201	50	0,88	50	6017-040-100
45	4,000	0,785	221	55	1,11	50	6017-045-100
50	4,000	0,785	257	60	1,25	50	6017-050-100
60	3,600	0,785	289	72	1,71	50	6017-060-100
65	3,600	0,686	309	77	1,87	50	6017-065-100
70	3,600	0,686	333	83	2,01	50	6017-070-100
76 (3")	3,600	0,686	338	87	2,20	50	6017-076-100
80	3,600	0,686	358	91	2,50	30	6017-080-100
90	3,000	0,686	410	103	2,89	30	6017-090-100
102 (4")	2,400	0,686	458	114	3,69	30	6017-102-100
125	1,200	0,686	638	140	4,60	30	6017-125-100
152 (6")	1,200	0,686	758	170	6,60	30	6017-152-100

Material
hochwertiges Weich-PVC

Spirale
Federstahldraht

Wandstärke
ca. 3,0 bis 10 mm, je nach Durchmesser

Temperatur
ca. -15°C bis ca. +60°C

Abriebfestigkeit ●●●○○
Innenglätte ●●●●●
Druckbeständigkeit ●●●●○
Vakuumfestigkeit ●●●●○
Flexibilität (Biegeradius) ●●○○○

sehr gut (5 Punkte), schwach (0 Punkte)
Die Bewertungspunkte sind Richtwerte und keine zugesicherten Produkteigenschaften im rechtlichen Sinne.

innen und außen glatter Saug- und Förderschlauch für Feststoffe, flüssige oder gasförmige Medien, bedingt abriebfest wegen Werkstoff PVC, als Wasserschlauch, Vakuumschlauch

Gemäß ATEX 2014/34/EU und TRGS 727 zulässig zur Aspiration nicht brennbarer Stäube (keine Zone oder Zone 22 im Inneren). Die Metallspirale ist beidseitig zu erden (siehe technische Informationen).

Verbindungselemente

20.5 foxi Rundbolzenschelle

21.0 Verbinder, Reduzierungen

22.0 Kupplungen, Flansche

* Bezogen auf die Innenseite des Schlauchbogens. Alle technischen Daten beziehen sich auf eine Medium- und Umgebungstemperatur von +20 °C und sind Richtwerte. Technische Änderungen und Farbabweichungen vorbehalten.

10.2 foxiGarant PUR H

Innen-Ø ca. mm	Betriebsdruck ca. bar	Unterdruck ca. bar	Biegeradius ca. mm*	Außen-Ø ca. mm	Gewicht ca. kg/m	Längen in m	Artikel-Nr.
16	4,500	0,922	40	22	0,18	10 \ 15 \ 20	3310-016-101
18	4,350	0,922	41	24	0,20	10 \ 15 \ 20	3310-018-101
20	4,300	0,922	43	26	0,22	10 \ 15 \ 20	3310-020-101
26 (1")	4,160	0,922	47	33	0,29	10 \ 15 \ 20	3310-026-101
32 (1 ¼")	3,250	0,922	60	41	0,39	10 \ 15 \ 20	3310-032-101
38 (1 ½")	3,120	0,824	69	47	0,46	10 \ 15 \ 20	3310-038-101
40	3,000	0,819	72	49	0,49	10 \ 15 \ 20	3310-040-101
45	2,950	0,809	80	55	0,55	10 \ 15 \ 20	3310-045-101
51 (2")	2,900	0,785	87	61	0,71	10 \ 15 \ 20	3310-051-101
55	2,750	0,760	95	65	0,77	10 \ 15 \ 20	3310-055-101
60	2,550	0,735	102	70	0,84	10 \ 15 \ 20	3310-060-101
63 (2 ½")	2,550	0,735	102	70	0,84	10 \ 15 \ 20	3310-063-101
65	2,400	0,662	112	75	0,91	10 \ 15 \ 20	3310-065-101
70	2,250	0,662	117	80	0,97	10 \ 15 \ 20	3310-070-101
76 (3")	2,000	0,588	126	87	1,06	10 \ 15 \ 20	3310-076-101
80	2,000	0,588	132	91	1,11	10 \ 15 \ 20	3310-080-101
85	1,650	0,515	145	97	1,20	10 \ 15 \ 20	3310-085-101
90	1,650	0,515	149	101	1,25	10 \ 15 \ 20	3310-090-101
102 (4")	1,500	0,441	165	112	1,48	10 \ 15 \ 20	3310-102-101
110	1,350	0,441	179	121	1,61	10 \ 15 \ 20	3310-110-101
115	1,350	0,441	179	121	1,70	10 \ 15 \ 20	3310-115-101
120	1,300	0,306	194	131	1,75	10 \ 15 \ 20	3310-120-101
127 (5")	1,300	0,306	203	138	1,91	10 \ 15 \ 20	3310-127-101
130	1,300	0,306	209	141	1,96	10 \ 15	3310-130-101
140	1,050	0,245	224	151	2,11	10 \ 15	3310-140-101
152 (6")	1,050	0,245	242	163	2,29	10 \ 15	3310-152-101
160	0,900	0,245	255	171	2,51	10 \ 15	3310-160-101
170	0,900	0,184	270	181	2,67	10 \ 15	3310-170-101
175	0,900	0,184	278	186	2,74	10 \ 15	3310-175-101
180	0,750	0,184	285	191	2,82	10 \ 15	3310-180-101
203 (8")	0,750	0,184	321	215	3,30	10 \ 15	3310-203-101
225	0,600	0,123	353	237	3,65	10 \ 15	3310-225-101
250	0,600	0,123	390	263	3,84	10 \ 15	3310-250-101
254 (10")	0,600	0,123	390	267	3,84	10 \ 15	3310-254-101
275	0,450	0,123	426	288	4,22	10	3310-275-101
300	0,450	0,123	465	313	4,94	10	3310-300-101
315	0,450	0,123	488	328	5,19	10	3310-315-101
325	0,450	0,123	503	338	5,35	10	3310-325-101
350	0,450	0,123	540	363	6,96	10	3310-350-101
400	0,300	0,066	615	413	7,95	10	3310-400-101
450	0,300	0,066	690	463	8,94	10	3310-450-101
500	0,300	0,066	765	513	9,93	10	3310-500-101

Material
hoch abriebfestes Polyester Polyurethan

permanent antistatisch mit Oberflächenwiderstand $R_O < 10^9$ Ohm und spezifischen Widerstand $p < 2{,}5 * 10^8\ \Omega * m$

schwer entflammbar nach DIN 4102 B1

mikrobenfest und hydrolysestabilisiert

Spirale
Federstahldraht, verkupfert

Spirale
Federstahldraht, verkupfert

Wandstärke
ca. 1,45 mm

Temperatur
ca. -40°C bis ca. +90°C, kurzzeitig bis ca. +125°C

Abriebfestigkeit ●●●●●
Innenglätte ●●●●◐
Druckbeständigkeit ●●●○○
Vakuumfestigkeit ●●●●○
Flexibilität (Biegeradius) ●●●●◐

sehr gut (5 Punkte), schwach (0 Punkte)
Die Bewertungspunkte sind Richtwerte und keine zugesicherten Produkteigenschaften im rechtlichen Sinne.

innen glatter Absaug- und Förderschlauch für abrasive, grobkörnige Feststoffe, Strahlmittel, Metallspäne, Beton- oder Zementstäube, für Straßenfräsen

Gemäß ATEX 2014/34/EU und TRGS 727 zulässig zum pneumatischen Transport brennbarer Stäube/Schüttgüter (Zone 20, 21, 22 im Inneren), zur Aspiration brennbarer Stäube (Zone 20, 21, 22 im Inneren) und nicht brennbarer Stäube (keine oder Zone 22 im Inneren), zur Förderung von Gasen und brennbaren Flüssigkeiten (Zone 1 und Zone 2 außen). Die Metallspirale ist beidseitig zu erden (siehe technische Informationen).

Verbindungselemente

20.2 foxi Pro-Spiral-Schelle

21.0 Verbinder, Reduzierungen

22.0 Kupplungen, Flansche

* Bezogen auf die Innenseite des Schlauchbogens. Alle technischen Daten beziehen sich auf eine Medium- und Umgebungstemperatur von +20 °C und sind Richtwerte. Technische Änderungen und Farbabweichungen vorbehalten.

10.3 foxiGarant PUR H-EL

Innen-Ø ca. mm	Betriebsdruck ca. bar	Unterdruck ca. bar	Biegeradius ca. mm*	Außen-Ø ca. mm	Gewicht ca. kg/m	Längen in m	Artikel-Nr.
38 (1 ½")	3,120	0,824	74	47	0,46	10 \ 15	2313-038-103
40	3,000	0,819	77	49	0,49	10 \ 15	2313-040-103
45	2,950	0,809	85	55	0,55	10 \ 15	2313-045-103
51 (2")	2,900	0,785	92	61	0,77	10 \ 15	2313-051-103
60	2,550	0,735	107	70	0,84	10 \ 15	2313-060-103
65	2,400	0,662	119	75	0,91	10 \ 15	2313-065-103
70	2,250	0,662	122	80	0,97	10 \ 15	2313-070-103
76 (3")	2,000	0,588	131	87	1,06	10 \ 15	2313-076-103
80	2,000	0,588	137	91	1,25	10 \ 15	2313-080-103
102 (4")	1,500	0,441	170	112	1,48	10 \ 15	2313-102-103
110	1,350	0,441	184	121	1,68	10 \ 15	2313-110-103
120	1,300	0,306	199	131	1,75	10 \ 15	2313-120-103
127 (5")	1,300	0,306	208	138	1,96	10 \ 15	2313-127-103
140	1,050	0,245	229	151	2,11	10 \ 15	2313-140-103
152 (6")	1,050	0,245	247	163	2,29	10 \ 15	2313-152-103
160	0,900	0,245	260	171	2,67	10 \ 15	2313-160-103
175	0,900	0,184	283	186	2,74	10 \ 15	2313-175-103
180	0,750	0,184	290	191	2,82	10 \ 15	2313-180-103
203 (8")	0,750	0,184	326	215	3,30	10 \ 15	2313-203-103
225	0,600	0,123	358	237	3,65	10	2313-225-103
250	0,600	0,123	395	263	3,84	10	2313-250-103
254 (10")	0,600	0,123	395	267	3,84	10	2313-254-103
275	0,450	0,123	431	288	4,30	10	2313-275-103
300	0,450	0,123	465	313	4,94	10	2313-300-103
315	0,450	0,123	498	328	5,19	10	2313-315-103
325	0,450	0,123	513	338	5,35	10	2313-325-103
350	0,450	0,123	550	363	6,96	10	2313-350-103
400	0,300	0,066	625	413	7,95	10	2313-400-103
450	0,300	0,066	700	463	8,94	10	2313-450-103
500	0,300	0,066	775	513	9,93	10	2313-500-103

Material
hoch abriebfestes Polyester Polyurethan

EC Ex EL elektrisch leitfähig mit Oberflächenwiderstand $R_O \leq 10^3$ Ohm und spezifischen Widerstand $p < 10^4\ \Omega * m$

Spirale
Federstahldraht

Wandstärke
ca. 1,45 mm

Temperatur
ca. -40°C bis ca. +90°C, kurzzeitig bis ca. +125°C

Abriebfestigkeit ●●●●○
Innenglätte ●●●●◐
Druckbeständigkeit ●●●○○
Vakuumfestigkeit ●●●●○
Flexibilität (Biegeradius) ●●●◐○

sehr gut (5 Punkte), schwach (0 Punkte)
Die Bewertungspunkte sind Richtwerte und keine zugesicherten Produkteigenschaften im rechtlichen Sinne.

elektrisch leitfähiger Absaug- und Gebläseschlauch für abrasive oder grobkörnige Feststoffe in Ex-geschützten Bereichen in der Industriereinigung, als Industriestaubsaugerschlauch

Gemäß ATEX 2014/34/EU und TRGS 727 zulässig zum pneumatischen Transport brennbarer Stäube/Schüttgüter (Zone 20, 21, 22 im Inneren), zur Aspiration brennbarer Stäube (Zone 20, 21, 22 im Inneren) und nicht brennbarer Stäube (keine oder Zone 22 im Inneren), zur Förderung von Gasen und brennbaren Flüssigkeiten (Zone 0, 1, 2 im Inneren), zur Förderung von Gasen und brennbaren Flüssigkeiten (Zone 0, 1, 2 außen). Die Metallspirale ist beidseitig zu erden (siehe technische Informationen).

Verbindungselemente

20.2 foxi Pro-Spiral-Schelle

21.0 Verbinder, Reduzierungen

22.0 Kupplungen, Flansche

* Bezogen auf die Innenseite des Schlauchbogens. Alle technischen Daten beziehen sich auf eine Medium- und Umgebungstemperatur von +20 °C und sind Richtwerte. Technische Änderungen und Farbabweichungen vorbehalten.

10.4 foxiGarant Induvac H

Innen-Ø ca. mm	Betriebsdruck ca. bar	Unterdruck ca. bar	Biegeradius ca. mm*	Außen-Ø ca. mm	Gewicht ca. kg/m	Längen in m	Artikel-Nr.
38 (1 ½")	3,600	0,902	65	50	0,80	10 \ 15	3310-038-201
40	3,600	0,902	70	51	0,90	10 \ 15	3310-040-201
45	3,450	0,883	75	57	0,91	10 \ 15	3310-045-201
51 (2")	3,300	0,853	85	63	1,05	10 \ 15	3310-051-201
60	2,950	0,804	97	72	1,10	10 \ 15	3310-060-201
65	2,800	0,731	100	77	1,51	10 \ 15	3310-065-201
70	2,600	0,731	112	82	1,58	10 \ 15	3310-070-201
76 (3")	2,300	0,657	115	89	1,75	10 \ 15	3310-076-201
80	2,300	0,657	125	93	1,82	10 \ 15	3310-080-201

Material
hoch abriebfestes Polyester Polyurethan

permanent antistatisch mit Oberflächenwiderstand $R_O < 10^9$ Ohm und spezifischen Widerstand $p < 2{,}5 * 10^8\ \Omega * m$

Spirale
Federstahldraht, verkupfert

Wandstärke
ca. 1,6 mm

Temperatur
ca. -40°C bis ca. +90°C, kurzzeitig bis ca. +125°C

Abriebfestigkeit ●●●●○
Innenglätte ●●●●●
Druckbeständigkeit ●●●◐○
Vakuumfestigkeit ●●●●◐
Flexibilität (Biegeradius) ●●●●●

sehr gut (5 Punkte), schwach (0 Punkte)
Die Bewertungspunkte sind Richtwerte und keine zugesicherten Produkteigenschaften im rechtlichen Sinne.

optimierte Ausführung von foxiGarant PUR H, höhere Druck- und Vakuumfestigkeit vereint mit verbesserter Flexibilität, innen sehr glatt, höhere Trittfestigkeit, robuster Saug- und Förderschlauch für die Industriereinigung

Gemäß ATEX 2014/34/EU und TRGS 727 zulässig zum pneumatischen Transport brennbarer Stäube/Schüttgüter (Zone 20, 21, 22 im Inneren), zur Aspiration brennbarer Stäube (Zone 20, 21, 22 im Inneren) und nicht brennbarer Stäube (keine oder Zone 22 im Inneren), zur Förderung von Gasen und brennbaren Flüssigkeiten (Zone 1 und Zone 2 außen). Die Metallspirale ist beidseitig zu erden (siehe technische Informationen).

Verbindungselemente

20.5 foxi Rundbolzenschelle

21.0 Verbinder, Reduzierungen

22.0 Kupplungen, Flansche

* Bezogen auf die Innenseite des Schlauchbogens. Alle technischen Daten beziehen sich auf eine Medium- und Umgebungstemperatur von +20 °C und sind Richtwerte. Technische Änderungen und Farbabweichungen vorbehalten.

10.5 foxiGarant PUR XL

Innen-Ø ca. mm	Betriebsdruck ca. bar	Unterdruck ca. bar	Biegeradius ca. mm*	Außen-Ø ca. mm	Gewicht ca. kg/m	Längen in m	Artikel-Nr.
32 (1 ¼")	4,850	0,941	80	42	0,66	10 \ 15 \ 20	3410-032-101
38 (1 ½")	4,390	0,941	95	48	0,78	10 \ 15 \ 20	3410-038-101
40	4,270	0,941	100	50	0,83	10 \ 15 \ 20	3410-040-101
45	4,100	0,941	115	55	0,92	10 \ 15 \ 20	3410-045-101
51 (2")	4,000	0,941	125	61	1,04	10 \ 15 \ 20	3410-051-101
55	3,750	0,892	140	65	1,10	10 \ 15 \ 20	3410-055-101
60	3,600	0,892	150	70	1,20	10 \ 15 \ 20	3410-060-101
65	3,300	0,892	165	75	1,29	10 \ 15 \ 20	3410-065-101
70	3,150	0,892	175	80	1,38	10 \ 15 \ 20	3410-070-101
76 (3")	2,920	0,892	190	87	1,80	10 \ 15 \ 20	3410-076-101
80	2,770	0,892	200	93	1,93	10 \ 15 \ 20	3410-080-101
90	2,400	0,892	225	103	2,16	10 \ 15 \ 20	3410-090-101
102 (4")	2,100	0,873	250	115	2,80	10 \ 15 \ 20	3410-102-101
110	1,950	0,873	275	124	2,95	10 \ 15 \ 20	3410-110-101
115	1,800	0,873	290	129	3,35	10 \ 15 \ 20	3410-115-101
120	1,650	0,873	300	134	3,75	10 \ 15 \ 20	3410-120-101
127 (5")	1,650	0,873	315	140	4,09	10 \ 15 \ 20	3410-127-101
130	1,650	0,838	325	143	4,30	10 \ 15	3410-130-101
140	1,500	0,830	350	153	4,50	10 \ 15	3410-140-101
152 (6")	1,500	0,821	450	167	4,53	10 \ 15	3410-152-101
160	1,350	0,812	500	175	5,05	10 \ 15	3410-160-101
175	1,200	0,794	650	190	5,25	10 \ 15	3410-175-101
180	1,200	0,768	700	195	5,40	10 \ 15	3410-180-101
203 (8")	1,050	0,662	950	220	6,43	10 \ 15	3410-203-101
225	0,900	0,583	1.150	241	7,11	10	3410-225-101
250	0,900	0,512	1.300	267	8,25	10	3410-250-101
254 (10")	0,900	0,512	1.300	271	8,25	10	3410-254-101
275	0,750	0,468	1.450	292	8,68	5	3410-275-101
300	0,600	0,424	1.600	317	9,12	5	3410-300-101

Material
hoch abriebfestes Polyester Polyurethan

AS Ex AL — permanent antistatisch mit Oberflächenwiderstand $R_O < 10^9$ Ohm und spezifischen Widerstand $p < 2{,}5 * 10^8\ \Omega * m$

M — mikrobenfest und hydrolysestabilisiert

Spirale
Federstahldraht, verkupfert

Wandstärke
ca. 2,5 mm

Temperatur
ca. -40°C bis ca. +90°C, kurzzeitig bis ca. +125°C

Abriebfestigkeit ●●●●◐
Innenglätte ●●●●◐
Druckbeständigkeit ●●●●○
Vakuumfestigkeit ●●●●●
Flexibilität (Biegeradius) ●●●●○

sehr gut (5 Punkte), schwach (0 Punkte)
Die Bewertungspunkte sind Richtwerte und keine zugesicherten Produkteigenschaften im rechtlichen Sinne.

innen glatter Saug- und Förderschlauch für sehr abrasive Feststoffe wie Sand, Kies, Scherben, Strahlmittel, Zement, Glas, Steinwolle, für Vakuum- und Saugfahrzeuge, an Trockensaugfahrzeugen, als Förderschlauch zur Reinigung in Glashütten, Stahlwerken

Gemäß ATEX 2014/34/EU und TRGS 727 zulässig zum pneumatischen Transport brennbarer Stäube/Schüttgüter (Zone 20, 21, 22 im Inneren), zur Aspiration brennbarer Stäube (Zone 20, 21, 22 im Inneren) und nicht brennbarer Stäube (keine oder Zone 22 im Inneren), zur Förderung von Gasen und brennbaren Flüssigkeiten (Zone 1 und Zone 2 außen). Die Metallspirale ist beidseitig zu erden (siehe technische Informationen).

Verbindungselemente

20.2 foxi Pro-Spiral-Schelle

21.0 Verbinder, Reduzierungen

22.0 Kupplungen, Flansche

* Bezogen auf die Innenseite des Schlauchbogens. Alle technischen Daten beziehen sich auf eine Medium- und Umgebungstemperatur von +20 °C und sind Richtwerte. Technische Änderungen und Farbabweichungen vorbehalten.

10.6 foxiGarant PUR XL-conduct

Innen-Ø ca. mm	Betriebsdruck ca. bar	Unterdruck ca. bar	Biegeradius ca. mm*	Außen-Ø ca. mm	Gewicht ca. kg/m	Längen in m	Artikel-Nr.
38 (1 ½")	4,390	0,941	95	48	0,78	20	3400-038-101
40	4,270	0,941	100	50	0,83	20	3400-040-101
45	4,100	0,941	115	55	0,92	20	3400-045-101
51 (2")	4,000	0,941	125	61	1,04	20	3400-051-101
60	3,600	0,892	150	70	1,20	20	3400-060-101
76 (3")	2,920	0,892	190	87	1,80	20	3400-076-101
80	2,770	0,892	200	93	1,93	20	3400-080-101
102 (4")	2,100	0,873	250	115	2,85	10 \ 15	3400-102-101
127 (5")	1,650	0,873	315	140	3,89	10 \ 15	3400-127-101
152 (6")	1,500	0,821	450	167	4,53	10 \ 15	3400-152-101
203 (8")	1,050	0,635	950	220	6,43	10	3400-203-101
250	0,900	0,515	1300	267	7,91	5	3400-250-101

Material
hoch abriebfestes Polyester Polyurethan

AS Ex AL — permanent antistatisch mit Oberflächenwiderstand $R_O < 10^9$ Ohm und spezifischen Widerstand $p < 2{,}5 * 10^8\ \Omega * m$

Spirale
Federstahldraht, verkupfert, zusätzlich mit umlaufender Litze

EC Ex EL — elektrisch leitfähig mit einem Widerstand $R < 10^3$ Ohm bei sachgemäßer Erdung der Litze

Wandstärke
ca. 2,5 mm

Temperatur
ca. -40°C bis ca. +90°C, kurzzeitig bis ca. +125°C

Abriebfestigkeit ●●●●◐
Innenglätte ●●●●◐
Druckbeständigkeit ●●●●○
Vakuumfestigkeit ●●●●●
Flexibilität (Biegeradius) ●●●●○

sehr gut (5 Punkte), schwach (0 Punkte)
Die Bewertungspunkte sind Richtwerte und keine zugesicherten Produkteigenschaften im rechtlichen Sinne.

elektrisch leitfähiger Saug- und Förderschlauch für extrem abrasive Feststoffe wie Kies, Sand, Steine, Strahlmittel, für Vakuum- und Saugfahrzeuge, für Anwendungen in explosiven Bereichen, Kraftwerkreinigung

Gemäß ATEX 2014/34/EU und TRGS 727 zulässig zum pneumatischen Transport brennbarer Stäube/Schüttgüter (Zone 20, 21, 22 im Inneren), zur Aspiration brennbarer Stäube (Zone 20, 21, 22 im Inneren) und nicht brennbarer Stäube (keine oder Zone 22 im Inneren), zur Förderung von Gasen und brennbaren Flüssigkeiten (Zone 1 und Zone 2 außen). Die Metallspirale ist beidseitig zu erden (siehe technische Informationen).

erhöhte Sicherheit bei der Ableitung elektrostatischer Aufladungen durch antistatische Schlauchwandung $R_O < 10^9$ Ohm und beidseitiger Erdung der Litze gemäß BG Chemie T 002 mit einem Widerstand $R < 10^3$ Ohm

Verbindungselemente

20.2 foxi Pro-Spiral-Schelle

21.0 Verbinder, Reduzierungen

22.0 Kupplungen, Flansche

* Bezogen auf die Innenseite des Schlauchbogens. Alle technischen Daten beziehen sich auf eine Medium- und Umgebungstemperatur von +20 °C und sind Richtwerte. Technische Änderungen und Farbabweichungen vorbehalten.

10.7 foxiGarant PUR XXS

Innen-Ø ca. mm	Betriebsdruck ca. bar	Unterdruck ca. bar	Biegeradius ca. mm*	Außen-Ø ca. mm	Gewicht ca. kg/m	Längen in m	Artikel-Nr.
40	4,400	0,950	110	50	1,04	10/15/20	34510-040-101
45	4,300	0,950	125	55	1,15	10/15/20	34510-045-101
51 (2")	4,100	0,950	130	61	1,30	10/15/20	34510-051-101
60	3,800	0,950	160	65	1,56	10/15/20	34510-060-101
65	3,600	0,950	175	75	1,70	10/15/20	34510-065-101
75	3,300	0,950	200	87	2,34	10/15/20	34510-075-101
76 (3")	3,300	0,950	200	89	2,34	10/15/20	34510-076-101
80	3,100	0,950	230	93	2,50	10/15/20	34510-080-101
100	2,600	0,950	270	115	3,40	10/15/20	34510-100-101
102 (4")	2,600	0,950	270	117	3,40	10/15/20	34510-102-101
125	2,150	0,950	320	140	4,70	10/15/20	34510-125-101
127 (5")	2,150	0,950	320	142	4,70	10/15/20	34510-127-101
150	1,750	0,900	460	167	5,25	10	34510-150-101
152 (6")	1,750	0,900	460	169	5,25	10	34510-152-101

Material
hoch abriebfestes Polyester
Polyurethan

permanent antistatisch mit Oberflächenwiderstand $R_O < 10^9$ Ohm und spezifischen Widerstand $p < 2{,}5 * 10^8\ \Omega * m$

mikrobenfest und hydrolysestabilisiert

Spirale
Federstahldraht, verkupfert

Wandstärke
ca. 2,5 mm

Temperatur
ca. -40°C bis ca. +90°C, kurzzeitig bis ca. +125°C

Abriebfestigkeit ●●●●◐
Innenglätte ●●●●●
Druckbeständigkeit ●●●●○
Vakuumfestigkeit ●●●●●
Flexibilität (Biegeradius) ●●●●●

sehr gut (5 Punkte), schwach (0 Punkte)
Die Bewertungspunkte sind Richtwerte und keine zugesicherten Produkteigenschaften im rechtlichen Sinne.

optimierte Ausführung des foxiGarant PUR XL, sehr glatte Innenwandung, extrem flexibel, Saug- und Förderschlauch für abrasive Feststoffe Kies, Sand, Strahlmittel

Gemäß ATEX 2014/34/EU und TRGS 727 zulässig zum pneumatischen Transport brennbarer Stäube/Schüttgüter (Zone 20, 21, 22 im Inneren), zur Aspiration brennbarer Stäube (Zone 20, 21, 22 im Inneren) und nicht brennbarer Stäube (keine oder Zone 22 im Inneren), zur Förderung von Gasen und brennbaren Flüssigkeiten (Zone 1 und Zone 2 außen). Die Metallspirale ist beidseitig zu erden (siehe technische Informationen).

Verbindungselemente

20.5 foxi Rundbolzenschelle

21.0 Verbinder, Reduzierungen

22.0 Kupplungen, Flansche

* Bezogen auf die Innenseite des Schlauchbogens. Alle technischen Daten beziehen sich auf eine Medium- und Umgebungstemperatur von +20 °C und sind Richtwerte. Technische Änderungen und Farbabweichungen vorbehalten.

10.8 foxiGarant PUR HS-M

Innen-Ø ca. mm	Betriebsdruck ca. bar	Unterdruck ca. bar	Biegeradius ca. mm*	Außen-Ø ca. mm	Gewicht ca. kg/m	Längen in m	Artikel-Nr.
80	1,770	0,618	200	100	2,20	10 \ 15 \ 20	3911-080-101
102 (4")	1,680	0,580	230	111	2,35	10 \ 15 \ 20	3911-102-101
127 (5")	1,540	0,429	290	137	3,26	10 \ 15 \ 20	3911-127-101
152 (6")	1,260	0,355	400	162	3,95	10 \15	3911-152-101
203 (8")	0,870	0,245	600	215	4,42	10	3911-203-101
250	0,700	0,162	800	267	5,50	10	3911-250-101
254 (10")	0,700	0,162	800	275	5,52	10	3911-254-101

Material
hoch abriebfestes Polyester Polyurethan
Materialverstärkung unter dem Draht

mikrobenfest und hydrolysestabilisiert

Spirale
Federstahldraht, verkupfert

Wandstärke
ca. 2,5 mm

Temperatur
ca. -40°C bis ca. +90°C, kurzzeitig bis ca. +125°C

Abriebfestigkeit
Innenglätte
Druckbeständigkeit
Vakuumfestigkeit
Flexibilität (Biegeradius)

sehr gut (5 Punkte), schwach (0 Punkte)
Die Bewertungspunkte sind Richtwerte und keine zugesicherten Produkteigenschaften im rechtlichen Sinne.

spezieller Förderschlauch für Trockensaugfahrzeuge, flexibler Kopfschlauch für die Dachbekiesung, als Förderschlauch zur Reinigung in Glashütten, Stahlwerken

Gemäß ATEX 2014/34/EU und TRGS 727 zulässig zur Aspiration nicht brennbarer Stäube (keine Zone oder Zone 22 im Inneren), zum Fördern von Gasen in Zone 1 und Zone 2 außen. Die Metallspirale ist beidseitig zu erden (siehe technische Informationen).

Verbindungselemente

20.2 foxi Pro-Spiral-Schelle

21.0 Verbinder, Reduzierungen

22.0 Kupplungen, Flansche

* Bezogen auf die Innenseite des Schlauchbogens. Alle technischen Daten beziehen sich auf eine Medium- und Umgebungstemperatur von +20 °C und sind Richtwerte. Technische Änderungen und Farbabweichungen vorbehalten.

10.9 foxiGarant PUR HS-conduct

Innen-Ø ca. mm	Betriebsdruck ca. bar	Unterdruck ca. bar	Biegeradius ca. mm*	Außen-Ø ca. mm	Gewicht ca. kg/m	Längen in m	Artikel-Nr.
80	1,770	0,618	200	100	2,2	10 \ 15	3900-080-101
102 (4")	1,680	0,580	230	111	2,35	10 \ 15	3900-102-101
127 (5")	1,540	0,429	290	137	3,26	10 \ 15	3900-127-101
152 (6")	1,260	0,355	400	162	3,95	10 \15	3900-152-101
203 (8")	0,870	0,245	600	215	4,42	10	3900-203-101
250	0,700	0,162	800	263	5,52	10	3900-250-101
254 (10")	0,700	0,162	800	271	5,52	10	3900-254-101

Material
hoch abriebfestes Polyester
Polyurethan
Materialverstärkung unter dem Draht

AS Ex AL — permanent antistatisch mit Oberflächenwiderstand $R_O < 10^9$ Ohm und spezifischen Widerstand $p < 2{,}5 * 10^8\ \Omega * m$

Spirale
Federstahldraht, verkupfert, zusätzlich mit umlaufender Litze

EC Ex EL — elektrisch leitfähig mit einem Widerstand $R < 10^3$ Ohm bei sachgemäßer Erdung der Litze

Wandstärke
ca. 2,5 mm

Temperatur
ca. -40°C bis ca. +90°C, kurzzeitig bis ca. +125°C

Abriebfestigkeit ●●●●◐
Innenglätte ●●●●◐
Druckbeständigkeit ●●●●○
Vakuumfestigkeit ●●●●○
Flexibilität (Biegeradius) ●●●●◐

sehr gut (5 Punkte), schwach (0 Punkte)
Die Bewertungspunkte sind Richtwerte und keine zugesicherten Produkteigenschaften im rechtlichen Sinne.

elektrisch leitfähiger Förderschlauch für Trockensaugfahrzeuge, flexibler Kopfschlauch für die Dachbekiesung, als Förderschlauch zur Reinigung in Glashütten, Stahlwerken, Kraftwerkreinigung

Gemäß ATEX 2014/34/EU und TRGS 727 zulässig zum pneumatischen Transport brennbarer Stäube/Schüttgüter (Zone 20, 21, 22 im Inneren), zur Aspiration brennbarer Stäube (Zone 20, 21, 22 im Inneren) und nicht brennbarer Stäube (keine oder Zone 22 im Inneren), zur Förderung von Gasen und brennbaren Flüssigkeiten (Zone 1 und Zone 2 außen). Die Metallspirale ist beidseitig zu erden (siehe technische Informationen).

erhöhte Sicherheit bei der Ableitung elektrostatischer Aufladungen durch antistatische Schlauchwandung $R_O < 10^9$ Ohm und beidseitiger Erdung der Litze gemäß BG Chemie T 002 mit einem Widerstand $R < 10^3$ Ohm

Verbindungselemente

20.2 foxi Pro-Spiral-Schelle

21.0 Verbinder, Reduzierungen

22.0 Kupplungen, Flansche

* Bezogen auf die Innenseite des Schlauchbogens. Alle technischen Daten beziehen sich auf eine Medium- und Umgebungstemperatur von +20 °C und sind Richtwerte. Technische Änderungen und Farbabweichungen vorbehalten.

10.10 foxiGarant PUR XXL

Innen-Ø ca. mm	Betriebsdruck ca. bar	Unterdruck ca. bar	Biegeradius ca. mm*	Außen-Ø ca. mm	Gewicht ca. kg/m	Längen in m	Artikel-Nr.
38 (1 ½")	5,100	0,990	115	50	1,25	10 \ 15 \ 20	34410-038-101
40	5,090	0,990	118	53	1,30	10 \ 15 \ 20	34410-040-101
45	4,960	0,990	120	58	1,38	10 \ 15 \ 20	34410-045-101
51 (2")	4,860	0,990	125	65	1,53	10 \ 15 \ 20	34410-051-101
55	4,650	0,980	140	69	1,60	10 \ 15 \ 20	34410-055-101
60	4,400	0,980	150	72	1,64	10 \ 15 \ 20	34410-060-101
65	4,350	0,970	161	79	1,75	10 \ 15 \ 20	34410-065-101
70	4,230	0,970	170	83	1,92	10 \ 15 \ 20	34410-070-101
75	4,230	0,950	170	90	2,29	10 \ 15 \ 20	34410-075-101
76 (3")	4,000	0,950	170	91	2,29	10 \ 15 \ 20	34410-076-101
80	3,870	0,950	225	96	2,75	10 \ 15 \ 20	34410-080-101
100	3,160	0,941	295	115	3,75	10 \ 15 \ 20	34410-100-101
102 (4")	3,160	0,941	295	119	3,75	10 \ 15 \ 20	34410-102-101
125	2,570	0,941	340	143	5,00	10 \ 15 \ 20	34410-125-101
127 (5")	2,570	0,941	340	147	5,00	10 \ 15 \ 20	34410-127-101
150	2,280	0,941	520	167	5,70	10	34410-150-101
152 (6")	2,280	0,941	520	171	5,70	10	34410-152-101

Material
hoch abriebfestes Polyester
Polyurethan

permanent antistatisch mit Oberflächenwiderstand $R_O < 10^9$ Ohm und spezifischen Widerstand $p < 2{,}5 * 10^8\ \Omega * m$

mikrobenfest und hydrolysestabilisiert

Spirale
Federstahldraht, verkupfert

Wandstärke
ca. 3,5 mm

Temperatur
ca. -40°C bis ca. +90°C, kurzzeitig bis ca. +125°C

Abriebfestigkeit ●●●●●
Innenglätte ●●●●●
Druckbeständigkeit ●●●●◐
Vakuumfestigkeit ●●●●●
Flexibilität (Biegeradius) ●●●●●

sehr gut (5 Punkte), schwach (0 Punkte)
Die Bewertungspunkte sind Richtwerte und keine zugesicherten Produkteigenschaften im rechtlichen Sinne.

Saug- und Förderschlauch für extrem abrasive Schüttgüter wie Sinterstoffe, Zement, Walzzunder, hohes Fördervolumen, für Kraftwerkreinigung, für Vakuum- und Saugfahrzeuge

Gemäß ATEX 2014/34/EU und TRGS 727 zulässig zum pneumatischen Transport brennbarer Stäube/Schüttgüter (Zone 20, 21, 22 im Inneren), zur Aspiration brennbarer Stäube (Zone 20, 21, 22 im Inneren) und nicht brennbarer Stäube (keine oder Zone 22 im Inneren), zur Förderung von Gasen und brennbaren Flüssigkeiten (Zone 1 und Zone 2 außen). Die Metallspirale ist beidseitig zu erden (siehe technische Informationen).

Verbindungselemente

20.5 foxi Rundbolzenschelle

21.0 Verbinder, Reduzierungen

22.0 Kupplungen, Flansche

* Bezogen auf die Innenseite des Schlauchbogens. Alle technischen Daten beziehen sich auf eine Medium- und Umgebungstemperatur von +20 °C und sind Richtwerte. Technische Änderungen und Farbabweichungen vorbehalten.

11.0 Industriestaubsaugerschläuche

11.1 foxiGarant EVA-EL	offenes Spiralprofil	elektrisch leitfähig ≤ 10^6 Ohm, trittfest, universeller Industriestaubsaugerschlauch
11.2 foxi Elastic PVC	zweilagiges Weich-PVC mit Fadenverstärkung	extrem flexibel und leichter Industriestaubsaugerschlauch für leichte Stäube
11.3 foxiGarant PE L-EL	Wandstärke ca. 0,75 mm	elektrisch leitfähig ≤ 10^3 Ohm, Industriestaubsaugerschlauch für chemische Feststoffe, Stäube, Flüssigkeiten, sehr gute chemische Beständigkeit
11.4 foxiGarant PUR L	Wandstärke ca. 0,75 mm	antistatisch < 10^9 Ohm, schwer entflammbar, abriebfester Industriestaubsaugerschlauch für Geräte mit geringerer Vakuumfestigkeit, für feinkörnige Feststoffe, Pulver
11.5 foxiGarant PUR L-EL	Wandstärke ca. 0,75 mm	elektrisch leitfähig ≤ 10^3 Ohm, abriebfester Industriestaubsaugerschlauch für feinkörnige Feststoffe, Pulver, für Ex-geschützte Bereiche
11.6 foxiGarant PUR H	Wandstärke ca. 1,45 mm	antistatisch, schwer entflammbar, sehr abriebfester Industriestaubsaugerschlauch für Metallspäne, grobkörnige Feststoffe, höhere Vakuumfestigkeit
11.7 foxiGarant PUR H-EL	Wandstärke ca. 1,45 mm	elektrisch leitfähig ≤ 10^3 Ohm, sehr abriebfester Industriestaubsaugerschlauch, für Ex-geschützte Bereiche

11.1 foxiGarant EVA-EL

Innen-Ø ca. mm	Unterdruck ca. bar	Biegeradius ca. mm*	Gewicht ca. kg/m	Längen in m	Artikel-Nr.
32	0,490	70	0,23	20	6013-032-103
38	0,490	80	0,28	20	6013-038-103
40	0,490	80	0,30	20	6013-040-103
45	0,490	90	0,38	20	6013-045-103
50	0,392	100	0,43	20	6013-050-103

Material
PE-EVA Copolymer

EC Ex EL elektrisch leitfähig mit Oberflächenwiderstand $R_O < 10^6$ Ohm

Spirale
offenes Spiralprofil aus Kunststoff

Temperatur
ca. -40°C bis ca. +60°C, kurzzeitig bis ca. +70°C

Abriebfestigkeit ●○○○○
Chemische Beständigkeit ●●●○○
Innenglätte ●○○○○
Vakuumfestigkeit ●●●○○
Flexibilität (Biegeradius) ●●●●●

sehr gut (5 Punkte), schwach (0 Punkte)
Die Bewertungspunkte sind Richtwerte und keine zugesicherten Produkteigenschaften im rechtlichen Sinne.

universeller Absaugschlauch für Industriestaubsauger, Handbearbeitungsgeräte, flüssige und gasförmige Medien, trittfest, sehr flexibel

Gemäß ATEX 2014/34/EU und TRGS 727 zulässig zur Aspiration nicht brennbarer Stäube/Schüttgüter (Zone 20, 21, 22 im Inneren) und nicht brennbarer Stäube (keine Zone oder Zone 22 im Inneren). Die Metallspirale ist beidseitig zu erden (siehe technische Informationen).

Verbindungselemente

20.5 foxi Rundbolzenschelle

21.0 Verbinder, Reduzierungen

21.4 foxi Schraubmuffe EL

* Bezogen auf die Innenseite des Schlauchbogens. Alle technischen Daten beziehen sich auf eine Medium- und Umgebungstemperatur von +20 °C und sind Richtwerte. Technische Änderungen und Farbabweichungen vorbehalten.

11.2 foxi Elastic PVC

Innen-Ø ca. mm	Betriebsdruck ca. bar	Unterdruck ca. bar	Biegeradius ca. mm*	Außen-Ø ca. mm	Gewicht ca. kg/m	Längen in m	Artikel-Nr.
25	1,000	0,300	25	30	0,22	15	6008-025-103
32	1,000	0,300	32	37	0,27	15	6008-032-103
38	0,950	0,280	38	43	0,37	15	6008-038-103
41	0,950	0,280	41	46	0,40	15	6008-041-103
44	0,900	0,270	44	50	0,43	15	6008-044-103
51	0,900	0,260	51	57	0,49	15	6008-051-103
70	0,750	0,200	70	78	0,78	10	6008-070-103

Material
zweilagiges Weich-PVC mit Fadenverstärkung

Spirale
Federstahldraht, kunststoffummantelt

Temperatur
ca. -0°C bis ca. +70°C, kurzzeitig bis +85°C

Abriebfestigkeit ●●○○○
Chemische Beständigkeit ●●●●○
Stauchbarkeit ●●○○○
Vakuumfestigkeit ●●◐○○
Flexibilität (Biegeradius) ●●●●●

sehr gut (5 Punkte), schwach (0 Punkte)
Die Bewertungspunkte sind Richtwerte und keine zugesicherten Produkteigenschaften im rechtlichen Sinne.

sehr leichter und flexibler Haushalts- und Industriestaubsaugerschlauch mit innenliegender kunststoffummantelter Stahlspirale

Verbindungselemente

20.5 foxi Rundbolzenschelle

21.0 Verbinder, Reduzierungen

21.5 foxi Schraubmuffe PVC

* Bezogen auf die Innenseite des Schlauchbogens. Alle technischen Daten beziehen sich auf eine Medium- und Umgebungstemperatur von +20 °C und sind Richtwerte. Technische Änderungen und Farbabweichungen vorbehalten.

11.3 foxiGarant PE L-EL

Innen-Ø ca. mm	Betriebsdruck ca. bar	Unterdruck ca. bar	Biegeradius ca. mm*	Außen-Ø ca. mm	Gewicht ca. kg/m	Längen in m	Artikel-Nr.
51 (2")	0,700	0,650	58	58	0,45	10 \ 15	2233-051-103
55	0,660	0,550	63	63	0,51	10 \ 15	2233-055-103
60	0,600	0,530	68	68	0,53	10 \ 15	2233-060-103
65	0,530	0,470	73	73	0,64	10 \ 15	2233-065-103
70	0,470	0,470	78	78	0,68	10 \ 15	2233-070-103
76 (3")	0,490	0,350	84	84	0,72	10 \ 15	2233-076-103
80	0,410	0,350	88	88	0,76	10 \ 15	2233-080-103
102 (4")	0,370	0,260	110	110	0,95	10 \ 15	2233-102-103
110	0,300	0,260	119	119	1,03	10	2233-110-103
120	0,300	0,260	129	129	1,12	10	2233-120-103
127 (5")	0,290	0,260	135	135	1,18	10	2233-127-103
140	0,230	0,170	149	149	1,38	10	2233-140-103
152 (6")	0,220	0,170	161	161	1,48	10	2233-152-103
160	0,220	0,170	170	170	1,74	10	2233-160-103
175	0,190	0,170	185	185	1,85	10	2233-175-103
180	0,190	0,170	190	190	1,90	10	2233-180-103
203 (8")	0,190	0,170	214	214	2,30	10	2233-203-103
225	0,150	0,100	235	235	2,55	10	2233-225-103
250	0,150	0,095	260	260	3,02	10	2233-250-103
254 (10")	0,150	0,095	260	267	3,02	10	2233-254-103
275	0,150	0,095	284	284	3,11	10	2233-275-103
300	0,090	0,095	310	310	3,20	10	2233-300-103
315	0,085	0,070	325	325	3,32	10	2233-315-103
325	0,085	0,070	335	335	3,40	10	2233-325-103
350	0,060	0,060	360	360	3,60	10	2233-350-103
400	0,045	0,060	410	411	4,45	10	2233-400-103

Material
Polyethylen

EC Ex EL

elektrisch leitfähig mit Oberflächenwiderstand $R_O \leq 10^3$ Ohm und spezifischen Widerstand $p < 10^4\ \Omega * m$

Spirale
Federstahldraht

Wandstärke
ca. 0,75 mm

Temperatur
ca. -35°C bis ca. +80°C

Abriebfestigkeit ●●○○○
Chemische Beständigkeit ●●●●◐
Innenglätte ●●●●◐
Vakuumfestigkeit ●●●◐○
Flexibilität (Biegeradius) ●●●◐○

sehr gut (5 Punkte), schwach (0 Punkte)
Die Bewertungspunkte sind Richtwerte und keine zugesicherten Produkteigenschaften im rechtlichen Sinne.

elektrisch leitfähiger Industriestaubsaugerschlauch mit sehr guter chemischer Beständigkeit für Anwendungen in Ex-geschützten Bereichen, für feinkörnige Feststoffe, Flüssigkeiten oder Stäube

Gemäß ATEX 2014/34/EU und TRGS 727 zulässig zum pneumatischen Transport brennbarer Stäube/Schüttgüter (Zone 20, 21, 22 im Inneren), zur Aspiration brennbarer Stäube (Zone 20, 21, 22 im Inneren) und nicht brennbarer Stäube (keine oder Zone 22 im Inneren), zur Förderung von Gasen und brennbaren Flüssigkeiten (Zone 0, 1, 2 im Inneren), zur Förderung von Gasen und brennbaren Flüssigkeiten (Zone 0, 1, 2 außen). Die Metallspirale ist beidseitig zu erden (siehe technische Informationen

Verbindungselemente

20.1 foxi Spiral-Schelle

21.4 foxi Schraubmuffe EL

21.0 Verbinder, Reduzierungen

* Bezogen auf die Innenseite des Schlauchbogens. Alle technischen Daten beziehen sich auf eine Medium- und Umgebungstemperatur von +20 °C und sind Richtwerte. Technische Änderungen und Farbabweichungen vorbehalten.

11.4 foxiGarant PUR L

Innen-Ø ca. mm	Betriebsdruck ca. bar	Unterdruck ca. bar	Biegeradius ca. mm*	Außen-Ø ca. mm	Gewicht ca. kg/m	Längen in m	Artikel-Nr.
26 (1")	3,220	0,785	31	31	0,25	10 \ 15 \ 20	3210-026-101
32 (1 ¼")	2,520	0,711	40	40	0,35	10 \ 15 \ 20	3210-032-101
38 (1 ½")	2,100	0,662	46	46	0,39	10 \ 15 \ 20	3210-038-101
40	2,100	0,662	48	48	0,40	10 \ 15 \ 20	3210-040-101
45	1,840	0,588	53	53	0,42	10 \ 15 \ 20	3210-045-101
51 (2")	1,680	0,515	58	58	0,45	10 \ 15 \ 20	3210-051-101
55	1,540	0,441	63	63	0,51	10 \ 15 \ 20	3210-055-101
60	1,400	0,441	68	68	0,53	10 \ 15 \ 20	3210-060-101
63 (2 ½")	1,400	0,441	68	68	0,53	10 \ 15 \ 20	3210-063-101
65	1,260	0,368	73	73	0,64	10 \ 15 \ 20	3210-065-101
70	1,120	0,368	78	78	0,68	10 \ 15 \ 20	3210-070-101
76 (3")	1,120	0,294	84	84	0,72	10 \ 15 \ 20	3210-076-101
80	0,890	0,294	88	88	0,76	10 \ 15 \ 20	3210-080-101
90	0,840	0,221	99	99	0,88	10 \ 15 \ 20	3210-090-101
102 (4")	0,840	0,221	110	110	0,95	10 \ 15 \ 20	3210-102-101
110	0,700	0,221	119	119	1,03	10 \ 15 \ 20	3210-110-101
115	0,700	0,221	124	124	1,06	10 \ 15 \ 20	3210-115-101
120	0,700	0,221	129	129	1,12	10 \ 15 \ 20	3210-120-101
127 (5")	0,700	0,221	135	135	1,18	10 \ 15 \ 20	3210-127-101
130	0,560	0,221	139	139	1,20	10 \ 15	3210-130-101
140	0,560	0,147	149	149	1,38	10 \ 15	3210-140-101
152 (6")	0,560	0,147	161	161	1,48	10 \ 15	3210-152-101
160	0,560	0,147	170	170	1,74	10 \ 15	3210-160-101
170	0,420	0,147	180	180	1,80	10 \ 15	3210-170-101
175	0,420	0,147	185	185	1,85	10 \ 15	3210-175-101
180	0,420	0,147	190	190	1,90	10 \ 15	3210-180-101
203 (8")	0,420	0,147	214	214	2,30	10 \ 15	3210-203-101
225	0,280	0,074	235	235	2,55	10 \ 15	3210-225-101
250	0,280	0,074	260	260	3,02	10 \ 15	3210-250-101
254 (10")	0,280	0,074	260	264	3,05	10 \ 15	3210-254-101
275	0,280	0,074	284	284	3,11	10	3210-275-101
300	0,250	0,066	310	310	3,20	10	3210-300-101
315	0,250	0,066	325	325	3,32	10	3210-315-101
325	0,250	0,066	335	335	3,40	10	3210-325-101
350	0,130	0,066	360	360	3,60	10	3210-350-101
400	0,130	0,051	410	411	4,45	10	3210-400-101
450	0,130	0,051	460	461	5,06	10	3210-450-101
500	0,130	0,051	510	511	5,70	10	3210-500-101

Material
hoch abriebfestes Polyester Polyurethan

AS Ex AL — permanent antistatisch mit Oberflächenwiderstand $R_O < 10^9$ Ohm und spezifischen Widerstand $p < 2{,}5 * 10^8\ \Omega * m$

schwer entflammbar nach DIN 4102 B1

M — mikrobenfest und hydrolysestabilisiert

Spirale
Federstahldraht, verkupfert

Wandstärke
ca. 0,75 mm

Temperatur
ca. -40°C bis ca. +90°C, kurzzeitig bis ca. +125°C

Abriebfestigkeit ●●●◐○
Chemische Beständigkeit ●●●○○
Innenglätte ●●●●◐
Vakuumfestigkeit ●●●◐○
Flexibilität (Biegeradius) ●●●●◐

sehr gut (5 Punkte), schwach (0 Punkte)
Die Bewertungspunkte sind Richtwerte und keine zugesicherten Produkteigenschaften im rechtlichen Sinne.

abriebfester Industriestaubsaugerschlauch für Geräte mit geringerer Vakuumfestigkeit, extrem flexibel und leichte Handführung, für feinkörnige Feststoffe, Pulver

Gemäß ATEX 2014/34/EU und TRGS 727 zulässig zum pneumatischen Transport brennbarer Stäube/Schüttgüter (Zone 20, 21, 22 im Inneren), zur Aspiration brennbarer Stäube (Zone 20, 21, 22 im Inneren) und nicht brennbarer Stäube (keine oder Zone 22 im Inneren), zur Förderung von Gasen und brennbaren Flüssigkeiten (Zone 1 und Zone 2 außen). Die Metallspirale ist beidseitig zu erden (siehe technische Informationen).

Verbindungselemente

20.1 foxi Spiral-Schelle

21.4 foxi Schraubmuffe EL

21.0 Verbinder, Reduzierungen

* Bezogen auf die Innenseite des Schlauchbogens. Alle technischen Daten beziehen sich auf eine Medium- und Umgebungstemperatur von +20 °C und sind Richtwerte. Technische Änderungen und Farbabweichungen vorbehalten.

11.5 foxiGarant PUR L-EL

Innen-Ø ca. mm	Betriebsdruck ca. bar	Unterdruck ca. bar	Biegeradius ca. mm*	Außen-Ø ca. mm	Gewicht ca. kg/m	Längen in m	Artikel-Nr.
26 (1")	2,100	0,662	48	34	0,33	10 \ 15	2213-026-103
32 (1 ¼")	2,100	0,662	50	40	0,37	10 \ 15	2213-032-103
38 (1 ½")	2,100	0,662	50	46	0,39	10 \ 15	2213-038-103
40	2,100	0,662	52	48	0,40	10 \ 15	2213-040-103
45	1,840	0,588	57	53	0,42	10 \ 15	2213-045-103
51 (2")	1,680	0,515	62	58	0,45	10 \ 15	2213-051-103
55	1,540	0,441	67	63	0,51	10 \ 15	2213-055-103
60	1,400	0,441	72	68	0,53	10 \ 15	2213-060-103
65	1,260	0,368	77	73	0,64	10 \ 15	2213-065-103
70	1,120	0,368	82	78	0,68	10 \ 15	2213-070-103
76 (3")	1,120	0,294	88	84	0,72	10 \ 15	2213-076-103
80	0,980	0,294	92	88	0,76	10 \ 15	2213-080-103
102 (4")	0,840	0,221	114	110	0,95	10 \ 15	2213-102-103
110	0,700	0,221	123	119	1,03	10 \ 15	2213-110-103
120	0,700	0,221	132	129	1,12	10 \ 15	2213-120-103
127 (5")	0,700	0,221	139	135	1,18	10 \ 15	2213-127-103
140	0,560	0,147	153	149	1,38	10 \ 15	2213-140-103
152 (6")	0,560	0,147	165	161	1,48	10 \ 15	2213-152-103
160	0,560	0,147	174	170	1,74	10 \ 15	2213-160-103
175	0,420	0,147	189	185	1,85	10 \ 15	2213-175-103
180	0,420	0,147	195	190	1,90	10 \ 15	2213-180-103
203 (8")	0,420	0,147	224	214	2,30	10 \ 15	2213-203-103
225	0,280	0,074	245	235	2,55	10	2213-225-103
250	0,280	0,074	270	260	3,02	10	2213-250-103
254 (10")	0,280	0,074	270	268	3,06	10	2213-250-103
275	0,280	0,074	294	284	3,11	10	2213-275-103
300	0,250	0,066	320	310	3,20	10	2213-300-103
315	0,250	0,066	335	325	3,32	10	2213-315-103
325	0,250	0,066	345	335	3,40	10	2213-325-103
350	0,130	0,066	370	360	3,60	10	2213-350-103
400	0,130	0,051	420	411	4,45	10	2213-400-103
450	0,130	0,051	470	461	5,06	10	2213-450-103
500	0,130	0,051	520	511	5,70	10	2213-500-103

Material
hoch abriebfestes Polyester Polyurethan

EC Ex EL

elektrisch leitfähig mit Oberflächenwiderstand $R_O \leq 10^3$ Ohm und spezifischen Widerstand $p < 10^4\ \Omega * m$

Spirale
Federstahldraht

Wandstärke
ca. 0,75 mm

Temperatur
ca. -40°C bis ca. +90°C, kurzzeitig bis ca. +125°C

Abriebfestigkeit ●●●◐○
Chemische Beständigkeit ●●●○○
Innenglätte ●●●●◐
Vakuumfestigkeit ●●●◐○
Flexibilität (Biegeradius) ●●●●○

sehr gut (5 Punkte), schwach (0 Punkte)
Die Bewertungspunkte sind Richtwerte und keine zugesicherten Produkteigenschaften im rechtlichen Sinne.

abriebfester und elektrisch leitfähiger Industriestaubsaugerschlauch für Anwendungen in Ex-geschützen Bereichen, für abrasive feinkörnige Feststoffe und Pulver

Gemäß ATEX 2014/34/EU und TRGS 727 zulässig zum pneumatischen Transport brennbarer Stäube/Schüttgüter (Zone 20, 21, 22 im Inneren), zur Aspiration brennbarer Stäube (Zone 20, 21, 22 im Inneren) und nicht brennbarer Stäube (keine oder Zone 22 im Inneren), zur Förderung von Gasen und brennbaren Flüssigkeiten (Zone 0, 1, 2 im Inneren), zur Förderung von Gasen und brennbaren Flüssigkeiten (Zone 0, 1, 2 außen). Die Metallspirale ist beidseitig zu erden (siehe technische Informationen).

Verbindungselemente

20.1 foxi Spiral-Schelle

21.4 foxi Schraubmuffe EL

21.0 Verbinder, Reduzierungen

* Bezogen auf die Innenseite des Schlauchbogens. Alle technischen Daten beziehen sich auf eine Medium- und Umgebungstemperatur von +20 °C und sind Richtwerte. Technische Änderungen und Farbabweichungen vorbehalten.

11.6 foxiGarant PUR H

Innen-Ø ca. mm	Betriebsdruck ca. bar	Unterdruck ca. bar	Biegeradius ca. mm*	Außen-Ø ca. mm	Gewicht ca. kg/m	Längen in m	Artikel-Nr.
16	4,500	0,922	40	22	0,18	10 \ 15 \ 20	3310-016-101
18	4,350	0,922	41	24	0,20	10 \ 15 \ 20	3310-018-101
20	4,300	0,922	43	26	0,22	10 \ 15 \ 20	3310-020-101
26 (1")	4,160	0,922	47	33	0,29	10 \ 15 \ 20	3310-026-101
32 (1 ¼")	3,250	0,922	60	41	0,39	10 \ 15 \ 20	3310-032-101
38 (1 ½")	3,120	0,824	69	47	0,46	10 \ 15 \ 20	3310-038-101
40	3,000	0,819	72	49	0,49	10 \ 15 \ 20	3310-040-101
45	2,950	0,809	80	55	0,55	10 \ 15 \ 20	3310-045-101
51 (2")	2,900	0,785	87	61	0,71	10 \ 15 \ 20	3310-051-101
55	2,750	0,760	95	65	0,77	10 \ 15 \ 20	3310-055-101
60	2,550	0,735	102	70	0,84	10 \ 15 \ 20	3310-060-101
63 (2 ½")	2,550	0,735	102	70	0,84	10 \ 15 \ 20	3310-063-101
65	2,400	0,662	112	75	0,91	10 \ 15 \ 20	3310-065-101
70	2,250	0,662	117	80	0,97	10 \ 15 \ 20	3310-070-101
76 (3")	2,000	0,588	126	87	1,06	10 \ 15 \ 20	3310-076-101
80	2,000	0,588	132	91	1,11	10 \ 15 \ 20	3310-080-101
85	1,650	0,515	145	97	1,20	10 \ 15 \ 20	3310-085-101
90	1,650	0,515	149	101	1,25	10 \ 15 \ 20	3310-090-101
102 (4")	1,500	0,441	165	112	1,48	10 \ 15 \ 20	3310-102-101
110	1,350	0,441	179	121	1,61	10 \ 15 \ 20	3310-110-101
115	1,350	0,441	179	121	1,70	10 \ 15 \ 20	3310-115-101
120	1,300	0,306	194	131	1,75	10 \ 15 \ 20	3310-120-101
127 (5")	1,300	0,306	203	138	1,91	10 \ 15 \ 20	3310-127-101
130	1,300	0,306	209	141	1,96	10 \ 15	3310-130-101
140	1,050	0,245	224	151	2,11	10 \ 15	3310-140-101
152 (6")	1,050	0,245	242	163	2,29	10 \ 15	3310-152-101
160	0,900	0,245	255	171	2,51	10 \ 15	3310-160-101
170	0,900	0,184	270	181	2,67	10 \ 15	3310-170-101
175	0,900	0,184	278	186	2,74	10 \ 15	3310-175-101
180	0,750	0,184	285	191	2,82	10 \ 15	3310-180-101
203 (8")	0,750	0,184	321	215	3,30	10 \ 15	3310-203-101
225	0,600	0,123	353	237	3,65	10 \ 15	3310-225-101
250	0,600	0,123	390	263	3,84	10 \ 15	3310-250-101
254 (10")	0,600	0,123	390	267	3,84	10 \ 15	3310-254-101
275	0,450	0,123	426	288	4,22	10	3310-275-101
300	0,450	0,123	465	313	4,94	10	3310-300-101
315	0,450	0,123	488	328	5,19	10	3310-315-101
325	0,450	0,123	503	338	5,35	10	3310-325-101
350	0,450	0,123	540	363	6,96	10	3310-350-101
400	0,300	0,066	615	413	7,95	10	3310-400-101
450	0,300	0,066	690	463	8,94	10	3310-450-101
500	0,300	0,066	765	513	9,93	10	3310-500-101

Material
hoch abriebfestes Polyester
Polyurethan

permanent antistatisch mit Oberflächenwiderstand $R_O < 10^9$ Ohm und spezifischen Widerstand $p < 2{,}5 * 10^8\ \Omega * m$

schwer entflammbar nach DIN 4102 B1

mikrobenfest und hydrolysestabilisiert

Spirale
Federstahldraht, verkupfert

Wandstärke
ca. 1,45 mm

Temperatur
ca. -40°C bis ca. +90°C, kurzzeitig bis ca. +125°C

Abriebfestigkeit ●●●●○
Chemische Beständigkeit ●●●○○
Innenglätte ●●●●◐
Vakuumfestigkeit ●●●●○
Flexibilität (Biegeradius) ●●●●◐

sehr gut (5 Punkte), schwach (0 Punkte)
Die Bewertungspunkte sind Richtwerte und keine zugesicherten Produkteigenschaften im rechtlichen Sinne.

innen glatter Absaug- und Förderschlauch für abrasive, grobkörnige Feststoffe wie Strahlmittel, Metallspäne, Beton- oder Zementstäube

Gemäß ATEX 2014/34/EU und TRGS 727 zulässig zum pneumatischen Transport brennbarer Stäube/Schüttgüter (Zone 20, 21, 22 im Inneren), zur Aspiration brennbarer Stäube (Zone 20, 21, 22 im Inneren) und nicht brennbarer Stäube (keine oder Zone 22 im Inneren), zur Förderung von Gasen und brennbaren Flüssigkeiten (Zone 1 und Zone 2 außen). Die Metallspirale ist beidseitig zu erden (siehe technische Informationen).

Verbindungselemente

20.2 foxi Pro-Spiral-Schelle

21.4 foxi Schraubmuffe EL

21.0 Verbinder, Reduzierungen

* Bezogen auf die Innenseite des Schlauchbogens. Alle technischen Daten beziehen sich auf eine Medium- und Umgebungstemperatur von +20 °C und sind Richtwerte. Technische Änderungen und Farbabweichungen vorbehalten.

11.7 foxiGarant PUR H-EL

Innen-Ø ca. mm	Betriebsdruck ca. bar	Unterdruck ca. bar	Biegeradius ca. mm*	Außen-Ø ca. mm	Gewicht ca. kg/m	Längen in m	Artikel-Nr.
38 (1 ½")	3,120	0,824	74	47	0,46	10 \ 15	2313-038-103
40	3,000	0,819	77	49	0,49	10 \ 15	2313-040-103
45	2,950	0,809	85	55	0,55	10 \ 15	2313-045-103
51 (2")	2,900	0,785	92	61	0,77	10 \ 15	2313-051-103
60	2,550	0,735	107	70	0,84	10 \ 15	2313-060-103
65	2,400	0,662	119	75	0,91	10 \ 15	2313-065-103
70	2,250	0,662	122	80	0,97	10 \ 15	2313-070-103
76 (3")	2,000	0,588	131	87	1,06	10 \ 15	2313-076-103
80	2,000	0,588	137	91	1,25	10 \ 15	2313-080-103
102 (4")	1,500	0,441	170	112	1,48	10 \ 15	2313-102-103
110	1,350	0,441	184	121	1,68	10 \ 15	2313-110-103
120	1,300	0,306	199	131	1,75	10 \ 15	2313-120-103
127 (5")	1,300	0,306	208	138	1,96	10 \ 15	2313-127-103
140	1,050	0,245	229	151	2,11	10 \ 15	2313-140-103
152 (6")	1,050	0,245	247	163	2,29	10 \ 15	2313-152-103
160	0,900	0,245	260	171	2,67	10 \ 15	2313-160-103
175	0,900	0,184	283	186	2,74	10 \ 15	2313-175-103
180	0,750	0,184	290	191	2,82	10 \ 15	2313-180-103
203 (8")	0,750	0,184	326	215	3,30	10 \ 15	2313-203-103
225	0,600	0,123	358	237	3,65	10	2313-225-103
250	0,600	0,123	395	263	3,84	10	2313-250-103
254 (10")	0,600	0,123	395	267	3,84	10	2313-254-103
275	0,450	0,123	431	288	4,30	10	2313-275-103
300	0,450	0,123	465	313	4,94	10	2313-300-103
315	0,450	0,123	498	328	5,19	10	2313-315-103
325	0,450	0,123	513	338	5,35	10	2313-325-103
350	0,450	0,123	550	363	6,96	10	2313-350-103
400	0,300	0,066	625	413	7,95	10	2313-400-103
450	0,300	0,066	700	463	8,94	10	2313-450-103
500	0,300	0,066	775	513	9,93	10	2313-500-103

Material
hoch abriebfestes Polyester Polyurethan

EC Ex EL

elektrisch leitfähig mit Oberflächenwiderstand $R_O \leq 10^3$ Ohm und spezifischen Widerstand $p < 10^4\ \Omega * m$

Spirale
Federstahldraht

Wandstärke
ca. 1,45 mm

Temperatur
ca. -40°C bis ca. +90°C, kurzzeitig bis ca. +125°C

Abriebfestigkeit ●●●●○
Chemische Beständigkeit ●●●○○
Innenglätte ●●●●◐
Vakuumfestigkeit ●●●●○
Flexibilität (Biegeradius) ●●●◐○

sehr gut (5 Punkte), schwach (0 Punkte)
Die Bewertungspunkte sind Richtwerte und keine zugesicherten Produkteigenschaften im rechtlichen Sinne.

elektrisch leitfähiger Absaug- und Gebläseschlauch mit glatter Innenwandung für abrasive, grobkörnige Feststoffe in Ex-geschützten Bereichen, für Geräte mit höherer Vakuumbeständigkeit

Gemäß ATEX 2014/34/EU und TRGS 727 zulässig zum pneumatischen Transport brennbarer Stäube/Schüttgüter (Zone 20, 21, 22 im Inneren), zur Aspiration brennbarer Stäube (Zone 20, 21, 22 im Inneren) und nicht brennbarer Stäube (keine oder Zone 22 im Inneren), zur Förderung von Gasen und brennbaren Flüssigkeiten (Zone 0, 1, 2 im Inneren), zur Förderung von Gasen und brennbaren Flüssigkeiten (Zone 0, 1, 2 außen). Die Metallspirale ist beidseitig zu erden (siehe technische Informationen).

Verbindungselemente

20.2 foxi Pro-Spiral-Schelle

21.4 foxi Schraubmuffe EL

21.0 Verbinder, Reduzierungen

* Bezogen auf die Innenseite des Schlauchbogens. Alle technischen Daten beziehen sich auf eine Medium- und Umgebungstemperatur von +20 °C und sind Richtwerte. Technische Änderungen und Farbabweichungen vorbehalten.

12.0 Lebensmittelschläuche

12.1 foxiPremium PUR-Flat	Wandstärke ca. 1,0-1,2 mm	antistatisch < 10^9 Ohm, ohne Spirale, Auslaufschlauch für Siebmaschinen, an Verladestationen
12.2 foxiPremium PUR SL	Wandstärke ca. 0,55 mm	antistatisch < 10^9 Ohm, sehr leichter und stauchbarer Absaugschlauch für Luft/Stäube, für Absaugarme, Entstaubungsanlagen, als Auslaufschlauch
12.3 foxiPremium PUR L	Wandstärke ca. 0,75 mm	antistatisch < 10^9 Ohm, leichter, innen glatter Absaugschlauch für feinkörnige Feststoffe, Pulver, Mehl, Kaffee, als Auslaufschlauch an Verladestationen
12.4 foxiPremium PUR L /VA	Wandstärke ca. 0,75 mm	antistatisch < 10^9 Ohm, leichter, innen glatter Absaugschlauch, mit Edelstahlspirale (Werkstoff INOX 1.4310)
12.5 foxiPremium Induvac L	Wandstärke ca. 0,75 mm	optimierte Ausführung von foxiPremium PUR L, innen extrem glatt, sehr flexibel, antistatisch < 10^9 Ohm, Saugschlauch für Anwendungen, die eine sehr glatte Innenseele erfordern
12.6 foxiPremium PUR H	Wandstärke ca. 1,45 mm	antistatisch < 10^9 Ohm, innen glatt, sehr abriebfest, als Absaug- und Gebläseschlauch für grobkörnige Lebensmittel wie Reis, Zucker, gefrorene Lebensmittel, gute Vakuumfestigkeit, für Misch- und Dosiersysteme
12.7 foxiPremium PUR H /VA	Wandstärke ca. 1,45 mm	antistatisch < 10^9 Ohm, innen glatt, sehr abriebfest, mit Edelstahlspirale (Werkstoff INOX 1.4310)
12.8 foxiPremium Induvac H	Wandstärke ca. 1,6 mm	optimierte Ausführung von foxiPremium PUR H, höhere Druck- und Vakuumfestigkeit, sehr glatte Innenwandung, sehr flexibel, antistatisch < 10^9 Ohm, Saug- und Förderschlauch für Anwendungen, die eine sehr glatte Innenseele erfordern
12.9 foxiPremium PUR XL	Wandstärke ca. 2,5 mm	antistatisch < 10^9 Ohm, innen glatt, für sehr abrasive Feststoffe, hohe Vakuumfestigkeit, für Anwendungen mit hohem Materialdurchsatz, für Misch- und Dosiersysteme, als Silo- und Verladeschlauch

12.10 foxiPremium PUR XL /VA	Wandstärke ca. 2,5 mm	antistatisch < 10^9 Ohm, innen glatt, mit Edelstahlspirale (Werkstoff INOX 1.4310)
12.11 foxiPremium PUR XXL	Wandstärke ca. 3,5 mm	antistatisch < 10^9 Ohm, innen sehr glatt, hohe Flexibilität, leichte Reinigung aufgrund der sehr guten Innenglätte, extrem abriebfest, für hohes Fördervolumen, für sehr abrasive Feststoffe, als Silo- und Verladeschlauch
12.12 foxiPremium PUR XXL /VA	Wandstärke ca. 3,5 mm	antistatisch < 10^9 Ohm, innen sehr glatt, mit Edelstahlspirale (Werkstoff INOX 1.4310))
12.13 foxiMulti PTFE	Temperatur bis ca. +250°C/270°C	einlagig, stauchbar, Absaugschlauch für aggressive Luft/Dämpfe/Gase/ Lösemittel, für Abfüll- und Verladestationen

Alle technischen Daten beziehen sich auf eine Medium- und Umgebungstemperatur von +20 °C und sind Richtwerte.
Technische Änderungen und Farbabweichungen vorbehalten.

12.1 foxiPremium PUR-Flat

Innen-Ø ca. mm	Gewicht ca. kg/m	Längen in m **	Artikel-Nr.
50	0,30	5	22210-050-101
60	0,35	5	22210-060-101
65	0,38	5	22210-065-101
70	0,40	5	22210-070-101
75	0,43	5	22210-075-101
80	0,48	5	22210-080-101
90	0,56	5	22210-090-101
100	0,61	5	22210-100-101
110	0,67	5	22210-110-101
120	0,73	5	22210-120-101
125	0,76	5	22210-125-101
140	0,85	5	22210-140-101
150	0,91	5	22210-150-101
160	0,96	5	22210-160-101
170	1,04	5	22210-170-101
175	1,07	5	22210-175-101
180	1,12	5	22210-180-101
200	1,18	5	22210-200-101
225	1,36	5	22210-225-101
250	1,50	5	22210-250-101
275	1,63	5	22210-275-101
280	1,69	5	22210-280-101
300	1,80	5	22210-300-101
315	1,89	5	22210-315-101
350	2,10	5	22210-350-101
400	2,45	5	22210-400-101

** Mindestbestellmenge: 10 m pro Abmessung

Material
hoch abriebfestes Polyester Polyurethan

AS Ex AL — permanent antistatisch mit Oberflächenwiderstand $R_O < 10^9$ Ohm

FDA — Wandung entspricht den Anforderungen der FDA 21 CFR § 177.2600 und ist konform der VO 10/2011/EU

Spirale
keine

Wandstärke
ca. 1,0-1,2 mm

Temperatur
ca. -20°C bis ca. +90°C/ kurzzeitig bis ca. +125°C

Abriebfestigkeit ●●●●○
Innenglätte ●●●○○
Stauchbarkeit ○○○○○
Vakuumfestigkeit ○○○○○
Flexibilität (Biegeradius) ○○○○○

sehr gut (5 Punkte), schwach (0 Punkte)
Die Bewertungspunkte sind Richtwerte und keine zugesicherten Produkteigenschaften im rechtlichen Sinne.

vibrationsfester Auslaufschlauch ohne Spirale für Siebmaschinen, Verladestationen, als Kompensator oder Faltenbalg einsetzbar

Verbindungselemente

20.5 foxi Rundbolzenschelle

21.0 Verbinder, Reduzierungen

12.2 foxiPremium PUR SL

Innen-Ø ca. mm	Betriebsdruck ca. bar	Unterdruck ca. bar	Biegeradius ca. mm*	Außen-Ø ca. mm	Gewicht ca. kg/m	Längen in m	Artikel-Nr.
38 (1 ½")	0,850	0,250	20	44	0,26	10 \ 15	1118-038-101
40	0,820	0,240	20	46	0,28	10 \ 15 \ 20	1118-040-101
51 (2")	0,780	0,201	25	57	0,30	10 \ 15 \ 20	1118-051-101
60	0,760	0,186	35	68	0,35	10 \ 15 \ 20	1118-060-101
65	0,680	0,157	38	73	0,38	10 \ 15 \ 20	1118-065-101
70	0,610	0,157	40	78	0,41	10 \ 15 \ 20	1118-070-101
76 (3")	0,610	0,127	43	83	0,50	10 \ 15 \ 20	1118-076-101
80	0,530	0,127	45	88	0,53	10 \ 15 \ 20	1118-080-101
90	0,460	0,093	50	99	0,65	10 \ 15 \ 20	1118-090-101
102 (4")	0,460	0,093	55	108	0,67	10 \ 15 \ 20	1118-102-101
110	0,300	0,093	60	119	0,73	10 \ 15 \ 20	1118-110-101
120	0,300	0,093	65	129	0,79	10 \ 15 \ 20	1118-120-101
127 (5")	0,300	0,093	68	134	0,83	10 \ 15 \ 20	1118-127-101
140	0,300	0,064	75	149	0,86	10 \ 15 \ 20	1118-140-101
152 (6")	0,300	0,064	80	159	0,89	10 \ 15 \ 20	1118-152-101
160	0,300	0,064	85	169	1,05	10 \ 15	1118-160-101
170	0,230	0,064	90	179	1,09	10 \ 15	1118-170-101
175	0,230	0,064	93	184	1,11	10 \ 15	1118-175-101
180	0,230	0,064	95	189	1,13	10 \ 15	1118-180-101
203 (8")	0,230	0,064	105	210	1,25	10 \ 15	1118-203-101
225	0,150	0,029	118	235	1,41	10 \ 15	1118-225-101
250	0,150	0,029	130	252	1,49	10 \ 15	1118-250-101
254 (10")	0,150	0,029	130	260	1,49	10 \ 15	1118-254-101
275	0,150	0,029	143	285	1,64	10 \ 15	1118-275-101
280	0,150	0,029	145	290	1,67	10 \ 15	1118-280-101
300	0,140	0,028	155	310	1,78	10	1118-300-101
315	0,130	0,026	162	325	1,85	10	1118-315-101
350	0,120	0,025	180	360	2,44	10	1118-350-101
400	0,120	0,025	210	410	3,04	10	1118-400-101

Material
hoch abriebfestes Polyester Polyurethan

permanent antistatisch mit Oberflächenwiderstand $R_O < 10^9$ Ohm und spezifischen Widerstand $p < 2{,}5 * 10^8\ \Omega * m$

Wandung entspricht den Anforderungen der FDA 21 CFR § 177.2600 und ist konform der VO 10/2011/EU

Spirale
Federstahldraht, verkupfert

Wandstärke
ca. 0,55 mm

Temperatur
ca. -40°C bis ca. +90°C, kurzzeitig bis ca. +125°C

Abriebfestigkeit ●●●○○
Innenglätte ●●○○○
Stauchbarkeit ●●●●●
Vakuumfestigkeit ●●●◐○
Flexibilität (Biegeradius) ●●●●●

sehr gut (5 Punkte), schwach (0 Punkte)
Die Bewertungspunkte sind Richtwerte und keine zugesicherten Produkteigenschaften im rechtlichen Sinne.

sehr leichter und flexibler Absaugschlauch für Luft, Stäube oder flüssige Medien, zur Installation an Absaugarmen oder Entstaubungsanlagen, an Abfüllstationen, stauchbar

Gemäß ATEX 2014/34/EU und TRGS 727 zulässig zum pneumatischen Transport brennbarer Stäube/Schüttgüter (Zone 20, 21, 22 im Inneren), zur Aspiration brennbarer Stäube (Zone 20, 21, 22 im Inneren) und nicht brennbarer Stäube (keine oder Zone 22 im Inneren), zur Förderung von Gasen (Zone 1 und Zone 2 außen). Die Metallspirale ist beidseitig zu erden (siehe technische Informationen).

Verbindungselemente

20.1 foxi Spiral-Schelle

21.0 Verbinder, Reduzierungen

* Bezogen auf die Innenseite des Schlauchbogens. Alle technischen Daten beziehen sich auf eine Medium- und Umgebungstemperatur von +20 °C und sind Richtwerte. Technische Änderungen und Farbabweichungen vorbehalten.

12.3 foxiPremium PUR L

Innen-Ø ca. mm	Betriebsdruck ca. bar	Unterdruck ca. bar	Biegeradius ca. mm*	Außen-Ø ca. mm	Gewicht ca. kg/m	Längen in m	Artikel-Nr.
26 (1")	3,220	0,785	31	31	0,25	10 \ 15 \ 20	3218-026-101
32 (1 ¼")	2,520	0,711	40	40	0,35	10 \ 15 \ 20	3218-032-101
38 (1 ½")	2,100	0,662	46	46	0,39	10 \ 15 \ 20	3218-038-101
40	2,100	0,662	48	48	0,40	10 \ 15 \ 20	3218-040-101
45	1,840	0,588	53	53	0,42	10 \ 15 \ 20	3218-045-101
51 (2")	1,680	0,515	58	58	0,45	10 \ 15 \ 20	3218-051-101
55	1,540	0,441	63	63	0,51	10 \ 15 \ 20	3218-055-101
60	1,400	0,441	68	68	0,53	10 \ 15 \ 20	3218-060-101
63 (2 ½")	1,400	0,441	68	68	0,53	10 \ 15 \ 20	3218-063-101
65	1,260	0,368	73	73	0,64	10 \ 15 \ 20	3218-065-101
70	1,120	0,368	78	78	0,68	10 \ 15 \ 20	3218-070-101
76 (3")	1,120	0,294	84	84	0,72	10 \ 15 \ 20	3218-076-101
80	0,890	0,294	88	88	0,76	10 \ 15 \ 20	3218-080-101
90	0,840	0,221	99	99	0,88	10 \ 15 \ 20	3218-090-101
102 (4")	0,840	0,221	110	110	0,95	10 \ 15 \ 20	3218-102-101
110	0,700	0,221	119	119	1,03	10 \ 15	3218-110-101
115	0,700	0,221	124	124	1,06	10 \ 15	3218-115-101
120	0,700	0,221	129	129	1,12	10 \ 15	3218-120-101
127 (5")	0,700	0,221	135	135	1,18	10 \ 15	3218-127-101
130	0,560	0,221	139	139	1,20	10 \ 15	3218-130-101
140	0,560	0,147	149	149	1,38	10 \ 15	3218-140-101
152 (6")	0,560	0,147	161	161	1,48	10 \ 15	3218-152-101
160	0,560	0,147	170	170	1,74	10 \ 15	3218-160-101
170	0,420	0,147	180	180	1,80	10 \ 15	3218-170-101
175	0,420	0,147	185	185	1,85	10 \ 15	3218-175-101
180	0,420	0,147	190	190	1,90	10 \ 15	3218-180-101
203 (8")	0,420	0,147	214	214	2,30	10 \ 15	3218-203-101
225	0,280	0,074	235	235	2,55	10 \ 15	3218-225-101
250	0,280	0,074	260	260	3,02	10 \ 15	3218-250-101
254 (10")	0,280	0,074	260	260	3,02	10 \ 15	3218-254-101
275	0,280	0,074	284	284	3,11	10	3218-275-101
300	0,250	0,066	310	310	3,20	10	3218-300-101
315	0,250	0,066	325	325	3,32	10	3218-315-101
325	0,250	0,066	335	335	3,40	10	3218-325-101
350	0,130	0,066	360	360	3,60	10	3218-350-101
400	0,130	0,051	410	411	4,45	10	3218-400-101
450	0,130	0,051	460	461	5,06	10	3218-450-101
500	0,130	0,051	510	511	5,70	10	3218-500-101

Material
hoch abriebfestes Polyester Polyurethan

permanent antistatisch mit Oberflächenwiderstand $R_O < 10^9$ Ohm und spezifischen Widerstand $p < 2{,}5 * 10^8\ \Omega * m$

Wandung entspricht den Anforderungen der FDA 21 CFR § 177.2600 und ist konform der VO 10/2011/EU

Spirale
Federstahldraht, verkupfert

Wandstärke
ca. 0,75mm

Temperatur
ca. -40°C bis ca. +90°C, kurzzeitig bis ca. +125°C

Abriebfestigkeit
Innenglätte
Stauchbarkeit
Vakuumfestigkeit
Flexibilität (Biegeradius)

sehr gut (5 Punkte), schwach (0 Punkte)
Die Bewertungspunkte sind Richtwerte und keine zugesicherten Produkteigenschaften im rechtlichen Sinne.

sehr flexibler und innen glatter Absaugschlauch für Stäube oder feinkörnige Lebensmittel wie Tablettenpulver, Mehl, Kakao, Kaffee, als Auslaufschlauch an Verladestationen Produktvariante: mit Edelstahlspirale lieferbar (siehe Register 12.4)

Gemäß ATEX 2014/34/EU und TRGS 727 zulässig zum pneumatischen Transport brennbarer Stäube/Schüttgüter (Zone 20, 21, 22 im Inneren), zur Aspiration brennbarer Stäube (Zone 20, 21, 22 im Inneren) und nicht brennbarer Stäube (keine oder Zone 22 im Inneren), zur Förderung von Gasen und brennbaren Flüssigkeiten (Zone 1 und Zone 2 außen). Die Metallspirale ist beidseitig zu erden (siehe technische Informationen).

Verbindungselemente

20.1 foxi Spiral-Schelle

21.0 Verbinder, Reduzierungen

22.0 Kupplungen, Flansche

* Bezogen auf die Innenseite des Schlauchbogens. Alle technischen Daten beziehen sich auf eine Medium- und Umgebungstemperatur von +20 °C und sind Richtwerte. Technische Änderungen und Farbabweichungen vorbehalten.

12.4 foxiPremium PUR L /VA

Innen-Ø ca. mm	Betriebsdruck ca. bar	Unterdruck ca. bar	Biegeradius ca. mm*	Außen-Ø ca. mm	Gewicht ca. kg/m	Längen in m	Artikel-Nr.
26 (1")	3,220	0,785	31	31	0,25	10 \ 15 \ 20	3218-026-999
32 (1 ¼")	2,520	0,711	40	40	0,35	10 \ 15 \ 20	3218-032-999
38 (1 ½")	2,100	0,662	46	46	0,39	10 \ 15 \ 20	3218-038-999
40	2,100	0,662	48	48	0,40	10 \ 15 \ 20	3218-040-999
45	1,840	0,588	53	53	0,42	10 \ 15 \ 20	3218-045-999
51 (2")	1,680	0,515	58	58	0,45	10 \ 15 \ 20	3218-051-999
55	1,540	0,441	63	63	0,51	10 \ 15 \ 20	3218-055-999
60	1,400	0,441	68	68	0,53	10 \ 15 \ 20	3218-060-999
63 (2 ½")	1,400	0,441	68	68	0,53	10 \ 15 \ 20	3218-063-999
65	1,260	0,368	73	73	0,64	10 \ 15 \ 20	3218-065-999
70	1,120	0,368	78	78	0,68	10 \ 15 \ 20	3218-070-999
76 (3")	1,120	0,294	84	84	0,72	10 \ 15 \ 20	3218-076-999
80	0,890	0,294	88	88	0,76	10 \ 15 \ 20	3218-080-999
90	0,840	0,221	99	99	0,88	10 \ 15 \ 20	3218-090-999
102 (4")	0,840	0,221	110	110	0,95	10 \ 15 \ 20	3218-102-999
110	0,700	0,221	119	119	1,03	10 \ 15	3218-110-999
115	0,700	0,221	124	124	1,06	10 \ 15	3218-115-999
120	0,700	0,221	129	129	1,12	10 \ 15	3218-120-999
127 (5")	0,700	0,221	135	135	1,18	10 \ 15	3218-127-999
130	0,560	0,221	139	139	1,20	10 \ 15	3218-130-999
140	0,560	0,147	149	149	1,38	10 \ 15	3218-140-999
152 (6")	0,560	0,147	161	161	1,48	10 \ 15	3218-152-999
160	0,560	0,147	170	170	1,74	10 \ 15	3218-160-999
170	0,420	0,147	180	180	1,80	10 \ 15	3218-170-999
175	0,420	0,147	185	185	1,85	10 \ 15	3218-175-999
180	0,420	0,147	190	190	1,90	10 \ 15	3218-180-999
203 (8")	0,420	0,147	214	214	2,30	10 \ 15	3218-203-999

Material
hoch abriebfestes Polyester Polyurethan

permanent antistatisch mit Oberflächenwiderstand $R_O < 10^9$ Ohm und spezifischen Widerstand $p < 2{,}5 * 10^8\ \Omega * m$

Schlauch entspricht den Anforderungen der FDA 21 CFR § 177.2600 und ist konform der VO 10/2011/EU – Simulanz E (Kontaktzeiten gemäß Prüfbericht)

Spirale
Edelstahldraht
(Werkstoff INOX 1.4301)

Wandstärke
ca. 0,75mm

Temperatur
ca. -40°C bis ca. +90°C, kurzzeitig bis ca. +125°C

Abriebfestigkeit
Innenglätte
Stauchbarkeit
Vakuumfestigkeit
Flexibilität (Biegeradius)

sehr gut (5 Punkte), schwach (0 Punkte)
Die Bewertungspunkte sind Richtwerte und keine zugesicherten Produkteigenschaften im rechtlichen Sinne.

sehr flexibler und innen glatter Absaugschlauch für Stäube oder feinkörnige Lebensmittel wie Tablettenpulver, Mehl, Kakao, Kaffee, als Auslaufschlauch an Verladestationen, keine Kontaminierungsgefahr wegen Edelstahlspirale

Gemäß ATEX 2014/34/EU und TRGS 727 zulässig zum pneumatischen Transport brennbarer Stäube/Schüttgüter (Zone 20, 21, 22 im Inneren), zur Aspiration brennbarer Stäube (Zone 20, 21, 22 im Inneren) und nicht brennbarer Stäube (keine oder Zone 22 im Inneren), zur Förderung von Gasen und brennbaren Flüssigkeiten (Zone 1 und Zone 2 außen). Die Metallspirale ist beidseitig zu erden (siehe technische Informationen).

Verbindungselemente

20.1 foxi Spiral-Schelle

21.0 Verbinder, Reduzierungen

22.0 Kupplungen, Flansche

* Bezogen auf die Innenseite des Schlauchbogens. Alle technischen Daten beziehen sich auf eine Medium- und Umgebungstemperatur von +20 °C und sind Richtwerte. Technische Änderungen und Farbabweichungen vorbehalten.

12.5 foxiPremium Induvac L

Innen-Ø ca. mm	Betriebsdruck ca. bar	Unterdruck ca. bar	Biegeradius ca. mm*	Außen-Ø ca. mm	Gewicht ca. kg/m	Längen in m	Artikel-Nr.
26 (1")	2,700	0,850	40	34	0,45	10 \ 15 \ 20	3218-026-201
32 (1 ¼")	2,700	0,850	40	40	0,6	10 \ 15 \ 20	3218-032-201
38 (1 ½")	2,300	0,800	46	46	0,72	10 \ 15 \ 20	3218-038-201
40	2,300	0,800	48	48	0,75	10 \ 15 \ 20	3218-040-201
45	2,000	0,730	53	53	0,80	10 \ 15 \ 20	3218-045-201
51 (2")	1,850	0,650	58	58	0,90	10 \ 15 \ 20	3218-051-201
60	1,600	0,560	68	68	0,97	10 \ 15 \ 20	3218-060-201
65	1,460	0,500	73	73	1,10	10 \ 15	3218-065-201
70	1,320	0,450	78	78	1,18	10 \ 15	3218-070-201
76 (3")	1,320	0,390	84	84	1,30	10 \ 15	3218-076-201
80	1,090	0,390	88	88	1,60	10 \ 15	3218-080-201

Material
hoch abriebfestes Polyester Polyurethan

permanent antistatisch mit Oberflächenwiderstand $R_O < 10^9$ Ohm und spezifischen Widerstand $p < 2{,}5 * 10^8\ \Omega * m$

Wandung entspricht den Anforderungen der FDA 21 CFR § 177.2600 und ist konform der VO 10/2011/EU

Spirale
Federstahldraht, verkupfert

Wandstärke
ca. 0,75mm

Temperatur
ca. -40°C bis ca. +90°C, kurzzeitig bis ca. +125°C

Abriebfestigkeit
Innenglätte
Stauchbarkeit
Vakuumfestigkeit
Flexibilität (Biegeradius)

sehr gut (5 Punkte), schwach (0 Punkte)
Die Bewertungspunkte sind Richtwerte und keine zugesicherten Produkteigenschaften im rechtlichen Sinne.

innen sehr glatter, abriebfester und extrem flexibler Absaugschlauch für feines Pulver, pharmazeutische Pulver, für Anwendungen, die eine sehr glatte Innenwandung erfordern

Gemäß ATEX 2014/34/EU und TRGS 727 zulässig zum pneumatischen Transport brennbarer Stäube/Schüttgüter (Zone 20, 21, 22 im Inneren), zur Aspiration brennbarer Stäube (Zone 20, 21, 22 im Inneren) und nicht brennbarer Stäube (keine oder Zone 22 im Inneren), zur Förderung von Gasen und brennbaren Flüssigkeiten (Zone 1 und Zone 2 außen). Die Metallspirale ist beidseitig zu erden (siehe technische Informationen).

Verbindungselemente

20.5 foxi Rundbolzenschelle

21.0 Verbinder, Reduzierungen

22.0 Kupplungen, Flansche

* Bezogen auf die Innenseite des Schlauchbogens. Alle technischen Daten beziehen sich auf eine Medium- und Umgebungstemperatur von +20 °C und sind Richtwerte. Technische Änderungen und Farbabweichungen vorbehalten.

12.6 foxiPremium PUR H

Innen-Ø ca. mm	Betriebsdruck ca. bar	Unterdruck ca. bar	Biegeradius ca. mm*	Außen-Ø ca. mm	Gewicht ca. kg/m	Längen in m	Artikel-Nr.
16	4,500	0,922	40	22	0,18	10 \ 15 \ 20	3318-016-101
18	4,350	0,922	41	24	0,20	10 \ 15 \ 20	3318-018-101
20	4,300	0,922	43	26	0,22	10 \ 15 \ 20	3318-020-101
26 (1")	4,160	0,922	47	33	0,29	10 \ 15 \ 20	3318-026-101
32 (1 ¼")	3,250	0,922	60	41	0,39	10 \ 15 \ 20	3318-032-101
38 (1 ½")	3,120	0,824	69	47	0,46	10 \ 15 \ 20	3318-038-101
40	3,000	0,819	72	49	0,49	10 \ 15 \ 20	3318-040-101
45	2,950	0,809	80	55	0,55	10 \ 15 \ 20	3318-045-101
51 (2")	2,900	0,785	87	61	0,71	10 \ 15 \ 20	3318-051-101
55	2,750	0,760	95	65	0,77	10 \ 15 \ 20	3318-055-101
60	2,550	0,735	102	70	0,84	10 \ 15 \ 20	3318-060-101
63 (2 ½")	2,550	0,735	102	70	0,84	10 \ 15 \ 20	3318-063-101
65	2,400	0,662	112	75	0,91	10 \ 15 \ 20	3318-065-101
70	2,250	0,662	117	80	0,97	10 \ 15 \ 20	3318-070-101
76 (3")	2,000	0,588	126	87	1,06	10 \ 15 \ 20	3318-076-101
80	2,000	0,588	132	91	1,11	10 \ 15 \ 20	3318-080-101
85	1,650	0,515	145	97	1,20	10 \ 15 \ 20	3318-085-101
90	1,650	0,515	149	101	1,25	10 \ 15 \ 20	3318-090-101
102 (4")	1,500	0,441	165	112	1,48	10 \ 15 \ 20	3318-102-101
110	1,350	0,441	179	121	1,61	10 \ 15	3318-110-101
115	1,350	0,441	179	121	1,70	10 \ 15	3318-115-101
120	1,300	0,306	194	131	1,75	10 \ 15	3318-120-101
127 (5")	1,300	0,306	203	138	1,91	10 \ 15	3318-127-101
130	1,300	0,306	209	141	1,96	10 \ 15	3318-130-101
140	1,050	0,245	224	151	2,11	10 \ 15	3318-140-101
152 (6")	1,050	0,245	242	163	2,29	10 \ 15	3318-152-101
160	0,900	0,245	255	171	2,51	10 \ 15	3318-160-101
170	0,900	0,184	270	181	2,67	10 \ 15	3318-170-101
175	0,900	0,184	278	186	2,74	10 \ 15	3318-175-101
180	0,750	0,184	285	191	2,82	10 \ 15	3318-180-101
203 (8")	0,750	0,184	321	215	3,30	10 \ 15	3318-203-101
225	0,600	0,123	353	237	3,65	10 \ 15	3318-225-101
250	0,600	0,123	390	263	3,84	10 \ 15	3318-250-101
254 (10")	0,600	0,123	390	267	3,84	10 \ 15	3318-254-101
275	0,450	0,123	426	288	4,22	10 \ 15	3318-275-101
300	0,450	0,123	465	313	4,94	10	3318-300-101
315	0,450	0,123	488	328	5,19	10	3318-315-101
325	0,450	0,123	503	338	5,35	10	3318-325-101
350	0,450	0,123	540	363	6,96	10	3318-350-101
400	0,300	0,066	615	413	7,95	10	3318-400-101
450	0,300	0,066	690	463	8,94	10	3318-450-101
500	0,300	0,066	765	513	9,93	10	3318-500-101

Material
hoch abriebfestes Polyester Polyurethan

permanent antistatisch mit Oberflächenwiderstand $R_O < 10^9$ Ohm und spezifischen Widerstand $p < 2{,}5 * 10^8\ \Omega * m$

Wandung entspricht den Anforderungen der FDA 21 CFR § 177.2600 und ist konform der VO 10/2011/EU

Spirale
Federstahldraht, verkupfert

Wandstärke
ca. 1,45 mm

Temperatur
ca. -40°C bis ca. +90°C, kurzzeitig bis ca. +125°C

Abriebfestigkeit ●●●●○
Innenglätte ●●●●◐
Stauchbarkeit ○○○○○
Vakuumfestigkeit ●●●●○
Flexibilität (Biegeradius) ●●●●◐

sehr gut (5 Punkte), schwach (0 Punkte)
Die Bewertungspunkte sind Richtwerte und keine zugesicherten Produkteigenschaften im rechtlichen Sinne.

sehr abriebfester, innen glatter Absaug- und Förderschlauch für grobkörnige Lebensmittel wie Reis, Zucker, gefrorene Lebensmittel, für Misch- und Dosiersysteme, hohe Vakuumfestigkeit

Gemäß ATEX 2014/34/EU und TRGS 727 zulässig zum pneumatischen Transport brennbarer Stäube/Schüttgüter (Zone 20, 21, 22 im Inneren), zur Aspiration brennbarer Stäube (Zone 20, 21, 22 im Inneren) und nicht brennbarer Stäube (keine oder Zone 22 im Inneren), zur Förderung von Gasen und brennbaren Flüssigkeiten (Zone 1 und Zone 2 außen). Die Metallspirale ist beidseitig zu erden (siehe technische Informationen).

Verbindungselemente

20.2 foxi Pro-Spiral-Schelle

21.0 Verbinder, Reduzierungen

22.0 Kupplungen, Flansche

* Bezogen auf die Innenseite des Schlauchbogens. Alle technischen Daten beziehen sich auf eine Medium- und Umgebungstemperatur von +20 °C und sind Richtwerte. Technische Änderungen und Farbabweichungen vorbehalten.

12.7 foxiPremium PUR H /VA

Innen-Ø ca. mm	Betriebsdruck ca. bar	Unterdruck ca. bar	Biegeradius ca. mm*	Außen-Ø ca. mm	Gewicht ca. kg/m	Längen in m	Artikel-Nr.
32 (1 ¼")	3,250	0,922	60	41	0,39	10 \ 15 \ 20	3318-032-999
38 (1 ½")	3,120	0,824	69	47	0,46	10 \ 15 \ 20	3318-038-999
40	3,000	0,819	72	49	0,49	10 \ 15 \ 20	3318-040-999
45	2,950	0,809	80	55	0,55	10 \ 15 \ 20	3318-045-999
51 (2")	2,900	0,785	87	61	0,71	10 \ 15 \ 20	3318-051-999
60	2,550	0,735	102	70	0,84	10 \ 15 \ 20	3318-060-999
63 (2 ½")	2,550	0,735	102	70	0,84	10 \ 15 \ 20	3318-063-999
65	2,400	0,662	112	75	0,91	10 \ 15 \ 20	3318-065-999
70	2,250	0,662	117	80	0,97	10 \ 15 \ 20	3318-070-999
76 (3")	2,000	0,588	126	87	1,06	10 \ 15 \ 20	3318-076-999
80	2,000	0,588	132	91	1,11	10 \ 15 \ 20	3318-080-999
90	1,650	0,515	149	101	1,25	10 \ 15 \ 20	3318-090-999
102 (4")	1,500	0,441	165	112	1,48	10 \ 15 \ 20	3318-102-999
110	1,350	0,441	179	121	1,61	10 \ 15 \ 20	3318-110-999
115	1,350	0,441	179	121	1,61	10 \ 15	3318-115-999
120	1,300	0,306	194	131	1,75	10 \ 15	3318-120-999
127 (5")	1,300	0,306	203	138	1,91	10 \ 15	3318-127-999
140	1,050	0,245	224	151	2,11	10 \ 15	3318-140-999
152 (6")	1,050	0,245	242	163	2,29	10 \ 15	3318-152-999
160	0,900	0,245	255	171	2,51	10 \ 15	3318-160-999
175	0,900	0,184	278	186	2,74	10 \ 15	3318-175-999
180	0,750	0,184	285	191	2,82	10 \ 15	3318-180-999
203 (8")	0,750	0,184	321	215	3,30	10 \ 15	3318-203-999

Material
hoch abriebfestes Polyester Polyurethan

permanent antistatisch mit Oberflächenwiderstand $R_O < 10^9$ Ohm und spezifischen Widerstand $p < 2{,}5 * 10^8\ \Omega * m$

Schlauch entspricht den Anforderungen der FDA 21 CFR § 177.2600 und ist konform der VO 10/2011/EU – Simulanz E (Kontaktzeiten gemäß Prüfbericht)

Spirale
Edelstahlspirale (Werkstoff INOX 1.4301)

Wandstärke
ca. 1,45 mm

Temperatur
ca. -40°C bis ca. +90°C, kurzzeitig bis ca. +125°CC

Abriebfestigkeit ●●●●○
Innenglätte ●●●●◐
Stauchbarkeit ○○○○○
Vakuumfestigkeit ●●●●○
Flexibilität (Biegeradius) ●●●●◐

sehr gut (5 Punkte), schwach (0 Punkte)
Die Bewertungspunkte sind Richtwerte und keine zugesicherten Produkteigenschaften im rechtlichen Sinne.

sehr abriebfester, innen glatter Absaug- und Förderschlauch für grobkörnige Lebensmittel wie Reis, Zucker, gefrorene Lebensmittel, für Misch- und Dosiersysteme, keine Kontaminierungsgefahr wegen Edelstahlspirale

Gemäß ATEX 2014/34/EU und TRGS 727 zulässig zum pneumatischen Transport brennbarer Stäube/Schüttgüter (Zone 20, 21, 22 im Inneren), zur Aspiration brennbarer Stäube (Zone 20, 21, 22 im Inneren) und nicht brennbarer Stäube (keine oder Zone 22 im Inneren), zur Förderung von Gasen und brennbaren Flüssigkeiten (Zone 1 und Zone 2 außen). Die Metallspirale ist beidseitig zu erden (siehe technische Informationen).

Verbindungselemente

20.2 foxi Pro-Spiral-Schelle

21.0 Verbinder, Reduzierungen

22.0 Kupplungen, Flansche

* Bezogen auf die Innenseite des Schlauchbogens. Alle technischen Daten beziehen sich auf eine Medium- und Umgebungstemperatur von +20 °C und sind Richtwerte. Technische Änderungen und Farbabweichungen vorbehalten.

12.8 foxiPremium Induvac H

Innen-Ø ca. mm	Betriebsdruck ca. bar	Unterdruck ca. bar	Biegeradius ca. mm*	Außen-Ø ca. mm	Gewicht ca. kg/m	Längen in m	Artikel-Nr.
38 (1 ½")	3,600	0,902	65	50	0,80	10 \ 15	3318-038-201
40	3,600	0,902	70	51	0,90	10 \ 15	3318-040-201
45	3,450	0,883	75	57	0,91	10 \ 15	3318-045-201
51 (2")	3,300	0,853	85	63	1,05	10 \ 15	3318-051-201
60	2,950	0,804	97	72	1,10	10 \ 15	3318-060-201
65	2,800	0,731	100	77	1,51	10 \ 15	3318-065-201
70	2,600	0,731	112	82	1,58	10 \ 15	3318-070-201
76 (3")	2,300	0,657	115	89	1,75	10 \ 15	3318-076-201
80	2,300	0,657	125	93	1,82	10 \ 15	3318-080-201
76 (3")	2,300	0,657	115	89	1,35	10 \ 15	3318-076-201
80	2,300	0,657	125	93	1,40	10 \ 15	3318-080-201

Material
hoch abriebfestes Polyester Polyurethan

permanent antistatisch mit Oberflächenwiderstand $R_O < 10^9$ Ohm und spezifischen Widerstand $p < 2{,}5 * 10^8\ \Omega * m$

Wandung entspricht den Anforderungen der FDA 21 CFR § 177.2600 und ist konform der VO 10/2011/EU

Spirale
Federstahldraht, verkupfert

Wandstärke
ca. 1,6 mm

Temperatur
ca. -40°C bis ca. +90°C, kurzzeitig bis ca. +125°C

Abriebfestigkeit ●●●●○
Innenglätte ●●●●●
Stauchbarkeit ○○○○○
Vakuumfestigkeit ●●●●◐
Flexibilität (Biegeradius) ●●●●●

sehr gut (5 Punkte), schwach (0 Punkte)
Die Bewertungspunkte sind Richtwerte und keine zugesicherten Produkteigenschaften im rechtlichen Sinne.

optimierte Ausführung von foxiPremium PUR H, höhere Druck- und Vakuumfestigkeit vereint mit verbesserter Flexibilität, innen sehr glatt, höhere Trittfestigkeit, für Misch- und Dosiersysteme

Gemäß ATEX 2014/34/EU und TRGS 727 zulässig zum pneumatischen Transport brennbarer Stäube/Schüttgüter (Zone 20, 21, 22 im Inneren), zur Aspiration brennbarer Stäube (Zone 20, 21, 22 im Inneren) und nicht brennbarer Stäube (keine oder Zone 22 im Inneren), zur Förderung von Gasen und brennbaren Flüssigkeiten (Zone 1 und Zone 2 außen). Die Metallspirale ist beidseitig zu erden (siehe technische Informationen).

Verbindungselemente

20.5 foxi Rundbolzenschelle

21.0 Verbinder, Reduzierungen

22.0 Kupplungen, Flansche

* Bezogen auf die Innenseite des Schlauchbogens. Alle technischen Daten beziehen sich auf eine Medium- und Umgebungstemperatur von +20 °C und sind Richtwerte. Technische Änderungen und Farbabweichungen vorbehalten.

12.9 foxiPremium PUR XL

Innen-Ø ca. mm	Betriebsdruck ca. bar	Unterdruck ca. bar	Biegeradius ca. mm*	Außen-Ø ca. mm	Gewicht ca. kg/m	Längen in m	Artikel-Nr.
32 (1 ¼")	4,850	0,941	80	42	0,66	10 \ 15 \ 20	3418-032-101
38 (1 ½")	4,390	0,941	95	48	0,78	10 \ 15 \ 20	3418-038-101
40	4,270	0,941	100	50	0,83	10 \ 15 \ 20	3418-040-101
45	4,100	0,941	115	55	0,92	10 \ 15 \ 20	3418-045-101
51 (2")	4,000	0,941	125	61	1,04	10 \ 15 \ 20	3418-051-101
55	3,750	0,892	140	65	1,10	10 \ 15 \ 20	3418-055-101
60	3,600	0,892	150	70	1,20	10 \ 15 \ 20	3418-060-101
65	3,300	0,892	165	75	1,29	10 \ 15 \ 20	3418-065-101
70	3,150	0,892	175	80	1,38	10 \ 15 \ 20	3418-070-101
76 (3")	2,920	0,892	190	87	1,50	10 \ 15 \ 20	3418-076-101
80	2,770	0,892	200	93	1,93	10 \ 15 \ 20	3418-080-101
90	2,400	0,892	225	103	2,16	10 \ 15 \ 20	3418-090-101
102 (4")	2,100	0,873	250	115	2,60	10 \ 15 \ 20	3418-102-101
110	1,950	0,873	275	124	2,82	10 \ 15 \ 20	3418-110-101
115	1,800	0,873	290	129	3,35	10 \ 15 \ 20	3418-115-101
120	1,650	0,873	300	134	3,07	10 \ 15 \ 20	3418-120-101
127 (5")	1,650	0,873	315	140	3,44	10 \ 15 \ 20	3418-127-101
130	1,650	0,838	325	143	3,54	10 \ 15	3418-130-101
140	1,500	0,830	350	153	3,81	10 \ 15	3418-140-101
152 (6")	1,500	0,821	450	167	4,13	10 \ 15	3418-152-101
160	1,350	0,812	500	175	4,81	10	3418-160-101
175	1,200	0,794	650	190	5,25	10	3418-175-101
180	1,200	0,768	700	195	5,40	10	3418-180-101
203 (8")	1,050	0,662	950	220	6,43	10	3418-203-101
225	0,900	0,583	1.150	241	7,11	10	3418-225-101
250	0,900	0,512	1.300	267	7,91	5	3418-250-101
254 (10")	0,900	0,512	1.300	271	7,91	5	3418-254-101
275	0,750	0,468	1.450	292	8,68	5	3418-275-101
300	0,600	0,424	1.600	317	9,45	5	3418-300-101

Material
hoch abriebfestes Polyester Polyurethan

AS Ex AL — permanent antistatisch mit Oberflächenwiderstand $R_O < 10^9$ Ohm und spezifischen Widerstand $p < 2{,}5 * 10^8\ \Omega * m$

FDA — Wandung entspricht den Anforderungen der FDA 21 CFR § 177.2600 und ist konform der VO 10/2011/EU

Spirale
Federstahldraht, verkupfert

Wandstärke
ca. 2,5 mm

Temperatur
ca. -40°C bis ca. +90°C, kurzzeitig bis ca. +125°C

Abriebfestigkeit ●●●●◐
Innenglätte ●●●●◐
Stauchbarkeit ○○○○○
Vakuumfestigkeit ●●●●●
Flexibilität (Biegeradius) ●●●●○

sehr gut (5 Punkte), schwach (0 Punkte)
Die Bewertungspunkte sind Richtwerte und keine zugesicherten Produkteigenschaften im rechtlichen Sinne.

extrem abriebfester Saug- und Förderschlauch für den Lebensmittelbereich, als Silo- und Verladeschlauch, für Misch- und Dosiersysteme, für hohes Fördervolumen

Gemäß ATEX 2014/34/EU und TRGS 727 zulässig zum pneumatischen Transport brennbarer Stäube/Schüttgüter (Zone 20, 21, 22 im Inneren), zur Aspiration brennbarer Stäube (Zone 20, 21, 22 im Inneren) und nicht brennbarer Stäube (keine oder Zone 22 im Inneren), zur Förderung von Gasen und brennbaren Flüssigkeiten (Zone 1 und Zone 2 außen). Die Metallspirale ist beidseitig zu erden (siehe technische Informationen).

Verbindungselemente

20.2 foxi Pro-Spiral-Schelle

21.0 Verbinder, Reduzierungen

22.0 Kupplungen, Flansche

* Bezogen auf die Innenseite des Schlauchbogens. Alle technischen Daten beziehen sich auf eine Medium- und Umgebungstemperatur von +20 °C und sind Richtwerte. Technische Änderungen und Farbabweichungen vorbehalten.

12.10 foxiPremium PUR XL /VA

Innen-Ø ca. mm	Betriebsdruck ca. bar	Unterdruck ca. bar	Biegeradius ca. mm*	Außen-Ø ca. mm	Gewicht ca. kg/m	Längen in m	Artikel-Nr.
32 (1 ¼")	4,850	0,941	80	42	0,66	10 \ 15 \ 20	3418-032-999
38 (1 ½")	4,390	0,941	95	48	0,78	10 \ 15 \ 20	3418-038-999
40	4,270	0,941	100	50	0,83	10 \ 15 \ 20	3418-040-999
45	4,100	0,941	115	55	0,92	10 \ 15 \ 20	3418-045-999
51 (2")	4,000	0,941	125	61	1,04	10 \ 15 \ 20	3418-051-999
55	3,750	0,892	140	65	1,10	10 \ 15 \ 20	3418-055-999
60	3,600	0,892	150	70	1,20	10 \ 15 \ 20	3418-060-999
65	3,300	0,892	165	75	1,29	10 \ 15 \ 20	3418-065-999
70	3,150	0,892	175	80	1,38	10 \ 15 \ 20	3418-070-999
76 (3")	2,920	0,892	190	87	1,50	10 \ 15 \ 20	3418-076-999
80	2,770	0,892	200	93	1,93	10 \ 15 \ 20	3418-080-999
90	2,400	0,892	225	103	2,16	10 \ 15 \ 20	3418-090-999
102 (4")	2,100	0,873	250	115	2,60	10 \ 15 \ 20	3418-102-999
110	1,950	0,873	275	124	2,82	10 \ 15 \ 20	3418-110-999
115	1,800	0,873	290	129	3,35	10 \ 15 \ 20	3418-115-999
120	1,650	0,873	300	134	3,07	10 \ 15 \ 20	3418-120-999
127 (5")	1,650	0,873	315	140	3,44	10 \ 15 \ 20	3418-127-999
130	1,650	0,838	325	143	3,54	10 \ 15	3418-130-999
140	1,500	0,830	350	153	3,81	10 \ 15	3418-140-999
152 (6")	1,500	0,821	450	167	4,13	10 \ 15	3418-152-999

Material
hoch abriebfestes Polyester Polyurethan

permanent antistatisch mit Oberflächenwiderstand $R_O < 10^9$ Ohm und spezifischen Widerstand $p < 2{,}5 * 10^8\ \Omega * m$

Schlauch entspricht den Anforderungen der FDA 21 CFR § 177.2600 und ist konform der VO 10/2011/EU – Simulanz E (Kontaktzeiten gemäß Prüfbericht)

Spirale
Edelstahlspirale
(Werkstoff INOX 1.4310)

Wandstärke
ca. 2,5 mm

Temperatur
ca. -40°C bis ca. +90°C, kurzzeitig bis ca. +125°C

Abriebfestigkeit ●●●●◐
Innenglätte ●●●●◐
Stauchbarkeit ○○○○○
Vakuumfestigkeit ●●●●●
Flexibilität (Biegeradius) ●●●●○

sehr gut (5 Punkte), schwach (0 Punkte)
Die Bewertungspunkte sind Richtwerte und keine zugesicherten Produkteigenschaften im rechtlichen Sinne.

extrem abriebfester Saug- und Förderschlauch für den Lebensmittelbereich, als Silo- und Verladeschlauch, für Misch- und Dosiersysteme, für hohes Fördervolumen, keine Kontaminierungsgefahr wegen Edelstahlspirale

Gemäß ATEX 2014/34/EU und TRGS 727 zulässig zum pneumatischen Transport brennbarer Stäube/Schüttgüter (Zone 20, 21, 22 im Inneren), zur Aspiration brennbarer Stäube (Zone 20, 21, 22 im Inneren) und nicht brennbarer Stäube (keine oder Zone 22 im Inneren), zur Förderung von Gasen und brennbaren Flüssigkeiten (Zone 1 und Zone 2 außen). Die Metallspirale ist beidseitig zu erden (siehe technische Informationen).

Verbindungselemente

20.2 foxi Pro-Spiral-Schelle

21.0 Verbinder, Reduzierungen

22.0 Kupplungen, Flansche

* Bezogen auf die Innenseite des Schlauchbogens. Alle technischen Daten beziehen sich auf eine Medium- und Umgebungstemperatur von +20 °C und sind Richtwerte. Technische Änderungen und Farbabweichungen vorbehalten.

12.11 foxiPremium PUR XXL

Innen-Ø ca. mm	Betriebsdruck ca. bar	Unterdruck ca. bar	Biegeradius ca. mm*	Außen-Ø ca. mm	Gewicht ca. kg/m	Längen in m	Artikel-Nr.
38 (1 ½")	5,100	0,990	115	50	1,25	10 \ 15 \ 20	34418-038-101
40	5,090	0,990	118	53	1,30	10 \ 15 \ 20	34418-040-101
45	4,960	0,990	120	58	1,38	10 \ 15 \ 20	34418-045-101
51 (2")	4,860	0,990	125	65	1,53	10 \ 15 \ 20	34418-051-101
55	4,650	0,980	140	69	1,60	10 \ 15 \ 20	34418-055-101
60	4,400	0,980	150	72	1,64	10 \ 15 \ 20	34418-060-101
65	4,350	0,970	161	79	1,75	10 \ 15 \ 20	34418-065-101
70	4,230	0,970	170	83	1,92	10 \ 15 \ 20	34418-070-101
75	4,230	0,950	170	90	2,29	10 \ 15 \ 20	34418-075-101
76 (3")	4,000	0,950	170	91	2,29	10 \ 15 \ 20	34418-076-101
80	3,870	0,950	225	96	2,75	10 \ 15 \ 20	34418-080-101
100	3,160	0,941	295	115	3,75	10 \ 15 \ 20	34418-100-101
102 (4")	3,160	0,941	295	119	3,75	10 \ 15 \ 20	34418-102-101
125	2,570	0,941	340	143	5,00	10 \ 15 \ 20	34418-125-101
127 (5")	2,570	0,941	340	147	5,00	10 \ 15 \ 20	34418-127-101
150	2,280	0,941	520	167	5,70	10	34418-150-101
152 (6")	2,280	0,941	520	171	5,70	10	34418-152-101

Material
hoch abriebfestes Polyester Polyurethan

permanent antistatisch mit Oberflächenwiderstand $R_O < 10^9$ Ohm und spezifischen Widerstand $p < 2{,}5 * 10^8\ \Omega * m$

Wandung entspricht den Anforderungen der FDA 21 CFR § 177.2600 und ist konform der VO 10/2011/EU

Spirale
Federstahldraht, verkupfert

Wandstärke
ca. 3,5 mm

Temperatur
ca. -40°C bis ca. +90°C, kurzzeitig bis ca. +125°C

Abriebfestigkeit ●●●●●
Innenglätte ●●●●●
Stauchbarkeit ●●●●●
Vakuumfestigkeit ●●●●●
Flexibilität (Biegeradius) ●●●●●

sehr gut (5 Punkte), schwach (0 Punkte)
Die Bewertungspunkte sind Richtwerte und keine zugesicherten Produkteigenschaften im rechtlichen Sinne.

Saug- und Förderschlauch mit einer sehr glatten Innenwandung und extrem guter Flexibilität, sehr gute Standzeiten und leichte Reinigung aufgrund der vorhandenen Innenglätte

Gemäß ATEX 2014/34/EU und TRGS 727 zulässig zum pneumatischen Transport brennbarer Stäube/Schüttgüter (Zone 20, 21, 22 im Inneren), zur Aspiration brennbarer Stäube (Zone 20, 21, 22 im Inneren) und nicht brennbarer Stäube (keine oder Zone 22 im Inneren), zur Förderung von Gasen und brennbaren Flüssigkeiten (Zone 1 und Zone 2 außen). Die Metallspirale ist beidseitig zu erden (siehe technische Informationen).

Verbindungselemente

20.5 foxi Rundbolzenschelle

21.0 Verbinder, Reduzierungen

22.0 Kupplungen, Flansche

* Bezogen auf die Innenseite des Schlauchbogens. Alle technischen Daten beziehen sich auf eine Medium- und Umgebungstemperatur von +20 °C und sind Richtwerte. Technische Änderungen und Farbabweichungen vorbehalten.

12.12 foxiPremium PUR XXL /VA

Innen-Ø ca. mm	Betriebsdruck ca. bar	Unterdruck ca. bar	Biegeradius ca. mm*	Außen-Ø ca. mm	Gewicht ca. kg/m	Längen in m	Artikel-Nr.
38 (1 ½")	5,100	0,990	115	50	1,25	10 \ 15 \ 20	34418-038-999
40	5,090	0,990	118	53	1,30	10 \ 15 \ 20	34418-040-999
45	4,960	0,990	120	58	1,38	10 \ 15 \ 20	34418-045-999
51 (2")	4,860	0,990	125	65	1,53	10 \ 15 \ 20	34418-051-999
55	4,650	0,980	140	69	1,60	10 \ 15 \ 20	34418-055-999
60	4,400	0,980	150	72	1,64	10 \ 15 \ 20	34418-060-999
65	4,350	0,970	161	79	1,75	10 \ 15 \ 20	34418-065-999
70	4,230	0,970	170	83	1,92	10 \ 15 \ 20	34418-070-999
75	4,230	0,950	170	90	2,29	10 \ 15 \ 20	34418-075-999
76 (3")	4,000	0,950	170	91	2,29	10 \ 15 \ 20	34418-076-999
80	3,870	0,950	225	96	2,75	10 \ 15 \ 20	34418-080-999
100	3,160	0,941	295	115	3,75	10 \ 15 \ 20	34418-100-999
102 (4")	3,160	0,941	295	119	3,75	10 \ 15 \ 20	34418-102-999
125	2,570	0,941	340	143	5,00	10 \ 15 \ 20	34418-125-999
127 (5")	2,570	0,941	340	147	5,00	10 \ 15 \ 20	34418-127-999
150	2,280	0,941	520	167	5,70	10	34418-150-999
152 (6")	2,280	0,941	520	171	5,70	10	34418-152-999

Material
hoch abriebfestes Polyester Polyurethan

permanent antistatisch mit Oberflächenwiderstand $R_O < 10^9$ Ohm und spezifischen Widerstand $p < 2{,}5 * 10^8\ \Omega * m$

Schlauch entspricht den Anforderungen der FDA 21 CFR § 177.2600 und ist konform der VO 10/2011/EU – Simulanz E (Kontaktzeiten gemäß Prüfbericht)

Spirale
Edelstahlspirale
(Werkstoff INOX 1.4301)

Wandstärke
ca. 3,5 mm

Temperatur
ca. -40°C bis ca. +90°C, kurzzeitig bis ca. +125°C

Abriebfestigkeit ●●●●●
Innenglätte ●●●●●
Stauchbarkeit ●●●●●
Vakuumfestigkeit ●●●●●
Flexibilität (Biegeradius) ●●●●●

sehr gut (5 Punkte), schwach (0 Punkte)
Die Bewertungspunkte sind Richtwerte und keine zugesicherten Produkteigenschaften im rechtlichen Sinne.

Saug- und Förderschlauch mit einer sehr glatten Innenwandung und extrem guter Flexibilität, sehr gute Standzeiten und leichte Reinigung aufgrund der vorhandenen Innenglätte, keine Kontaminierungsgefahr wegen Edelstahlspirale

Gemäß ATEX 2014/34/EU und TRGS 727 zulässig zum pneumatischen Transport brennbarer Stäube/Schüttgüter (Zone 20, 21, 22 im Inneren), zur Aspiration brennbarer Stäube (Zone 20, 21, 22 im Inneren) und nicht brennbarer Stäube (keine oder Zone 22 im Inneren), zur Förderung von Gasen und brennbaren Flüssigkeiten (Zone 1 und Zone 2 außen). Die Metallspirale ist beidseitig zu erden (siehe technische Informationen).

Verbindungselemente

20.5 foxi Rundbolzenschelle

21.0 Verbinder, Reduzierungen

22.0 Kupplungen, Flansche

* Bezogen auf die Innenseite des Schlauchbogens. Alle technischen Daten beziehen sich auf eine Medium- und Umgebungstemperatur von +20 °C und sind Richtwerte. Technische Änderungen und Farbabweichungen vorbehalten.

12.13 foxiMulti PTFE

Innen-Ø ca. mm	Betriebsdruck ca. bar	Unterdruck ca. bar	Biegeradius ca. mm*	Gewicht ca. kg/m	Längen in m	Artikel-Nr.
40	0,900	0,353	24	0,40	frei wählbar 3-10	4645-040-100
51 (2")	0,850	0,314	30	0,40	frei wählbar 3-10	4645-051-100
55	0,780	0,260	33	0,40	frei wählbar 3-10	4645-055-100
60	0,680	0,218	36	0,50	frei wählbar 3-10	4645-060-100
65	0,590	0,186	39	0,50	frei wählbar 3-10	4645-065-100
70	0,530	0,157	42	0,50	frei wählbar 3-10	4645-070-100
76 (3")	0,470	0,137	45	0,60	frei wählbar 3-10	4645-076-100
80	0,430	0,123	48	0,60	frei wählbar 3-10	4645-080-100
90	0,355	0,098	54	0,60	frei wählbar 3-10	4645-090-100
102 (4")	0,300	0,078	60	0,60	frei wählbar 3-10	4645-102-100
110	0,258	0,065	66	0,60	frei wählbar 3-10	4645-110-100
120	0,224	0,055	72	0,70	frei wählbar 3-10	4645-120-100
127 (5")	0,210	0,049	75	0,70	frei wählbar 3-10	4645-127-100
130	0,197	0,046	78	0,70	frei wählbar 3-10	4645-130-100
140	0,175	0,040	84	0,80	frei wählbar 3-10	4645-140-100
152 (6")	0,157	0,035	90	0,80	frei wählbar 3-10	4645-152-100
160	0,140	0,030	96	0,90	frei wählbar 3-10	4645-160-100
170	0,128	0,027	102	0,90	frei wählbar 3-10	4645-170-100
175	0,123	0,025	105	1,00	frei wählbar 3-10	4645-175-100
180	0,117	0,024	108	1,00	frei wählbar 3-10	4645-180-100
203 (8")	0,099	0,020	120	1,10	frei wählbar 3-10	4645-203-100
215	0,088	0,017	151	1,20	frei wählbar 3-10	4645-215-100
225	0,082	0,016	158	1,30	frei wählbar 3-10	4645-225-100
254 (10")	0,069	0,013	175	1,40	frei wählbar 3-10	4645-254-100
275	0,059	0,010	193	1,70	frei wählbar 3-10	4645-275-100
300	0,052	0,009	210	1,90	frei wählbar 3-10	4645-300-100
315	0,048	0,008	221	2,00	frei wählbar 3-6	4645-315-100
325	0,046	0,007	228	2,10	frei wählbar 3-6	4645-325-100
350	0,040	0,006	245	2,30	frei wählbar 3-6	4645-350-100
375	0,036	0,005	263	2,70	frei wählbar 3-6	4645-375-100
400	0,033	0,005	280	2,90	frei wählbar 3-6	4645-400-100
450	0,027	0,004	360	3,50	frei wählbar 3-6	4645-450-100
500	0,023	0,003	400	3,90	frei wählbar 3-6	4645-500-100
550	0,020	0,003	440	4,40	frei wählbar 3-6	4645-550-100
600	0,017	0,002	480	4,90	frei wählbar 3-6	4645-600-100
700	0,014	0,002	560	5,80	frei wählbar 3-6	4645-700-100
800	0,011	0,001	640	6,70	frei wählbar 3-6	4645-800-100
900	0,009	0,001	720	7,60	frei wählbar 3-6	4645-900-100

Material
beidseitig PTFE beschichtetes Glasgewebe

FDA
für Lebensmittelkontakt nach FDA 21 CFR 177.1550

Spirale
feuerverzinktes Stahlband

Temperatur
ca. -150°C bis ca. +250°C, kurzzeitig bis ca. +270°C

Abriebfestigkeit
Innenglätte
Stauchbarkeit
Vakuumfestigkeit
Flexibilität (Biegeradius)

sehr gut (5 Punkte), schwach (0 Punkte)
Die Bewertungspunkte sind Richtwerte und keine zugesicherten Produkteigenschaften im rechtlichen Sinne.

Absaug- und Gebläseschlauch für Gase, Dämpfe, Luft bis ca. +250°C, stauchbar, für Absaugarme, mobile oder stationäre Absauganlagen

Gemäß ATEX 2014/34/EU und TRGS 727 zulässig zur Aspiration nicht brennbarer Stäube (keine Zone oder Zone 22 im Inneren), zum Fördern von Gasen in Zone 1 und Zone 2 außen. Die Metallspirale ist beidseitig zu erden (siehe technische Informationen).

Verbindungselemente

20.3 foxi Multi-Schelle

21.0 Verbinder, Reduzierungen

* Bezogen auf die Innenseite des Schlauchbogens. Alle technischen Daten beziehen sich auf eine Medium- und Umgebungstemperatur von +20 °C und sind Richtwerte. Technische Änderungen und Farbabweichungen vorbehalten.

13.0 Mikroben- und hydrolysebeständige Schläuche

13.1 foxiClassic PUR SL-ECO	Wandstärke ca. 0,4 mm	sehr leichter, flexibler und stauchbarer Absaugschlauch für Luft/Stäube an Entstaubungsanlagen, für Absaugarme, mikrobenfest
13.2 foxiGarant PUR L	Wandstärke ca. 0,75 mm	innen glatt, abriebfester Absaugschlauch für Gras, Laub, Düngemittel, Saatgut, Futtermittel, mikrobenfest
13.3 foxiGarant PUR H	Wandstärke ca. 1,45 mm	innen glatt, sehr abriebfester Absaug- und Gebläseschlauch für Gras, Laub, Düngemittel, Futtermittel, Saatgut, hohe Vakuumfestigkeit, mikrobenfest

13.1 foxiClassic PUR SL-ECO

Innen-Ø ca. mm	Betriebsdruck ca. bar	Unterdruck ca. bar	Biegeradius ca. mm*	Außen-Ø ca. mm	Gewicht ca. kg/m	Längen in m	Artikel-Nr.
38 (1 ½")	0,790	0,210	20	41	0,15	10 \ 15	11112-038-101
40	0,770	0,200	20	43	0,17	10 \ 15 \ 20	11112-040-101
51 (2")	0,730	0,177	38	56	0,20	10 \ 15 \ 20	11112-051-101
60	0,650	0,147	40	68	0,23	10 \ 15 \ 20	11112-060-101
65	0,580	0,147	42	73	0,25	10 \ 15 \ 20	11112-065-101
70	0,580	0,118	45	78	0,27	10 \ 15 \ 20	11112-070-101
76 (3")	0,500	0,118	48	83	0,29	10 \ 15 \ 20	11112-076-101
80	0,430	0,083	50	88	0,31	10 \ 15 \ 20	11112-080-101
90	0,380	0,083	55	98	0,35	10 \ 15 \ 20	11112-090-101
102 (4")	0,280	0,083	60	108	0,39	10 \ 15 \ 20	11112-102-101
110	0,280	0,083	65	119	0,42	10 \ 15 \ 20	11112-110-101
120	0,280	0,083	70	129	0,45	10 \ 15 \ 20	11112-120-101
127 (5")	0,280	0,054	73	134	0,50	10 \ 15 \ 20	11112-127-101
140	0,280	0,054	78	149	0,55	10 \ 15 \ 20	11112-140-101
152 (6")	0,280	0,054	85	159	0,57	10 \ 15 \ 20	11112-152-101
160	0,200	0,054	90	169	0,60	10 \ 15	11112-160-101
175	0,200	0,054	98	184	0,65	10 \ 15	11112-175-101
180	0,200	0,054	100	189	0,70	10 \ 15	11112-180-101
203 (8")	0,130	0,290	113	210	0,75	10 \ 15	11112-203-101
225	0,130	0,200	128	235	0,92	10 \ 15	11112-225-101
250	0,120	0,018	140	252	1,01	10 \ 15	11112-250-101
254 (10")	0,120	0,018	140	260	1,01	10 \ 15	11112-254-101
275	0,100	0,015	173	280	1,25	10 \ 15	11112-275-101
280	0,100	0,015	180	285	1,28	10 \ 15	11112-280-101
300	0,090	0,015	196	310	1,32	10	11112-300-101
315	0,075	0,010	200	325	1,45	10	11112-315-101
350	0,071	0,010	210	360	1,50	10	11112-350-101
400	0,062	0,010	227	410	2,30	10	11112-400-101

Material
hoch abriebfestes Polyurethan

schwer entflammbar nach DIN 4102 B1

AS Ex AL permanent antistatisch mit Oberflächenwiderstand $R_O < 10^9$ Ohm und spezifischen Widerstand $p < 2{,}5 * 10^8\ \Omega * m$

M mikrobenfest und hydrolysestabilisiert

Spirale
Federstahldraht, verkupfert

Wandstärke
ca. 0,4 mm

Temperatur
ca. -40°C bis ca. +90°C, kurzzeitig bis ca. +125°C

Abriebfestigkeit ●●◐○○
Innenglätte ●●○○○
Stauchbarkeit ●●●●●
Vakuumfestigkeit ●●●○○
Flexibilität (Biegeradius) ●●●●●

sehr gut (5 Punkte), schwach (0 Punkte)
Die Bewertungspunkte sind Richtwerte und keine zugesicherten Produkteigenschaften im rechtlichen Sinne.

sehr leichter und stauchbarer Absaugschlauch für Luft/Stäube an Absaugarmen, Entstaubungsanlagen, für die Klima- und Lüftungstechnik

Gemäß ATEX 2014/34/EU und TRGS 727 zulässig zur Aspiration nicht brennbarer Stäube (keine Zone oder Zone 22 im Inneren), zum Fördern von Gasen in Zone 1 und Zone 2 außen. Die Metallspirale ist beidseitig zu erden (siehe technische Informationen).

Verbindungselemente

20.1 foxi Spiral-Schelle

21.0 Verbinder, Reduzierungen

* Bezogen auf die Innenseite des Schlauchbogens. Alle technischen Daten beziehen sich auf eine Medium- und Umgebungstemperatur von +20 °C und sind Richtwerte. Technische Änderungen und Farbabweichungen vorbehalten.

13.2 foxiGarant PUR L

Innen-Ø ca. mm	Betriebsdruck ca. bar	Unterdruck ca. bar	Biegeradius ca. mm*	Außen-Ø ca. mm	Gewicht ca. kg/m	Längen in m	Artikel-Nr.
26 (1")	3,220	0,785	31	31	0,25	10 \ 15 \ 20	3210-026-101
32 (1 ¼")	2,520	0,711	40	40	0,35	10 \ 15 \ 20	3210-032-101
38 (1 ½")	2,100	0,662	46	46	0,39	10 \ 15 \ 20	3210-038-101
40	2,100	0,662	48	48	0,40	10 \ 15 \ 20	3210-040-101
45	1,840	0,588	53	53	0,42	10 \ 15 \ 20	3210-045-101
51 (2")	1,680	0,515	58	58	0,45	10 \ 15 \ 20	3210-051-101
55	1,540	0,441	63	63	0,51	10 \ 15 \ 20	3210-055-101
60	1,400	0,441	68	68	0,53	10 \ 15 \ 20	3210-060-101
63 (2 ½")	1,400	0,441	68	68	0,53	10 \ 15 \ 20	3210-063-101
65	1,260	0,368	73	73	0,64	10 \ 15 \ 20	3210-065-101
70	1,120	0,368	78	78	0,68	10 \ 15 \ 20	3210-070-101
76 (3")	1,120	0,294	84	84	0,72	10 \ 15 \ 20	3210-076-101
80	0,890	0,294	88	88	0,76	10 \ 15 \ 20	3210-080-101
90	0,840	0,221	99	99	0,88	10 \ 15 \ 20	3210-090-101
102 (4")	0,840	0,221	110	110	0,95	10 \ 15 \ 20	3210-102-101
110	0,700	0,221	119	119	1,03	10 \ 15 \ 20	3210-110-101
115	0,700	0,221	124	124	1,06	10 \ 15 \ 20	3210-115-101
120	0,700	0,221	129	129	1,12	10 \ 15 \ 20	3210-120-101
127 (5")	0,700	0,221	135	135	1,18	10 \ 15 \ 20	3210-127-101
130	0,560	0,221	139	139	1,20	10 \ 15	3210-130-101
140	0,560	0,147	149	149	1,38	10 \ 15	3210-140-101
152 (6")	0,560	0,147	161	161	1,48	10 \ 15	3210-152-101
160	0,560	0,147	170	170	1,74	10 \ 15	3210-160-101
170	0,420	0,147	180	180	1,80	10 \ 15	3210-170-101
175	0,420	0,147	185	185	1,85	10 \ 15	3210-175-101
180	0,420	0,147	190	190	1,90	10 \ 15	3210-180-101
203 (8")	0,420	0,147	214	214	2,30	10 \ 15	3210-203-101
225	0,280	0,074	235	235	2,55	10 \ 15	3210-225-101
250	0,280	0,074	260	260	3,02	10 \ 15	3210-250-101
254 (10")	0,280	0,074	260	264	3,05	10 \ 15	3210-254-101
275	0,280	0,074	284	284	3,11	10	3210-275-101
300	0,250	0,066	310	310	3,20	10	3210-300-101
315	0,250	0,066	325	325	3,32	10	3210-315-101
325	0,250	0,066	335	335	3,40	10	3210-325-101
350	0,130	0,066	360	360	3,60	10	3210-350-101
400	0,130	0,051	410	411	4,45	10	3210-400-101
450	0,130	0,051	460	461	5,06	10	3210-450-101
500	0,130	0,051	510	511	5,70	10	3210-500-101

Material
hoch abriebfestes Polyester Polyurethan

AS Ex AL — permanent antistatisch mit Oberflächenwiderstand $R_O < 10^9$ Ohm und spezifischen Widerstand $p < 2{,}5 * 10^8\ \Omega * m$

schwer entflammbar nach DIN 4102 B1

M — mikrobenfest und hydrolysestabilisiert

Spirale
Federstahldraht, verkupfert

Wandstärke
ca. 1,45 mm

Temperatur
ca. -40°C bis ca. +90°C, kurzzeitig bis ca. +125°C

Abriebfestigkeit
Innenglätte
Stauchbarkeit
Vakuumfestigkeit
Flexibilität (Biegeradius)

sehr gut (5 Punkte), schwach (0 Punkte)
Die Bewertungspunkte sind Richtwerte und keine zugesicherten Produkteigenschaften im rechtlichen Sinne.

sehr flexibler und innen glatter Absaugschlauch für abrasive Medien, bei denen eine Mikrobenbeständigkeit erforderlich ist, wie Gras, Laub, Düngemittel, Futtermittel

Gemäß ATEX 2014/34/EU und TRGS 727 zulässig zum pneumatischen Transport brennbarer Stäube/Schüttgüter (Zone 20, 21, 22 im Inneren), zur Aspiration brennbarer Stäube (Zone 20, 21, 22 im Inneren) und nicht brennbarer Stäube (keine oder Zone 22 im Inneren), zur Förderung von Gasen und brennbaren Flüssigkeiten (Zone 1 und Zone 2 außen). Die Metallspirale ist beidseitig zu erden (siehe technische Informationen).

Verbindungselemente

20.1 foxi Spiral-Schelle

21.0 Verbinder, Reduzierungen

22.0 Kupplungen, Flansche

* Bezogen auf die Innenseite des Schlauchbogens. Alle technischen Daten beziehen sich auf eine Medium- und Umgebungstemperatur von +20 °C und sind Richtwerte. Technische Änderungen und Farbabweichungen vorbehalten.

13.3 foxiGarant PUR H

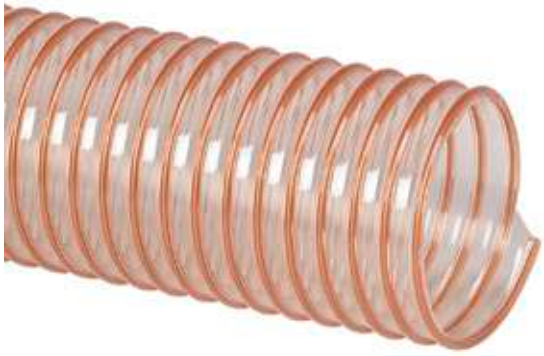

Innen-Ø ca. mm	Betriebsdruck ca. bar	Unterdruck ca. bar	Biegeradius ca. mm*	Außen-Ø ca. mm	Gewicht ca. kg/m	Längen in m	Artikel-Nr.
16	4,500	0,922	40	22	0,18	10 \ 15 \ 20	3310-016-101
18	4,350	0,922	41	24	0,20	10 \ 15 \ 20	3310-018-101
20	4,300	0,922	43	26	0,22	10 \ 15 \ 20	3310-020-101
26 (1")	4,160	0,922	47	33	0,29	10 \ 15 \ 20	3310-026-101
32 (1 ¼")	3,250	0,922	60	41	0,39	10 \ 15 \ 20	3310-032-101
38 (1 ½")	3,120	0,824	69	47	0,46	10 \ 15 \ 20	3310-038-101
40	3,000	0,819	72	49	0,49	10 \ 15 \ 20	3310-040-101
45	2,950	0,809	80	55	0,55	10 \ 15 \ 20	3310-045-101
51 (2")	2,900	0,785	87	61	0,71	10 \ 15 \ 20	3310-051-101
55	2,750	0,760	95	65	0,77	10 \ 15 \ 20	3310-055-101
60	2,550	0,735	102	70	0,84	10 \ 15 \ 20	3310-060-101
63 (2 ½")	2,550	0,735	102	70	0,84	10 \ 15 \ 20	3310-063-101
65	2,400	0,662	112	75	0,91	10 \ 15 \ 20	3310-065-101
70	2,250	0,662	117	80	0,97	10 \ 15 \ 20	3310-070-101
76 (3")	2,000	0,588	126	87	1,06	10 \ 15 \ 20	3310-076-101
80	2,000	0,588	132	91	1,11	10 \ 15 \ 20	3310-080-101
85	1,650	0,515	145	97	1,20	10 \ 15 \ 20	3310-085-101
90	1,650	0,515	149	101	1,25	10 \ 15 \ 20	3310-090-101
102 (4")	1,500	0,441	165	112	1,48	10 \ 15 \ 20	3310-102-101
110	1,350	0,441	179	121	1,61	10 \ 15 \ 20	3310-110-101
115	1,350	0,441	179	121	1,70	10 \ 15 \ 20	3310-115-101
120	1,300	0,306	194	131	1,75	10 \ 15 \ 20	3310-120-101
127 (5")	1,300	0,306	203	138	1,91	10 \ 15 \ 20	3310-127-101
130	1,300	0,306	209	141	1,96	10 \ 15	3310-130-101
140	1,050	0,245	224	151	2,11	10 \ 15	3310-140-101
152 (6")	1,050	0,245	242	163	2,29	10 \ 15	3310-152-101
160	0,900	0,245	255	171	2,51	10 \ 15	3310-160-101
170	0,900	0,184	270	181	2,67	10 \ 15	3310-170-101
175	0,900	0,184	278	186	2,74	10 \ 15	3310-175-101
180	0,750	0,184	285	191	2,82	10 \ 15	3310-180-101
203 (8")	0,750	0,184	321	215	3,30	10 \ 15	3310-203-101
225	0,600	0,123	353	237	3,65	10 \ 15	3310-225-101
250	0,600	0,123	390	263	3,84	10 \ 15	3310-250-101
254 (10")	0,600	0,123	390	267	3,84	10 \ 15	3310-254-101
275	0,450	0,123	426	288	4,22	10	3310-275-101
300	0,450	0,123	465	313	4,94	10	3310-300-101
315	0,450	0,123	488	328	5,19	10	3310-315-101
325	0,450	0,123	503	338	5,35	10	3310-325-101
350	0,450	0,123	540	363	6,96	10	3310-350-101
400	0,300	0,066	615	413	7,95	10	3310-400-101
450	0,300	0,066	690	463	8,94	10	3310-450-101
500	0,300	0,066	765	513	9,93	10	3310-500-101

Material
hoch abriebfestes Polyester Polyurethan

permanent antistatisch mit Oberflächenwiderstand $R_O < 10^9$ Ohm und spezifischen Widerstand $p < 2{,}5 * 10^8\ \Omega * m$

schwer entflammbar nach DIN 4102 B1

mikrobenfest und hydrolysestabilisiert

Spirale
Federstahldraht, verkupfert

Wandstärke
ca. 1,45 mm

Temperatur
ca. -40°C bis ca. +90°C, kurzzeitig bis ca. +125°C

Abriebfestigkeit ●●●●○
Innenglätte ●●●●◐
Stauchbarkeit ○○○○○
Vakuumfestigkeit ●●●●○
Flexibilität (Biegeradius) ●●●●○

sehr gut (5 Punkte), schwach (0 Punkte)
Die Bewertungspunkte sind Richtwerte und keine zugesicherten Produkteigenschaften im rechtlichen Sinne.

Absaug- und Gebläseschlauch für abrasive, grobkörnige Feststoffe, bei denen eine Mikrobenbeständigkeit erforderlich ist, wie Saatgut, Düngemittel, Futtermittel, höhere Vakuumfestigkeit

Gemäß ATEX 2014/34/EU und TRGS 727 zulässig zum pneumatischen Transport brennbarer Stäube/Schüttgüter (Zone 20, 21, 22 im Inneren), zur Aspiration brennbarer Stäube (Zone 20, 21, 22 im Inneren) und nicht brennbarer Stäube (keine oder Zone 22 im Inneren), zur Förderung von Gasen und brennbaren Flüssigkeiten (Zone 1 und Zone 2 außen). Die Metallspirale ist beidseitig zu erden (siehe technische Informationen).

Verbindungselemente

20.1 foxi Spiral-Schelle

21.0 Verbinder, Reduzierungen

22.0 Kupplungen, Flansche

* Bezogen auf die Innenseite des Schlauchbogens. Alle technischen Daten beziehen sich auf eine Medium- und Umgebungstemperatur von +20 °C und sind Richtwerte. Technische Änderungen und Farbabweichungen vorbehalten.

14.0 Ölnebelabsaugschläuche

14.1 foxiClassic PUR SL-ECO	Wandstärke ca. 0,4 mm	sehr leichter und stauchbarer Absaugschlauch für Ölnebel an Absaugarmen oder stationären/ mobilen Absauganlagen
14.2 foxiGarant PUR SL-M	Wandstärke ca. 0,55 mm	schwarzer, leichter und stauchbarer Absaugschlauch für Ölnebel an Absaugarmen oder stationären/mobilen Absauganlagen
14.3 foxiGarant PUR L	Wandstärke ca. 0,75 mm	leichter und innen glatter Absaugschlauch für Ölnebel- und Bohr-/Schneidedämpfe an stationären oder mobilen Absauganlagen, höhere Vakuumfestigkeit

14.1 foxiClassic PUR SL-ECO

Innen-Ø ca. mm	Betriebsdruck ca. bar	Unterdruck ca. bar	Biegeradius ca. mm*	Außen-Ø ca. mm	Gewicht ca. kg/m	Längen in m	Artikel-Nr.
38 (1 ½")	0,790	0,210	20	41	0,15	10 \ 15	11112-038-101
40	0,770	0,200	20	43	0,17	10 \ 15 \ 20	11112-040-101
51 (2")	0,730	0,177	38	56	0,20	10 \ 15 \ 20	11112-051-101
60	0,650	0,147	40	68	0,23	10 \ 15 \ 20	11112-060-101
65	0,580	0,147	42	73	0,25	10 \ 15 \ 20	11112-065-101
70	0,580	0,118	45	78	0,27	10 \ 15 \ 20	11112-070-101
76 (3")	0,500	0,118	48	83	0,29	10 \ 15 \ 20	11112-076-101
80	0,430	0,083	50	88	0,31	10 \ 15 \ 20	11112-080-101
90	0,380	0,083	55	98	0,35	10 \ 15 \ 20	11112-090-101
102 (4")	0,280	0,083	60	108	0,39	10 \ 15 \ 20	11112-102-101
110	0,280	0,083	65	119	0,42	10 \ 15 \ 20	11112-110-101
120	0,280	0,083	70	129	0,45	10 \ 15 \ 20	11112-120-101
127 (5")	0,280	0,054	73	134	0,50	10 \ 15 \ 20	11112-127-101
140	0,280	0,054	78	149	0,55	10 \ 15 \ 20	11112-140-101
152 (6")	0,280	0,054	85	159	0,57	10 \ 15 \ 20	11112-152-101
160	0,200	0,054	90	169	0,60	10 \ 15	11112-160-101
175	0,200	0,054	98	184	0,65	10 \ 15	11112-175-101
180	0,200	0,054	100	189	0,70	10 \ 15	11112-180-101
203 (8")	0,130	0,290	113	210	0,75	10 \ 15	11112-203-101
225	0,130	0,200	128	235	0,92	10 \ 15	11112-225-101
250	0,120	0,018	140	252	1,01	10 \ 15	11112-250-101
254 (10")	0,120	0,018	140	260	1,01	10 \ 15	11112-254-101
275	0,100	0,015	173	280	1,25	10 \ 15	11112-275-101
280	0,100	0,015	180	285	1,28	10 \ 15	11112-280-101
300	0,090	0,015	196	310	1,32	10	11112-300-101
315	0,075	0,010	200	325	1,45	10	11112-315-101
350	0,071	0,010	210	360	1,50	10	11112-350-101
400	0,062	0,010	227	410	2,30	10	11112-400-101

Material
hoch abriebfestes Polyester Polyurethan

permanent antistatisch mit Oberflächenwiderstand $R_O < 10^9$ Ohm und spezifischen Widerstand $p < 2{,}5 * 10^8\ \Omega * m$

schwer entflammbar nach DIN 4102 B1

mikrobenfest und hydrolysestabilisiert

Spirale
Federstahldraht, verkupfert

Wandstärke
ca. 0,4 mm

Temperatur
ca. -40°C bis ca. +90°C, kurzzeitig bis ca. +125°C

Abriebfestigkeit
Innenglätte
Stauchbarkeit
Vakuumfestigkeit
Flexibilität (Biegeradius)

sehr gut (5 Punkte), schwach (0 Punkte)
Die Bewertungspunkte sind Richtwerte und keine zugesicherten Produkteigenschaften im rechtlichen Sinne.

sehr leichter, flexibler und stauchbarer Absaugschlauch für Ölnebel, Bohr-/Schneiddämpfe an stationären und mobilen Absauganlagen, aufgrund der Stauchbarkeit für Absaugarme geeignet

Gemäß ATEX 2014/34/EU und TRGS 727 zulässig zur Aspiration nicht brennbarer Stäube (keine Zone oder Zone 22 im Inneren), zum Fördern von Gasen in Zone 1 und Zone 2 außen. Die Metallspirale ist beidseitig zu erden (siehe technische Informationen).

Verbindungselemente

20.1 foxi Spiral-Schelle

21.0 Verbinder, Reduzierungen

* Bezogen auf die Innenseite des Schlauchbogens. Alle technischen Daten beziehen sich auf eine Medium- und Umgebungstemperatur von +20 °C und sind Richtwerte. Technische Änderungen und Farbabweichungen vorbehalten.

14.2 foxiGarant PUR SL-M

Innen-Ø ca. mm	Betriebsdruck ca. bar	Unterdruck ca. bar	Biegeradius ca. mm*	Außen-Ø ca. mm	Gewicht ca. kg/m	Längen in m	Artikel-Nr.
102 (4")	0,460	0,093	55	108	0,67	10	1111-102-103
152 (6")	0,3	0,064	80	159	0,89	10	1111-152-103
203 (6")	0,23	0,064	105	210	1,25	10	1111-203-103
300	0,140	0,028	155	310	1,78	10	1111-300-103

Material
hoch abriebfestes Polyester Polyurethan

mikrobenfest und hydrolysestabilisiert

Spirale
Federstahldraht, verkupfert

Wandstärke
ca. 0,55 mm

Temperatur
ca. -40°C bis ca. +90°C, kurzzeitig bis ca. +125°C

Abriebfestigkeit ●●●○○
Innenglätte ●●○○○
Stauchbarkeit ●●●●●
Vakuumfestigkeit ●●●◐○
Flexibilität (Biegeradius) ●●●●●

sehr gut (5 Punkte), schwach (0 Punkte)
Die Bewertungspunkte sind Richtwerte und keine zugesicherten Produkteigenschaften im rechtlichen Sinne.

sehr leichter und stauchbarer Absaugschlauch für Ölnebel, Bohr- und Schneiddämpfe an stationären und moblien Absauganlagen, Schlauch ist schwarz eingefärbt

Gemäß ATEX 2014/34/EU und TRGS 727 zulässig zur Aspiration nicht brennbarer Stäube (keine Zone oder Zone 22 im Inneren), zum Fördern von Gasen in Zone 1 und Zone 2 außen. Die Metallspirale ist beidseitig zu erden (siehe technische Informationen).

Verbindungselemente

20.1 foxi Spiral-Schelle

21.0 Verbinder, Reduzierungen

* Bezogen auf die Innenseite des Schlauchbogens. Alle technischen Daten beziehen sich auf eine Medium- und Umgebungstemperatur von +20 °C und sind Richtwerte. Technische Änderungen und Farbabweichungen vorbehalten.

14.3 foxiGarant PUR L

Innen-Ø ca. mm	Betriebsdruck ca. bar	Unterdruck ca. bar	Biegeradius ca. mm*	Außen-Ø ca. mm	Gewicht ca. kg/m	Längen in m	Artikel-Nr.
26 (1")	3,220	0,785	31	31	0,25	10 \ 15 \ 20	3210-026-101
32 (1 ¼")	2,520	0,711	40	40	0,35	10 \ 15 \ 20	3210-032-101
38 (1 ½")	2,100	0,662	46	46	0,39	10 \ 15 \ 20	3210-038-101
40	2,100	0,662	48	48	0,40	10 \ 15 \ 20	3210-040-101
45	1,840	0,588	53	53	0,42	10 \ 15 \ 20	3210-045-101
51 (2")	1,680	0,515	58	58	0,45	10 \ 15 \ 20	3210-051-101
55	1,540	0,441	63	63	0,51	10 \ 15 \ 20	3210-055-101
60	1,400	0,441	68	68	0,53	10 \ 15 \ 20	3210-060-101
63 (2 ½")	1,400	0,441	68	68	0,53	10 \ 15 \ 20	3210-063-101
65	1,260	0,368	73	73	0,64	10 \ 15 \ 20	3210-065-101
70	1,120	0,368	78	78	0,68	10 \ 15 \ 20	3210-070-101
76 (3")	1,120	0,294	84	84	0,72	10 \ 15 \ 20	3210-076-101
80	0,890	0,294	88	88	0,76	10 \ 15 \ 20	3210-080-101
90	0,840	0,221	99	99	0,88	10 \ 15 \ 20	3210-090-101
102 (4")	0,840	0,221	110	110	0,95	10 \ 15 \ 20	3210-102-101
110	0,700	0,221	119	119	1,03	10 \ 15 \ 20	3210-110-101
115	0,700	0,221	124	124	1,06	10 \ 15 \ 20	3210-115-101
120	0,700	0,221	129	129	1,12	10 \ 15 \ 20	3210-120-101
127 (5")	0,700	0,221	135	135	1,18	10 \ 15 \ 20	3210-127-101
130	0,560	0,221	139	139	1,20	10 \ 15	3210-130-101
140	0,560	0,147	149	149	1,38	10 \ 15	3210-140-101
152 (6")	0,560	0,147	161	161	1,48	10 \ 15	3210-152-101
160	0,560	0,147	170	170	1,74	10 \ 15	3210-160-101
170	0,420	0,147	180	180	1,80	10 \ 15	3210-170-101
175	0,420	0,147	185	185	1,85	10 \ 15	3210-175-101
180	0,420	0,147	190	190	1,90	10 \ 15	3210-180-101
203 (8")	0,420	0,147	214	214	2,30	10 \ 15	3210-203-101
225	0,280	0,074	235	235	2,55	10 \ 15	3210-225-101
250	0,280	0,074	260	260	3,02	10 \ 15	3210-250-101
254 (10")	0,280	0,074	260	264	3,05	10 \ 15	3210-254-101
275	0,280	0,074	284	284	3,11	10	3210-275-101
300	0,250	0,066	310	310	3,20	10	3210-300-101
315	0,250	0,066	325	325	3,32	10	3210-315-101
325	0,250	0,066	335	335	3,40	10	3210-325-101
350	0,130	0,066	360	360	3,60	10	3210-350-101
400	0,130	0,051	410	411	4,45	10	3210-400-101
450	0,130	0,051	460	461	5,06	10	3210-450-101
500	0,130	0,051	510	511	5,70	10	3210-500-101

Material
hoch abriebfestes Polyester
Polyurethan

AS Ex AL — permanent antistatisch mit Oberflächenwiderstand $R_O < 10^9$ Ohm und spezifischen Widerstand $p < 2{,}5 * 10^8\ \Omega * m$

schwer entflammbar nach DIN 4102 B1

M — mikrobenfest und hydrolysestabilisiert

Spirale
Federstahldraht, verkupfert

Wandstärke
ca. 0,75 mm

Temperatur
ca. -40°C bis ca. +90°C, kurzzeitig bis ca. +125°C

Abriebfestigkeit ●●●◐○
Innenglätte ●●●●◐
Stauchbarkeit ●○○○○
Vakuumfestigkeit ●●●◐○
Flexibilität (Biegeradius) ●●●●◐

sehr gut (5 Punkte), schwach (0 Punkte)
Die Bewertungspunkte sind Richtwerte und keine zugesicherten Produkteigenschaften im rechtlichen Sinne.

sehr flexibler und innen glatter Absaugschlauch für Ölnebel, Bohr-/Schneiddämpfe an stationären und mobilen Anlagen

Gemäß ATEX 2014/34/EU und TRGS 727 zulässig zum pneumatischen Transport brennbarer Stäube/Schüttgüter (Zone 20, 21, 22 im Inneren), zur Aspiration brennbarer Stäube (Zone 20, 21, 22 im Inneren) und nicht brennbarer Stäube (keine oder Zone 22 im Inneren), zur Förderung von Gasen und brennbaren Flüssigkeiten (Zone 1 und Zone 2 außen). Die Metallspirale ist beidseitig zu erden (siehe technische Informationen).

Verbindungselemente

20.1 foxi Spiral-Schelle

21.0 Verbinder, Reduzierungen

22.0 Kupplungen, Flansche

* Bezogen auf die Innenseite des Schlauchbogens. Alle technischen Daten beziehen sich auf eine Medium- und Umgebungstemperatur von +20 °C und sind Richtwerte. Technische Änderungen und Farbabweichungen vorbehalten.

15.0 Roboterschläuche

15.1 foxiGarant Induvac L	Wandstärke ca. 0,75 mm	innen sehr glatter und extrem flexibler Absaugschlauch in Schleppketten, als Schutzschlauch an Robotern, sehr gute mechanische Belastbarkeit durch hohe Bewegungstaktzahlen
15.2 foxiGarant Induvac H	Wandstärke ca. 1,6 mm	innen sehr glatter und extrem flexibler Absaugschlauch in Schleppketten, als Schutzschlauch an Robotern, höhere Vakuumfestigkeit, sehr gute mechanische Belastbarkeit durch hohe Bewegungstaktzahlen

15.1 foxiGarant Induvac L

Innen-Ø ca. mm	Betriebsdruck ca. bar	Unterdruck ca. bar	Biegeradius ca. mm*	Außen-Ø ca. mm	Gewicht ca. kg/m	Längen in m	Artikel-Nr.
26 (1")	2,700	0,850	40	34	0,45	10 \ 15 \ 20	3210-026-201
32 (1 ¼")	2,700	0,850	40	40	0,6	10 \ 15 \ 20	3210-032-201
38 (1 ½")	2,300	0,800	46	46	0,72	10 \ 15 \ 20	3210-038-201
40	2,300	0,800	48	48	0,75	10 \ 15 \ 20	3210-040-201
45	2,000	0,730	53	53	0,80	10 \ 15 \ 20	3210-045-201
51 (2")	1,850	0,650	58	58	0,90	10 \ 15 \ 20	3210-051-201
60	1,600	0,560	68	68	0,97	10 \ 15 \ 20	3210-060-201
65	1,460	0,500	73	73	1,10	10 \ 15	3210-065-201
70	1,320	0,450	78	78	1,18	10 \ 15	3210-070-201
76 (3")	1,320	0,390	84	84	1,30	10 \ 15	3210-076-201
80	1,090	0,390	88	88	1,60	10 \ 15	3210-080-201

Material
hoch abriebfestes Polyester Polyurethan

AS Ex AL permanent antistatisch mit Oberflächenwiderstand $R_O < 10^9$ Ohm und spezifischen Widerstand $p < 2{,}5 * 10^8\ \Omega * m$

Spirale
Federstahldraht, verkupfert

Wandstärke
ca. 0,75 mm

Temperatur
ca. -40°C bis ca. +90°C, kurzzeitig bis ca. +125°C

Abriebfestigkeit ●●●◐○
Innenglätte ●●●●●
Stauchbarkeit ○○○○○
Vakuumfestigkeit ●●●●○
Flexibilität (Biegeradius) ●●●●●

sehr gut (5 Punkte), schwach (0 Punkte)
Die Bewertungspunkte sind Richtwerte und keine zugesicherten Produkteigenschaften im rechtlichen Sinne.

innen sehr glatter, abriebfester und extrem flexibler Schutzschlauch an Robotern oder Absaugschlauch in Schleppketten mit hohen Bewegungstaktzahlen

Gemäß ATEX 2014/34/EU und TRGS 727 zulässig zum pneumatischen Transport brennbarer Stäube/Schüttgüter (Zone 20, 21, 22 im Inneren), zur Aspiration brennbarer Stäube (Zone 20, 21, 22 im Inneren) und nicht brennbarer Stäube (keine oder Zone 22 im Inneren), zur Förderung von Gasen und brennbaren Flüssigkeiten (Zone 1 und Zone 2 außen). Die Metallspirale ist beidseitig zu erden (siehe technische Informationen).

Verbindungselemente

20.5 foxi Rundbolzenschelle

21.0 Verbinder, Reduzierungen

22.0 Kupplungen, Flansche

* Bezogen auf die Innenseite des Schlauchbogens. Alle technischen Daten beziehen sich auf eine Medium- und Umgebungstemperatur von +20 °C und sind Richtwerte. Technische Änderungen und Farbabweichungen vorbehalten.

15.2 foxiGarant Induvac H

Innen-Ø ca. mm	Betriebsdruck ca. bar	Unterdruck ca. bar	Biegeradius ca. mm*	Außen-Ø ca. mm	Gewicht ca. kg/m	Längen in m	Artikel-Nr.
38 (1 ½")	3,600	0,902	65	50	0,80	10 \ 15	3310-038-201
40	3,600	0,902	70	51	0,90	10 \ 15	3310-040-201
45	3,450	0,883	75	57	0,91	10 \ 15	3310-045-201
51 (2")	3,300	0,853	85	63	1,05	10 \ 15	3310-051-201
60	2,950	0,804	97	72	1,10	10 \ 15	3310-060-201
65	2,800	0,731	100	77	1,51	10 \ 15	3310-065-201
70	2,600	0,731	112	82	1,58	10 \ 15	3310-070-201
76 (3")	2,300	0,657	115	89	1,75	10 \ 15	3310-076-201
80	2,300	0,657	125	93	1,82	10 \ 15	3310-080-201

Material
hoch abriebfestes Polyester Polyurethan

AS Ex AL

permanent antistatisch mit Oberflächenwiderstand $R_O < 10^9$ Ohm und spezifischen Widerstand $p < 2{,}5 * 10^8\ \Omega * m$

Spirale
Federstahldraht, verkupfert

Wandstärke
ca. 1,6 mm

Temperatur
ca. -40°C bis ca. +90°C, kurzzeitig bis ca. +125°C

Abriebfestigkeit ●●●●○
Innenglätte ●●●●●
Stauchbarkeit ○○○○○
Vakuumfestigkeit ●●●●◐
Flexibilität (Biegeradius) ●●●●●

sehr gut (5 Punkte), schwach (0 Punkte)
Die Bewertungspunkte sind Richtwerte und keine zugesicherten Produkteigenschaften im rechtlichen Sinne.

Innen sehr glatter, abriebfester und extrem flexibler Schutzschlauch an Robotern oder Absaugschlauch in Schleppketten mit hohen Bewegungstaktzahlen, hohe Vakuumfestigkeit

Gemäß ATEX 2014/34/EU und TRGS 727 zulässig zum pneumatischen Transport brennbarer Stäube/Schüttgüter (Zone 20, 21, 22 im Inneren), zur Aspiration brennbarer Stäube (Zone 20, 21, 22 im Inneren) und nicht brennbarer Stäube (keine oder Zone 22 im Inneren), zur Förderung von Gasen und brennbaren Flüssigkeiten (Zone 1 und Zone 2 außen). Die Metallspirale ist beidseitig zu erden (siehe technische Informationen).

Verbindungselemente

20.5 foxi Rundbolzenschelle

21.0 Verbinder, Reduzierungen

22.0 Kupplungen, Flansche

* Bezogen auf die Innenseite des Schlauchbogens. Alle technischen Daten beziehen sich auf eine Medium- und Umgebungstemperatur von +20 °C und sind Richtwerte. Technische Änderungen und Farbabweichungen vorbehalten.

16.0 Schweißrauchabsaugschläuche

16.1 foxiMulti PVC-Weld	Temperatur bis ca. +90°C/+110°C	schwer entflammbar, stauchbar, universeller Absaugschlauch für Schweiß- und Lötrauch
16.2 foxiGarant PUR SL-SE	Temperatur bis ca. +90°C/+125°C	schwer entflammbar, stauchbar, höhere Vakuumfestigkeit, universeller Absaugschlauch für Schweiß- und Lötrauch
16.3 foxiMulti Silicon	Temperatur bis ca. +300°C/+350°C	schwer entflammbar, stauchbar, spezieller Absaugschlauch für Rauchgase oder Schweiß-/ Lötrauch, sehr gute Beständigkeit gegen Funkenflug
16.4 foxiMulti Weld S	Temperatur bis ca. +400°C	stauchbar, höhere Vakuumbeständigkeit, spezieller Absaugschlauch für Rauchgase, gute Flammwidrigkeit

16.1 foxiMulti PVC-Weld

Innen-Ø ca. mm	Betriebsdruck ca. bar	Unterdruck ca. bar	Biegeradius ca. mm*	Gewicht ca. kg/m	Längen in m	Artikel-Nr.
51 (2")	0,500	0,358	50	0,30	frei wählbar 3-10	4655-051-100
55	0,489	0,297	55	0,33	frei wählbar 3-10	4655-055-100
60	0,441	0,251	59	0,36	frei wählbar 3-10	4655-060-100
65	0,401	0,215	64	0,39	frei wählbar 3-10	4655-065-100
70	0,366	0,185	69	0,42	frei wählbar 3-10	4655-070-100
76 (3")	0,337	0,162	74	0,44	frei wählbar 3-10	4655-076-100
80	0,312	0,143	82	0,51	frei wählbar 3-10	4655-080-100
90	0,271	0,114	83	0,55	frei wählbar 3-10	4655-090-100
102 (4")	0,239	0,092	92	0,61	frei wählbar 3-10	4655-102-100
110	0,213	0,076	101	0,67	frei wählbar 3-10	4655-110-100
120	0,192	0,065	110	0,73	frei wählbar 3-10	4655-120-100
127 (5")	0,183	0,060	115	0,74	frei wählbar 3-10	4655-127-100
130	0,174	0,056	119	0,76	frei wählbar 3-10	4655-130-100
140	0,160	0,048	129	0,82	frei wählbar 3-10	4655-140-100
152 (6")	0,147	0,042	130	0,88	frei wählbar 3-10	4655-152-100
160	0,136	0,037	133	0,94	frei wählbar 3-10	4655-160-100
170	0,126	0,033	141	0,99	frei wählbar 3-10	4655-170-100
175	0,122	0,031	146	1,02	frei wählbar 3-10	4655-175-100
180	0,118	0,029	150	1,05	frei wählbar 3-10	4655-180-100
203 (8")	0,104	0,024	191	1,17	frei wählbar 3-10	4655-203-100
215	0,095	0,021	205	1,26	frei wählbar 3-10	4655-215-100
225	0,090	0,019	215	1,32	frei wählbar 3-10	4655-225-100
254 (10")	0,080	0,016	239	1,46	frei wählbar 3-10	4655-254-100
275	0,071	0,013	262	1,61	frei wählbar 3-10	4655-275-100
300	0,064	0,011	286	1,75	frei wählbar 3-10	4655-300-100
315	0,060	0,010	300	1,84	frei wählbar 3-6	4655-315-100
325	0,058	0,009	310	1,90	frei wählbar 3-6	4655-325-100
350	0,053	0,008	334	2,05	frei wählbar 3-6	4655-350-100
375	0,049	0,007	358	2,19	frei wählbar 3-6	4655-375-100
400	0,045	0,006	320	2,34	frei wählbar 3-6	4655-400-100
450	0,039	0,005	360	2,63	frei wählbar 3-6	4655-450-100
500	0,035	0,004	400	2,92	frei wählbar 3-6	4655-500-100
550	0,031	0,003	440	3,22	frei wählbar 3-6	4655-550-100
600	0,028	0,003	480	3,66	frei wählbar 3-6	4655-600-100
700	0,023	0,002	560	4,09	frei wählbar 3-6	4655-700-100
800	0,020	0,002	639	4,68	frei wählbar 3-6	4655-800-100
900	0,017	0,001	719	5,26	frei wählbar 3-6	4655-900-100

Material
PVC beschichtetes Glasgewebe

schwer entflammbar

Spirale
feuerverzinktes Stahlband

Temperatur
ca. -20°C bis ca. +90°C,
kurzzeitig bis ca. +110°C

Temperaturbeständigkeit ●●○○○
Flammwidrigkeit ●●●◐○
Vakuumfestigkeit ●●●○○
Stauchbarkeit ●●●●●
Flexibilität (Biegeradius) ●●●●●

sehr gut (5 Punkte), schwach (0 Punkte)
Die Bewertungspunkte sind Richtwerte und keine zugesicherten Produkteigenschaften im rechtlichen Sinne.

universeller Absaugschlauch für Schweiß- und Lötrauch, sehr gut stauchbar und für Absaugarme geeignet

Gemäß ATEX 2014/34/EU und TRGS 727 zulässig zur Aspiration nicht brennbarer Stäube (keine Zone oder Zone 22 im Inneren), zum Fördern von Gasen in Zone 1 und Zone 2 außen. Die Metallspirale ist beidseitig zu erden (siehe technische Informationen).

Verbindungselemente

20.3 foxi Multi-Schelle

21.0 Verbinder, Reduzierungen

* Bezogen auf die Innenseite des Schlauchbogens. Alle technischen Daten beziehen sich auf eine Medium- und Umgebungstemperatur von +20 °C und sind Richtwerte. Technische Änderungen und Farbabweichungen vorbehalten.

16.2 foxiGarant PUR SL-SE

Innen-Ø ca. mm	Betriebsdruck ca. bar	Unterdruck ca. bar	Biegeradius ca. mm*	Außen-Ø ca. mm	Gewicht ca. kg/m	Längen in m	Artikel-Nr.
38 (1 ½")	0,850	0,250	20	44	0,26	10 \ 15	1115-038-101
40	0,820	0,240	20	46	0,28	10 \ 15 \20	1115-040-101
51 (2")	0,780	0,201	25	57	0,30	10 \ 15 \20	1115-051-101
60	0,760	0,186	35	68	0,35	10 \ 15 \20	1115-060-101
65	0,680	0,157	38	73	0,38	10 \ 15 \20	1115-065-101
70	0,610	0,157	40	78	0,41	10 \ 15 \20	1115-070-101
76 (3")	0,610	0,127	43	83	0,50	10 \ 15 \20	1115-076-101
80	0,530	0,127	45	88	0,53	10 \ 15 \20	1115-080-101
90	0,460	0,093	50	99	0,65	10 \ 15 \20	1115-090-101
102 (4")	0,460	0,093	55	108	0,67	10 \ 15 \20	1115-102-101
110	0,300	0,093	60	119	0,73	10 \ 15 \20	1115-110-101
120	0,300	0,093	65	129	0,79	10 \ 15 \20	1115-120-101
127 (5")	0,300	0,093	68	134	0,83	10 \ 15 \20	1115-127-101
140	0,300	0,064	75	149	0,86	10 \ 15 \20	1115-140-101
152 (6")	0,300	0,064	80	159	0,89	10 \ 15 \20	1115-152-101
160	0,300	0,064	85	169	1,05	10 \ 15	1115-160-101
170	0,230	0,064	90	179	1,09	10 \ 15	1115-170-101
175	0,230	0,064	93	184	1,11	10 \ 15	1115-175-101
180	0,230	0,064	95	189	1,13	10 \ 15	1115-180-101
203 (6")	0,230	0,064	105	210	1,25	10 \ 15	1115-203-101
225	0,150	0,029	118	235	1,41	10 \ 15	1115-225-101
250	0,150	0,029	130	252	1,49	10 \ 15	1115-250-101
254 (10")	0,150	0,029	130	260	1,49	10 \ 15	1115-254-101
275	0,150	0,029	143	285	1,64	10 \ 15	1115-275-101
280	0,150	0,029	145	290	1,67	10 \ 15	1115-280-101
300	0,140	0,028	155	310	1,78	10	1115-300-101
315	0,130	0,026	162	325	1,85	10	1115-315-101
350	0,120	0,025	180	360	2,44	10	1115-350-101
400	0,120	0,025	210	410	3,04	10	1115-400-101

Material
hoch abriebfestes Polyester
Polyurethan

schwer entflammbar nach DIN 4102 B1

AS Ex AL
permanent antistatisch mit Oberflächenwiderstand $R_O < 10^9$ Ohm und spezifischen Widerstand $p < 2{,}5 * 10^8\ \Omega * m$

Spirale
Federstahldraht, verkupfert

Wandstärke
ca. 0,55 mm

Temperatur
ca. -40°C bis ca. +90°C, kurzzeitig bis ca. +125°C

Temperaturbeständigkeit ●●●○○
Flammwidrigkeit ●●●●○
Vakuumfestigkeit ●●●◐○
Stauchbarkeit ●●●●●
Flexibilität (Biegeradius) ●●●●●

sehr gut (5 Punkte), schwach (0 Punkte)
Die Bewertungspunkte sind Richtwerte und keine zugesicherten Produkteigenschaften im rechtlichen Sinne.

universeller Absaugschlauch für Schweiß- und Lötrauch, sehr gut stauchbar und für Absaugarme geeignet, höhere Vakuumfestigkeit

Gemäß ATEX 2014/34/EU und TRGS 727 zulässig zum pneumatischen Transport brennbarer Stäube/Schüttgüter (Zone 20, 21, 22 im Inneren), zur Aspiration brennbarer Stäube (Zone 20, 21, 22 im Inneren) und nicht brennbarer Stäube (keine oder Zone 22 im Inneren), zur Förderung von Gasen (Zone 1 und Zone 2 außen). Die Metallspirale ist beidseitig zu erden (siehe technische Informationen).

Verbindungselemente

20.1 foxi Spiral-Schelle

21.0 Verbinder, Reduzierungen

* Bezogen auf die Innenseite des Schlauchbogens. Alle technischen Daten beziehen sich auf eine Medium- und Umgebungstemperatur von +20 °C und sind Richtwerte. Technische Änderungen und Farbabweichungen vorbehalten.

16.3 foxiMulti Silicon

Innen-Ø ca. mm	Betriebsdruck ca. bar	Unterdruck ca. bar	Biegeradius ca. mm*	Gewicht ca. kg/m	Längen in m	Artikel-Nr.
51 (2")	0,850	0,314	30	0,40	frei wählbar 3-10	4644-051-100
55	0,780	0,260	33	0,40	frei wählbar 3-10	4644-055-100
60	0,680	0,218	36	0,50	frei wählbar 3-10	4644-060-100
65	0,590	0,186	39	0,50	frei wählbar 3-10	4644-065-100
70	0,530	0,157	42	0,50	frei wählbar 3-10	4644-070-100
76 (3")	0,470	0,137	45	0,60	frei wählbar 3-10	4644-076-100
80	0,430	0,123	48	0,60	frei wählbar 3-10	4644-080-100
90	0,355	0,098	54	0,60	frei wählbar 3-10	4644-090-100
102 (4")	0,300	0,078	60	0,60	frei wählbar 3-10	4644-102-100
110	0,258	0,065	66	0,70	frei wählbar 3-10	4644-110-100
120	0,224	0,055	72	0,70	frei wählbar 3-10	4644-120-100
127 (5")	0,210	0,049	75	0,80	frei wählbar 3-10	4644-127-100
130	0,197	0,046	78	0,80	frei wählbar 3-10	4644-130-100
140	0,175	0,040	84	0,80	frei wählbar 3-10	4644-140-100
152 (6")	0,157	0,035	90	0,90	frei wählbar 3-10	4644-152-100
160	0,140	0,030	96	0,90	frei wählbar 3-10	4644-160-100
170	0,128	0,027	102	0,90	frei wählbar 3-10	4644-170-100
175	0,123	0,025	105	1,00	frei wählbar 3-10	4644-175-100
180	0,117	0,024	108	1,00	frei wählbar 3-10	4644-180-100
203 (8")	0,099	0,020	120	1,20	frei wählbar 3-10	4644-203-100
215	0,088	0,017	151	1,30	frei wählbar 3-10	4644-215-100
225	0,082	0,016	158	1,40	frei wählbar 3-10	4644-225-100
254 (10")	0,069	0,013	175	1,60	frei wählbar 3-10	4644-254-100
275	0,059	0,010	193	1,90	frei wählbar 3-10	4644-275-100
300	0,052	0,009	210	2,10	frei wählbar 3-10	4644-300-100
315	0,048	0,008	221	2,10	frei wählbar 3-6	4644-315-100
325	0,046	0,007	228	2,20	frei wählbar 3-6	4644-325-100
350	0,040	0,006	245	2,50	frei wählbar 3-6	4644-350-100
375	0,036	0,005	263	2,90	frei wählbar 3-6	4644-375-100
400	0,033	0,005	280	3,10	frei wählbar 3-6	4644-400-100
450	0,027	0,004	360	3,60	frei wählbar 3-6	4644-450-100
500	0,023	0,003	400	4,10	frei wählbar 3-6	4644-500-100
550	0,020	0,003	440	4,60	frei wählbar 3-6	4644-550-100
600	0,017	0,002	480	5,10	frei wählbar 3-6	4644-600-100
700	0,014	0,002	560	6,00	frei wählbar 3-6	4644-700-100
800	0,011	0,001	640	6,90	frei wählbar 3-6	4644-800-100
900	0,009	0,001	720	7,80	frei wählbar 3-6	4644-900-100

Material
Silicon beschichtetes Glasgewebe

schwer entflammbar

Spirale
feuerverzinktes Stahlband

Temperatur
ca. -60°C bis ca. +300°C,
kurzzeitig bis ca. +350°C

Temperaturbeständigkeit ●●●●○
Flammwidrigkeit ●●●●○
Vakuumfestigkeit ●●●◐○
Stauchbarkeit ●●●●●
Flexibilität (Biegeradius) ●●●●●

sehr gut (5 Punkte), schwach (0 Punkte)
Die Bewertungspunkte sind Richtwerte und keine zugesicherten Produkteigenschaften im rechtlichen Sinne.

spezieller Absaugschlauch für Rauchgase oder Schweiß- und Lötrauch bis ca. +300°C, bedingt vibrationsfest, sehr gute Resistenz gegen Funkenflug, für Absaugarme geeignet, gute chemische Beständigkeit

Gemäß ATEX 2014/34/EU und TRGS 727 zulässig zur Aspiration nicht brennbarer Stäube (keine Zone oder Zone 22 im Inneren), zum Fördern von Gasen in Zone 1 und Zone 2 außen. Die Metallspirale ist beidseitig zu erden (siehe technische Informationen).

Verbindungselemente

20.3 foxi Multi-Schelle

21.0 Verbinder, Reduzierungen

* Bezogen auf die Innenseite des Schlauchbogens. Alle technischen Daten beziehen sich auf eine Medium- und Umgebungstemperatur von +20 °C und sind Richtwerte. Technische Änderungen und Farbabweichungen vorbehalten.

16.4 foxiMulti Weld S

Innen-Ø ca. mm	Unterdruck ca. bar	Biegeradius ca. mm*	Gewicht ca. kg/m	Längen in m	Artikel-Nr.
80	0,135	48	0,88	frei wählbar 3-10	4652-080-200
90	0,108	54	0,95	frei wählbar 3-10	4652-090-200
102 (4")	0,086	60	1,05	frei wählbar 3-10	4652-102-200
110	0,072	66	1,16	frei wählbar 3-10	4652-110-200
120	0,061	72	1,25	frei wählbar 3-10	4652-120-200
127 (5")	0,054	75	1,30	frei wählbar 3-10	4652-127-200
130	0,051	78	1,40	frei wählbar 3-10	4652-130-200
140	0,045	84	1,50	frei wählbar 3-10	4652-140-200
152 (6")	0,039	90	1,60	frei wählbar 3-10	4652-152-200
160	0,034	96	1,70	frei wählbar 3-10	4652-160-200
170	0,030	102	1,80	frei wählbar 3-10	4652-170-200
175	0,028	105	1,85	frei wählbar 3-10	4652-175-200
180	0,026	108	2,30	frei wählbar 3-10	4652-180-200
203 (8")	0,022	120	2,65	frei wählbar 3-10	4652-203-200
215	0,020	151	2,85	frei wählbar 3-10	4652-215-200
225	0,018	158	3,00	frei wählbar 3-10	4652-225-200
254 (10")	0,015	175	3,30	frei wählbar 3-10	4652-254-200
275	0,012	193	3,65	frei wählbar 3-10	4652-275-200
300	0,010	210	3,40	frei wählbar 3-10	4652-300-200

Material
spezialbeschichtetes Hochtemperaturgewebe

Spirale
feuerverzinktes Stahlband

Temperatur
ca. -20°C bis ca. +400°C

Temperaturbeständigkeit ●●●●◐
Flammwidrigkeit ●●●●○
Vakuumfestigkeit ●●●●○
Stauchbarkeit ●●●●●
Flexibilität (Biegeradius) ●●●●●

sehr gut (5 Punkte), schwach (0 Punkte)
Die Bewertungspunkte sind Richtwerte und keine zugesicherten Produkteigenschaften im rechtlichen Sinne.

spezieller Absaugschlauch für Rauchgase oder Schweißrauch- bzw. Lötrauch bis ca. +400°C, sehr gute Vakuumfestigkeit, gute Flammwidrigkeit

Gemäß ATEX 2014/34/EU und TRGS 727 zulässig zur Aspiration nicht brennbarer Stäube (keine Zone oder Zone 22 im Inneren), zum Fördern von Gasen in Zone 1 und Zone 2 außen. Die Metallspirale ist beidseitig zu erden (siehe technische Informationen).

Verbindungselemente

20.3 foxi Multi-Schelle

21.0 Verbinder, Reduzierungen

* Bezogen auf die Innenseite des Schlauchbogens. Alle technischen Daten beziehen sich auf eine Medium- und Umgebungstemperatur von +20 °C und sind Richtwerte. Technische Änderungen und Farbabweichungen vorbehalten.

17.0 Schwer entflammbare Schläuche / Holzindustrie

17.1 foxiClassic PUR SL-ECO	Wandstärke ca. 0,4 mm	schwer entflammbar, antistatisch < 10^9 Ohm, stauchbar, extrem leichter und flexibler Absaugschlauch für Holzstäube an CNC-Bearbeitungsmaschinen, Schleifmaschinen, Entstaubungsanlagen
17.2 foxiGarant PUR SL-SE	Wandstärke ca. 0,55 mm	schwer entflammbar, antistatisch < 10^9 Ohm, stauchbar, sehr leichter und flexibler Absaugschlauch für Holzstäube an mobilen oder stationären Entstaubungsanlagen, CNC-Bearbeitungsmaschinen, Schleifmaschinen
17.3 foxiGarant PUR-Memory	Wandstärke ca. 0,55 mm	schwer entflammbar, antistatisch < 10^9 Ohm, trittfester und überfahrbarer Absaugschlauch für Holzstäube an mobilen Geräten, mit zusätzlich eingearbeiteter Litze
17.4 foxiGarant PUR L-SE	Wandstärke ca. 0,75 mm	schwer entflammbar, antistatisch < 10^9 Ohm, innen glatt, Absaugschlauch für Stäube und Holzspäne an Bearbeitungsmaschinen oder Entstaubungsanlagen mit erhöhten Saugleistungen
17.5 foxiGarant PUR H	Wandstärke ca. 1,45 mm	schwer entflammbar, antistatisch < 10^9 Ohm, innen glatt, sehr abriebfester Absaugschlauch für Holzspäne oder -schnitzel, für Holzcontainerbeschickung

17.1 foxiClassic PUR SL-ECO

Innen-Ø ca. mm	Betriebsdruck ca. bar	Unterdruck ca. bar	Biegeradius ca. mm*	Außen-Ø ca. mm	Gewicht ca. kg/m	Längen in m	Artikel-Nr.
38 (1 ½")	0,790	0,210	20	41	0,15	10 \ 15	11112-038-101
40	0,770	0,200	20	43	0,17	10 \ 15 \ 20	11112-040-101
51 (2")	0,730	0,177	38	56	0,20	10 \ 15 \ 20	11112-051-101
60	0,650	0,147	40	68	0,23	10 \ 15 \ 20	11112-060-101
65	0,580	0,147	42	73	0,25	10 \ 15 \ 20	11112-065-101
70	0,580	0,118	45	78	0,27	10 \ 15 \ 20	11112-070-101
76 (3")	0,500	0,118	48	83	0,29	10 \ 15 \ 20	11112-076-101
80	0,430	0,083	50	88	0,31	10 \ 15 \ 20	11112-080-101
90	0,380	0,083	55	98	0,35	10 \ 15 \ 20	11112-090-101
102 (4")	0,280	0,083	60	108	0,39	10 \ 15 \ 20	11112-102-101
110	0,280	0,083	65	119	0,42	10 \ 15 \ 20	11112-110-101
120	0,280	0,083	70	129	0,45	10 \ 15 \ 20	11112-120-101
127 (5")	0,280	0,054	73	134	0,50	10 \ 15 \ 20	11112-127-101
140	0,280	0,054	78	149	0,55	10 \ 15 \ 20	11112-140-101
152 (6")	0,280	0,054	85	159	0,57	10 \ 15 \ 20	11112-152-101
160	0,200	0,054	90	169	0,60	10 \ 15	11112-160-101
175	0,200	0,054	98	184	0,65	10 \ 15	11112-175-101
180	0,200	0,054	100	189	0,70	10 \ 15	11112-180-101
203 (8")	0,130	0,290	113	210	0,75	10 \ 15	11112-203-101
225	0,130	0,200	128	235	0,92	10 \ 15	11112-225-101
250	0,120	0,018	140	252	1,01	10 \ 15	11112-250-101
254 (10")	0,120	0,018	140	260	1,01	10 \ 15	11112-254-101
275	0,100	0,015	173	280	1,25	10 \ 15	11112-275-101
280	0,100	0,015	180	285	1,28	10 \ 15	11112-280-101
300	0,090	0,015	196	310	1,32	10	11112-300-101
315	0,075	0,010	200	325	1,45	10	11112-315-101
350	0,071	0,010	210	360	1,50	10	11112-350-101
400	0,062	0,010	227	410	2,30	10	11112-400-101

Material
hoch abriebfestes Polyurethan

schwer entflammbar nach DIN 4102 B1

AS Ex AL permanent antistatisch mit Oberflächenwiderstand $R_O < 10^9$ Ohm und spezifischen Widerstand $p < 2{,}5 * 10^8\ \Omega * m$

M mikrobenfest und hydrolysestabilisiert

Spirale
Federstahldraht, verkupfert

Wandstärke
ca. 0,4 mm

Temperatur
ca. -40°C bis ca. +90°C, kurzzeitig bis ca. +125°C

Abriebfestigkeit ●●◐○○
Innenglätte ●●○○○
Stauchbarkeit ●●●●●
Vakuumfestigkeit ●●●○○
Flexibilität (Biegeradius) ●●●●●

sehr gut (5 Punkte), schwach (0 Punkte)
Die Bewertungspunkte sind Richtwerte und keine zugesicherten Produkteigenschaften im rechtlichen Sinne.

extrem leichter, flexibler und stauchbarer Absaugschlauch für Entstaubungsanlagen oder CNC-Bearbeitungsmaschinen mit geringer Absaugleistung, für Absaugarme geeignet

Gemäß ATEX 2014/34/EU und TRGS 727 zulässig zur Aspiration nicht brennbarer Stäube (keine Zone oder Zone 22 im Inneren), zum Fördern von Gasen in Zone 1 und Zone 2 außen. Die Metallspirale ist beidseitig zu erden (siehe technische Informationen).

Verbindungselemente

20.1 foxi Spiral-Schelle

21.0 Verbinder, Reduzierungen

* Bezogen auf die Innenseite des Schlauchbogens. Alle technischen Daten beziehen sich auf eine Medium- und Umgebungstemperatur von +20 °C und sind Richtwerte. Technische Änderungen und Farbabweichungen vorbehalten.

17.2 foxiGarant PUR SL-SE

Innen-Ø ca. mm	Betriebsdruck ca. bar	Unterdruck ca. bar	Biegeradius ca. mm*	Außen-Ø ca. mm	Gewicht ca. kg/m	Längen in m	Artikel-Nr.
38 (1 ½")	0,850	0,250	20	44	0,26	10 \ 15	1115-038-101
40	0,820	0,240	20	46	0,28	10 \ 15 \ 20	1115-040-101
51 (2")	0,780	0,201	25	57	0,30	10 \ 15 \ 20	1115-051-101
60	0,760	0,186	35	68	0,35	10 \ 15 \ 20	1115-060-101
65	0,680	0,157	38	73	0,38	10 \ 15 \ 20	1115-065-101
70	0,610	0,157	40	78	0,41	10 \ 15 \ 20	1115-070-101
76 (3")	0,610	0,127	43	83	0,50	10 \ 15 \ 20	1115-076-101
80	0,530	0,127	45	88	0,53	10 \ 15 \ 20	1115-080-101
90	0,460	0,093	50	99	0,65	10 \ 15 \ 20	1115-090-101
102 (4")	0,460	0,093	55	108	0,67	10 \ 15 \ 20	1115-102-101
110	0,300	0,093	60	119	0,73	10 \ 15 \ 20	1115-110-101
120	0,300	0,093	65	129	0,79	10 \ 15 \ 20	1115-120-101
127 (5")	0,300	0,093	68	134	0,83	10 \ 15 \ 20	1115-127-101
140	0,300	0,064	75	149	0,86	10 \ 15 \ 20	1115-140-101
152 (6")	0,300	0,064	80	159	0,89	10 \ 15 \ 20	1115-152-101
160	0,300	0,064	85	169	1,05	10 \ 15	1115-160-101
170	0,230	0,064	90	179	1,09	10 \ 15	1115-170-101
175	0,230	0,064	93	184	1,11	10 \ 15	1115-175-101
180	0,230	0,064	95	189	1,13	10 \ 15	1115-180-101
203 (6")	0,230	0,064	105	210	1,25	10 \ 15	1115-203-101
225	0,150	0,029	118	235	1,41	10 \ 15	1115-225-101
250	0,150	0,029	130	252	1,49	10 \ 15	1115-250-101
254 (10")	0,150	0,029	130	260	1,49	10 \ 15	1115-254-101
275	0,150	0,029	143	285	1,64	10 \ 15	1115-275-101
280	0,150	0,029	145	290	1,67	10 \ 15	1115-280-101
300	0,140	0,028	155	310	1,78	10	1115-300-101
315	0,130	0,026	162	325	1,85	10	1115-315-101
350	0,120	0,025	180	360	2,44	10	1115-350-101
400	0,120	0,025	210	410	3,04	10	1115-400-101

Material
hoch abriebfestes Polyester Polyurethan

schwer entflammbar nach DIN 4102 B1

AS Ex AL permanent antistatisch mit Oberflächenwiderstand $R_O < 10^9$ Ohm und spezifischen Widerstand $p < 2{,}5 * 10^8\ \Omega * m$

Spirale
Federstahldraht, verkupfert

Wandstärke
ca. 0,55 mm

Temperatur
ca. -40°C bis ca. +90°C, kurzzeitig bis ca. +125°C

Abriebfestigkeit ●●●○○
Innenglätte ●●○○○
Stauchbarkeit ●●●●●
Vakuumfestigkeit ●●●◐○
Flexibilität (Biegeradius) ●●●●●

sehr gut (5 Punkte), schwach (0 Punkte)
Die Bewertungspunkte sind Richtwerte und keine zugesicherten Produkteigenschaften im rechtlichen Sinne.

sehr leichter, flexibler und stauchbarer Absaug- und Gebläseschlauch für Entststaubungsanlagen, an CNC-Bearbeitungsmaschinen oder stationären und mobilen Absauggeräte, für Absaugarme

Gemäß ATEX 2014/34/EU und TRGS 727 zulässig zum pneumatischen Transport brennbarer Stäube/Schüttgüter (Zone 20, 21, 22 im Inneren), zur Aspiration brennbarer Stäube (Zone 20, 21, 22 im Inneren) und nicht brennbarer Stäube (keine oder Zone 22 im Inneren), zur Förderung von Gasen (Zone 1 und Zone 2 außen). Die Metallspirale ist beidseitig zu erden (siehe technische Informationen).

Verbindungselemente

20.1 foxi Spiral-Schelle

21.0 Verbinder, Reduzierungen

* Bezogen auf die Innenseite des Schlauchbogens. Alle technischen Daten beziehen sich auf eine Medium- und Umgebungstemperatur von +20 °C und sind Richtwerte. Technische Änderungen und Farbabweichungen vorbehalten.

17.3 foxiGarant PUR-Memory

Innen-Ø ca. mm	Betriebsdruck ca. bar	Unterdruck ca. bar	Biegeradius ca. mm*	Außen-Ø ca. mm	Gewicht ca. kg/m	Längen in m	Artikel-Nr.
51 (2")	0,700	0,196	60	70	0,45	10	2110-051-101
60	0,760	0,186	65	80	0,50	10	2110-060-101
76 (3")	0,610	0,127	75	95	0,66	10	2110-076-101
80	0,530	0,127	80	100	0,70	10	2110-080-101
102 (4")	0,460	0,093	100	120	0,85	10	2110-102-101
120	0,380	0,093	120	140	1,00	10	2110-120-101
140	0,300	0,064	140	160	1,20	10	2110-140-101
152 (6")	0,300	0,064	150	170	1,25	10	2110-152-101
160	0,300	0,064	160	180	1,35	10	2110-160-101

Material
hoch abriebfestes Polyester Polyurethan

permanent antistatisch mit Oberflächenwiderstand $R_O < 10^9$ Ohm

Spirale
trittfeste Kunststoffspirale mit eingelegter Litze

Wandstärke
ca. 0,55 mm

Temperatur
ca. -40°C bis ca. +90°C, kurzzeitig bis ca. +125°C

Abriebfestigkeit
Innenglätte
Stauchbarkeit
Vakuumfestigkeit
Flexibilität (Biegeradius)

sehr gut (5 Punkte), schwach (0 Punkte)
Die Bewertungspunkte sind Richtwerte und keine zugesicherten Produkteigenschaften im rechtlichen Sinne.

spezieller trittfester und überfahrbarer Absaugschlauch für Luft oder Stäube in der Holzindustrie, auch als Schutzschlauch geeignet

Gemäß ATEX 2014/34/EU und TRGS 727 zulässig zur Aspiration nicht brennbarer Stäube (keine Zone oder Zone 22 im Inneren), zum Fördern von Gasen in Zone 1 und Zone 2 außen. Die Metallspirale ist beidseitig zu erden (siehe technische Informationen).

Verbindungselemente

20.4 foxi Car-Schelle

21.0 Verbinder, Reduzierungen

* Bezogen auf die Innenseite des Schlauchbogens. Alle technischen Daten beziehen sich auf eine Medium- und Umgebungstemperatur von +20 °C und sind Richtwerte. Technische Änderungen und Farbabweichungen vorbehalten.

17.4 foxiGarant PUR L-SE

Innen-Ø ca. mm	Betriebsdruck ca. bar	Unterdruck ca. bar	Biegeradius ca. mm*	Außen-Ø ca. mm	Gewicht ca. kg/m	Längen in m	Artikel-Nr.
26 (1")	3,220	0,785	31	31	0,25	10 \ 15 \ 20	3215-026-101
32 (1 ¼")	2,100	0,662	46	46	0,39	10 \ 15 \ 20	3215-032-101
38 (1 ½ ")	2,100	0,662	48	48	0,40	10 \ 15 \ 20	3215-038-101
40	1,840	0,588	53	53	0,42	10 \ 15 \ 20	3215-040-101
45	1,680	0,515	58	58	0,45	10 \ 15 \ 20	3215-045-101
51 (2")	1,540	0,441	68	60	0,47	10 \ 15 \ 20	3215-051-101
55	1,400	0,441	63	63	0,50	10 \ 15 \ 20	3210-055-101
60	1,260	0,309	68	68	0,50	10 \ 15 \ 20	3215-060-101
63 (2 ½")	1,260	0,309	68	71	0,51	10 \ 15 \ 20	3215-063-101
65	1,130	0,257	73	73	0,54	10 \ 15 \ 20	3215-065-101
70	1,010	0,257	78	78	0,58	10 \ 15 \ 20	3215-070-101
76 (3")	1,010	0,206	84	83	0,61	10 \ 15 \ 20	3215-076-101
80	0,880	0,206	88	88	0,65	10 \ 15 \ 20	3215-080-101
90	0,760	0,154	99	99	0,80	10 \ 15 \ 20	3215-090-101
102 (4")	0,760	0,154	110	108	0,94	10 \ 15 \ 20	3215-102-101
110	0,630	0,154	119	119	0,97	10 \ 15 \ 20	3215-110-101
115	0,630	0,154	124	124	0,98	10 \ 15 \ 20	3215-115-101
120	0,630	0,154	129	129	1,00	10 \ 15 \ 20	3215-120-101
127 (5")	0,630	0,154	135	134	1,07	10 \ 15 \ 20	3215-127-101
130	0,500	0,154	139	139	1,14	10 \ 15	3215-130-101
140	0,500	0,103	149	149	1,21	10 \ 15	3215-140-101
152 (6")	0,500	0,103	161	159	1,27	10 \ 15	3215-152-101
160	0,500	0,103	170	169	1,42	10 \ 15	3215-160-101
170	0,420	0,103	180	180	1,80	10 \ 15	3215-170-101
175	0,380	0,103	185	184	1,63	10 \ 15	3215-175-101
180	0,380	0,103	190	189	1,70	10 \ 15	3215-180-101
203 (8")	0,380	0,103	214	210	1,98	10 \ 15	3215-203-101
225	0,250	0,051	235	235	2,18	10 \ 15	3215-225-101
250	0,250	0,051	260	260	2,33	10 \ 15	3215-250-101
254 (10")	0,250	0,051	260	264	2,36	10 \ 15	3215-254-101
275	0,250	0,051	284	285	2,47	10	3215-275-101
300	0,230	0,047	310	310	3,20	10	3215-300-101
315	0,230	0,047	325	325	3,32	10	3215-315-101
325	0,230	0,047	335	335	3,40	10	3215-325-101
350	0,120	0,047	360	360	3,60	10	3215-350-101
400	0,120	0,047	410	411	4,45	10	3215-400-101
450	0,120	0,047	460	461	5,06	10	3215-450-101
500	0,120	0,036	510	511	5,70	10	3215-500-101

Material
hoch abriebfestes Polyester Polyurethan

schwer entflammbar nach DIN 4102 B1

AS Ex AL permanent antistatisch mit Oberflächenwiderstand $R_O < 10^9$ Ohm und spezifischen Widerstand $p < 2{,}5 * 10^8\ \Omega * m$

Spirale
Federstahldraht, verkupfert

Wandstärke
ca. 0,75 mm

Temperatur
ca. -40°C bis ca. +90°C, kurzzeitig bis ca. +125°C

Abriebfestigkeit ●●●○○
Innenglätte ●●●●◐
Stauchbarkeit ●○○○○
Vakuumfestigkeit ●●●◐○
Flexibilität (Biegeradius) ●●●●◐

sehr gut (5 Punkte), schwach (0 Punkte)
Die Bewertungspunkte sind Richtwerte und keine zugesicherten Produkteigenschaften im rechtlichen Sinne.

innen glatter Absaug- und Gebläseschlauch für Stäube und Holzspäne an Bearbeitungsmaschinen oder Absauganlagen mit erhöhten Saugleistungen

Gemäß ATEX 2014/34/EU und TRGS 727 zulässig zum pneumatischen Transport brennbarer Stäube/Schüttgüter (Zone 20, 21, 22 im Inneren), zur Aspiration brennbarer Stäube (Zone 20, 21, 22 im Inneren) und nicht brennbarer Stäube (keine oder Zone 22 im Inneren), zur Förderung von Gasen und brennbaren Flüssigkeiten (Zone 1 und Zone 2 außen). Die Metallspirale ist beidseitig zu erden (siehe technische Informationen).

Verbindungselemente

20.1 foxi Spiral-Schelle

21.0 Verbinder, Reduzierungen

22.0 Kupplungen, Flansche

* Bezogen auf die Innenseite des Schlauchbogens. Alle technischen Daten beziehen sich auf eine Medium- und Umgebungstemperatur von +20 °C und sind Richtwerte. Technische Änderungen und Farbabweichungen vorbehalten.

17.5 foxiGarant PUR H

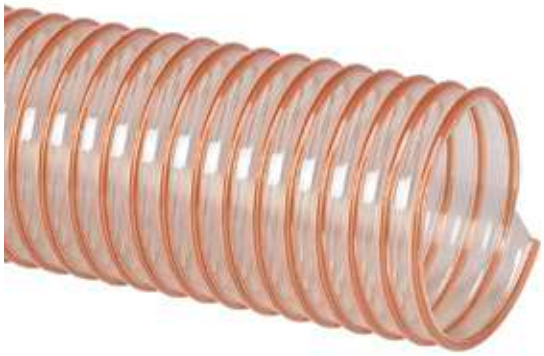

Innen-Ø ca. mm	Betriebsdruck ca. bar	Unterdruck ca. bar	Biegeradius ca. mm*	Außen-Ø ca. mm	Gewicht ca. kg/m	Längen in m	Artikel-Nr.
16	4,500	0,922	40	22	0,18	10 \ 15 \ 20	3310-016-101
18	4,350	0,922	41	24	0,20	10 \ 15 \ 20	3310-018-101
20	4,300	0,922	43	26	0,22	10 \ 15 \ 20	3310-020-101
26 (1")	4,160	0,922	47	33	0,29	10 \ 15 \ 20	3310-026-101
32 (1 ¼")	3,250	0,922	60	41	0,39	10 \ 15 \ 20	3310-032-101
38 (1 ½")	3,120	0,824	69	47	0,46	10 \ 15 \ 20	3310-038-101
40	3,000	0,819	72	49	0,49	10 \ 15 \ 20	3310-040-101
45	2,950	0,809	80	55	0,55	10 \ 15 \ 20	3310-045-101
51 (2")	2,900	0,785	87	61	0,71	10 \ 15 \ 20	3310-051-101
55	2,750	0,760	95	65	0,77	10 \ 15 \ 20	3310-055-101
60	2,550	0,735	102	70	0,84	10 \ 15 \ 20	3310-060-101
63 (2 ½")	2,550	0,735	102	70	0,84	10 \ 15 \ 20	3310-063-101
65	2,400	0,662	112	75	0,91	10 \ 15 \ 20	3310-065-101
70	2,250	0,662	117	80	0,97	10 \ 15 \ 20	3310-070-101
76 (3")	2,000	0,588	126	87	1,06	10 \ 15 \ 20	3310-076-101
80	2,000	0,588	132	91	1,11	10 \ 15 \ 20	3310-080-101
85	1,650	0,515	145	97	1,20	10 \ 15 \ 20	3310-085-101
90	1,650	0,515	149	101	1,25	10 \ 15 \ 20	3310-090-101
102 (4")	1,500	0,441	165	112	1,48	10 \ 15 \ 20	3310-102-101
110	1,350	0,441	179	121	1,61	10 \ 15 \ 20	3310-110-101
115	1,350	0,441	179	121	1,70	10 \ 15 \ 20	3310-115-101
120	1,300	0,306	194	131	1,75	10 \ 15 \ 20	3310-120-101
127 (5")	1,300	0,306	203	138	1,91	10 \ 15 \ 20	3310-127-101
130	1,300	0,306	209	141	1,96	10 \ 15	3310-130-101
140	1,050	0,245	224	151	2,11	10 \ 15	3310-140-101
152 (6")	1,050	0,245	242	163	2,29	10 \ 15	3310-152-101
160	0,900	0,245	255	171	2,51	10 \ 15	3310-160-101
170	0,900	0,184	270	181	2,67	10 \ 15	3310-170-101
175	0,900	0,184	278	186	2,74	10 \ 15	3310-175-101
180	0,750	0,184	285	191	2,82	10 \ 15	3310-180-101
203 (8")	0,750	0,184	321	215	3,30	10 \ 15	3310-203-101
225	0,600	0,123	353	237	3,65	10 \ 15	3310-225-101
250	0,600	0,123	390	263	3,84	10 \ 15	3310-250-101
254 (10")	0,600	0,123	390	267	3,84	10 \ 15	3310-254-101
275	0,450	0,123	426	288	4,22	10	3310-275-101
300	0,450	0,123	465	313	4,94	10	3310-300-101
315	0,450	0,123	488	328	5,19	10	3310-315-101
325	0,450	0,123	503	338	5,35	10	3310-325-101
350	0,450	0,123	540	363	6,96	10	3310-350-101
400	0,300	0,066	615	413	7,95	10	3310-400-101
450	0,300	0,066	690	463	8,94	10	3310-450-101
500	0,300	0,066	765	513	9,93	10	3310-500-101

Material
hoch abriebfestes Polyester
Polyurethan

schwer entflammbar nach DIN 4102 B1

AS Ex AL
permanent antistatisch mit Oberflächenwiderstand $R_O < 10^9$ Ohm und spezifischen Widerstand $p < 2{,}5 * 10^8\ \Omega * m$

M
mikrobenfest und hydrolysestabilisiert

Spirale
Federstahldraht, verkupfert

Wandstärke
ca. 1,45 mm

Temperatur
ca. -40°C bis ca. +90°C, kurzzeitig bis ca. +125°C

Abriebfestigkeit ●●●●●
Innenglätte ●●●●◐
Stauchbarkeit ●●●●●
Vakuumfestigkeit ●●●●●
Flexibilität (Biegeradius) ●●●●◐

sehr gut (5 Punkte), schwach (0 Punkte)
Die Bewertungspunkte sind Richtwerte und keine zugesicherten Produkteigenschaften im rechtlichen Sinne.

spezieller Absaug- und Gebläseschlauch für Holzspäne oder –schnitzel, für Absauganlagen mit hoher Saugleistung, für Beschickung von Holzcontainer

Gemäß ATEX 2014/34/EU und TRGS 727 zulässig zum pneumatischen Transport brennbarer Stäube/Schüttgüter (Zone 20, 21, 22 im Inneren), zur Aspiration brennbarer Stäube (Zone 20, 21, 22 im Inneren) und nicht brennbarer Stäube (keine oder Zone 22 im Inneren), zur Förderung von Gasen und brennbaren Flüssigkeiten (Zone 1 und Zone 2 außen). Die Metallspirale ist beidseitig zu erden (siehe technische Informationen).

Verbindungselemente

20.2 foxi Pro-Spiral-Schelle

21.0 Verbinder, Reduzierungen

22.0 Kupplungen, Flansche

* Bezogen auf die Innenseite des Schlauchbogens. Alle technischen Daten beziehen sich auf eine Medium- und Umgebungstemperatur von +20 °C und sind Richtwerte. Technische Änderungen und Farbabweichungen vorbehalten.

18.0 Silo- und Verladeschläuche

18.1 foxiGarant PUR XL	Wandstärke ca. 2,5 mm	antistatisch < 10^9 Ohm, sehr abriebfest, gute Druck- und Vakuumbeständigkeit, innen glatt, sehr gute Flexibilität, für Feststoffe wie Kunststoffe, Getreide, Futtermittel, Verbindung zu marktüblichen Kupplungssystemen möglich (z.B. Storz, Kamlok, TW)
18.2 foxiPremium PUR XL	Wandstärke ca. 2,5 mm	wie foxiGarant PUR XL (siehe Register 18.1) allerdings lebensmittelecht, Verbindung zu marktüblichen Kupplungssystemen möglich (z.B. Storz, Kamlok, TW), antistatisch < 10^9 Ohm
18.3 foxiPremium PUR XL /VA	Wandstärke ca. 2,5 mm	wie foxiPremium PUR XL (siehe Register 18.2) allerdings mit Edelstahlspirale (Werkstoff INOX 1.4310), Verbindung zu marktüblichen Kupplungssystemen möglich (z.B. Storz, Kamlok, TW), antistatisch < 10^9 Ohm
18.4 foxiGarant PUR XXS	Wandstärke ca. 2,5 mm	antistatisch < 10^9 Ohm, innen extrem glatt, sehr flexibel, gute Druck- und Vakuumbeständigkeit, enge Biegeradien, sehr abriebfest, für Feststoffe wie Kunststoffe, Getreide, Verbindung zu marktüblichen Kupplungssystemen möglich (z.B. Storz, Kamlok, TW)
18.5 foxiGarant PUR XXL	Wandstärke ca. 3,5 mm	antistatisch < 10^9 Ohm, extrem abriebfest, innen extrem glatt, erhöhte Druck- und Vakuumbeständigkeit, sehr flexibel, für extrem abrasive Feststoffe wie glasfaserverstärkte Kunststoffe, Mehl, Pulver, Verbindung zu marktüblichen Kupplungssystemen möglich (z.B. Storz, Kamlok, TW)
18.6 foxiPremium PUR XXL	Wandstärke ca. 3,5 mm	wie foxiGarant PUR XXL (siehe Register 18.5) allerdings lebensmittelecht, Einbindung in marktübliche Kupplungssysteme möglich (z.B. Storz, Kamlok, TW), antistatisch < 10^9 Ohm
18.7 foxiPremium PUR XXL /VA	Wandstärke ca. 3,5 mm	wie foxiPremium PUR XXL (siehe Register 18.6) allerdings mit Edelstahlspirale (Werkstoff INOX 1.4310), Einbindung in marktübliche Kupplungssysteme möglich (z.B. Storz, Kamlok, TW), antistatisch < 10^9 Ohm

18.1 foxiGarant PUR XL

Innen-Ø ca. mm	Betriebsdruck ca. bar	Unterdruck ca. bar	Biegeradius ca. mm*	Außen-Ø ca. mm	Gewicht ca. kg/m	Längen in m	Artikel-Nr.
32 (1 ¼")	4,850	0,941	80	42	0,66	10 \ 15 \ 20	3410-032-101
38 (1 ½")	4,390	0,941	95	48	0,78	10 \ 15 \ 20	3410-038-101
40	4,270	0,941	100	50	0,83	10 \ 15 \ 20	3410-040-101
45	4,100	0,941	115	55	0,92	10 \ 15 \ 20	3410-045-101
51 (2")	4,000	0,941	125	61	1,04	10 \ 15 \ 20	3410-051-101
55	3,750	0,892	140	65	1,10	10 \ 15 \ 20	3410-055-101
60	3,600	0,892	150	70	1,20	10 \ 15 \ 20	3410-060-101
65	3,300	0,892	165	75	1,29	10 \ 15 \ 20	3410-065-101
70	3,150	0,892	175	80	1,38	10 \ 15 \ 20	3410-070-101
76 (3")	2,920	0,892	190	87	1,80	10 \ 15 \ 20	3410-076-101
80	2,770	0,892	200	93	1,93	10 \ 15 \ 20	3410-080-101
90	2,400	0,892	225	103	2,16	10 \ 15 \ 20	3410-090-101
102 (4")	2,100	0,873	250	115	2,80	10 \ 15 \ 20	3410-102-101
110	1,950	0,873	275	124	2,95	10 \ 15 \ 20	3410-110-101
115	1,800	0,873	290	129	3,35	10 \ 15 \ 20	3410-115-101
120	1,650	0,873	300	134	3,75	10 \ 15 \ 20	3410-120-101
127 (5")	1,650	0,873	315	140	4,09	10 \ 15 \ 20	3410-127-101
130	1,650	0,838	325	143	4,30	10 \ 15	3410-130-101
140	1,500	0,830	350	153	4,50	10 \ 15	3410-140-101
152 (6")	1,500	0,821	450	167	4,53	10 \ 15	3410-152-101
160	1,350	0,812	500	175	5,05	10 \ 15	3410-160-101
175	1,200	0,794	650	190	5,25	10 \ 15	3410-175-101
180	1,200	0,768	700	195	5,40	10 \ 15	3410-180-101
203 (8")	1,050	0,662	950	220	6,43	10 \ 15	3410-203-101
225	0,900	0,583	1.150	241	7,11	10	3410-225-101
250	0,900	0,512	1.300	267	8,25	10	3410-250-101
254 (10")	0,900	0,512	1.300	271	8,25	10	3410-254-101
275	0,750	0,468	1.450	292	8,68	5	3410-275-101
300	0,600	0,424	1.600	317	9,12	5	3410-300-101

Material
hoch abriebfestes Polyester
Polyurethan

AS Ex AL — permanent antistatisch mit Oberflächenwiderstand $R_O < 10^9$ Ohm und spezifischen Widerstand $p < 2{,}5 * 10^8\ \Omega * m$

M — mikrobenfest und hydrolysestabilisiert

Spirale
Federstahldraht, verkupfert

Wandstärke
ca. 2,5 mm

Temperatur
ca. -40°C bis ca. +90°C, kurzzeitig bis ca. +125°C

Abriebfestigkeit ●●●●◐
Innenglätte ●●●●◐
Druckbeständigkeit ●●●●○
Vakuumfestigkeit ●●●●●
Flexibilität (Biegeradius) ●●●●○

sehr gut (5 Punkte), schwach (0 Punkte)
Die Bewertungspunkte sind Richtwerte und keine zugesicherten Produkteigenschaften im rechtlichen Sinne.

innen glatter Silo- und Verladeschlauch für abrasive Feststoffe wie Kunststoffe, Getreide, Futtermittel, Verbindung zu marktüblichen Kupplungsystemen (z.B. Storz, Kamlok, TW) möglich

Gemäß ATEX 2014/34/EU und TRGS 727 zulässig zum pneumatischen Transport brennbarer Stäube/Schüttgüter (Zone 20, 21, 22 im Inneren), zur Aspiration brennbarer Stäube (Zone 20, 21, 22 im Inneren) und nicht brennbarer Stäube (keine oder Zone 22 im Inneren), zur Förderung von Gasen und brennbaren Flüssigkeiten (Zone 1 und Zone 2 außen). Die Metallspirale ist beidseitig zu erden (siehe technische Informationen).

Verbindungselemente

20.2 foxi Pro-Spiral-Schelle

21.0 Verbinder, Reduzierungen

22.0 Kupplungen, Flansche

* Bezogen auf die Innenseite des Schlauchbogens. Alle technischen Daten beziehen sich auf eine Medium- und Umgebungstemperatur von +20 °C und sind Richtwerte. Technische Änderungen und Farbabweichungen vorbehalten.

18.2 foxiPremium PUR XL

Innen-Ø ca. mm	Betriebsdruck ca. bar	Unterdruck ca. bar	Biegeradius ca. mm*	Außen-Ø ca. mm	Gewicht ca. kg/m	Längen in m	Artikel-Nr.
32 (1 ¼")	4,850	0,941	80	42	0,66	10 \ 15 \ 20	3418-032-101
38 (1 ½")	4,390	0,941	95	48	0,78	10 \ 15 \ 20	3418-038-101
40	4,270	0,941	100	50	0,83	10 \ 15 \ 20	3418-040-101
45	4,100	0,941	115	55	0,92	10 \ 15 \ 20	3418-045-101
51 (2")	4,000	0,941	125	61	1,04	10 \ 15 \ 20	3418-051-101
55	3,750	0,892	140	65	1,10	10 \ 15 \ 20	3418-055-101
60	3,600	0,892	150	70	1,20	10 \ 15 \ 20	3418-060-101
65	3,300	0,892	165	75	1,29	10 \ 15 \ 20	3418-065-101
70	3,150	0,892	175	80	1,38	10 \ 15 \ 20	3418-070-101
76 (3")	2,920	0,892	190	87	1,50	10 \ 15 \ 20	3418-076-101
80	2,770	0,892	200	93	1,93	10 \ 15 \ 20	3418-080-101
90	2,400	0,892	225	103	2,16	10 \ 15 \ 20	3418-090-101
102 (4")	2,100	0,873	250	115	2,60	10 \ 15 \ 20	3418-102-101
110	1,950	0,873	275	124	2,82	10 \ 15 \ 20	3418-110-101
115	1,800	0,873	290	129	3,35	10 \ 15 \ 20	3418-115-101
120	1,650	0,873	300	134	3,07	10 \ 15 \ 20	3418-120-101
127 (5")	1,650	0,873	315	140	3,44	10 \ 15 \ 20	3418-127-101
130	1,650	0,838	325	143	3,54	10 \ 15	3418-130-101
140	1,500	0,830	350	153	3,81	10 \ 15	3418-140-101
152 (6")	1,500	0,821	450	167	4,13	10 \ 15	3418-152-101
160	1,350	0,812	500	175	4,81	10	3418-160-101
175	1,200	0,794	650	190	5,25	10	3418-175-101
180	1,200	0,768	700	195	5,40	10	3418-180-101
203 (8")	1,050	0,662	950	220	6,43	10	3418-203-101
225	0,900	0,583	1.150	241	7,11	10	3418-225-101
250	0,900	0,512	1.300	267	7,91	5	3418-250-101
254 (10")	0,900	0,512	1.300	271	7,91	5	3418-254-101
275	0,750	0,468	1.450	292	8,68	5	3418-275-101
300	0,600	0,424	1.600	317	9,45	5	3418-300-101

Material
hoch abriebfestes Polyester Polyurethan

permanent antistatisch mit Oberflächenwiderstand $R_O < 10^9$ Ohm und spezifischen Widerstand $p < 2{,}5 * 10^8\ \Omega * m$

Wandung entspricht den Anforderungen der FDA 21 CFR § 177.2600 und ist konform der VO 10/2011/EU

Spirale
Federstahldraht, verkupfert

Wandstärke
ca. 2,5 mm

Temperatur
ca. -40°C bis ca. +90°C, kurzzeitig bis ca. +125°C

Abriebfestigkeit ●●●●◐
Innenglätte ●●●●◐
Druckbeständigkeit ●●●●○
Vakuumfestigkeit ●●●●●
Flexibilität (Biegeradius) ●●●●○

sehr gut (5 Punkte), schwach (0 Punkte)
Die Bewertungspunkte sind Richtwerte und keine zugesicherten Produkteigenschaften im rechtlichen Sinne.

innen glatter und antistatischer Silo- und Verladeschlauch für Lebensmittel wie z.B. Mehl, Reis, Kakaobohnen, Verbindung zu marktüblichen Kupplungssystemen (z.B. Storz, Kamlok, TW, etc.) möglich

Gemäß ATEX 2014/34/EU und TRGS 727 zulässig zum pneumatischen Transport brennbarer Stäube/Schüttgüter (Zone 20, 21, 22 im Inneren), zur Aspiration brennbarer Stäube (Zone 20, 21, 22 im Inneren) und nicht brennbarer Stäube (keine oder Zone 22 im Inneren), zur Förderung von Gasen und brennbaren Flüssigkeiten (Zone 1 und Zone 2 außen). Die Metallspirale ist beidseitig zu erden (siehe technische Informationen).

Verbindungselemente

20.2 foxi Pro-Spiral-Schelle

21.0 Verbinder, Reduzierungen

22.0 Kupplungen, Flansche

* Bezogen auf die Innenseite des Schlauchbogens. Alle technischen Daten beziehen sich auf eine Medium- und Umgebungstemperatur von +20 °C und sind Richtwerte. Technische Änderungen und Farbabweichungen vorbehalten.

18.3 foxiPremium PUR XL/VA

Innen-Ø ca. mm	Betriebsdruck ca. bar	Unterdruck ca. bar	Biegeradius ca. mm*	Außen-Ø ca. mm	Gewicht ca. kg/m	Längen in m	Artikel-Nr.
32 (1 ¼")	4,850	0,941	80	42	0,66	10 \ 15 \ 20	3418-032-999
38 (1 ½")	4,390	0,941	95	48	0,78	10 \ 15 \ 20	3418-038-999
40	4,270	0,941	100	50	0,83	10 \ 15 \ 20	3418-040-999
45	4,100	0,941	115	55	0,92	10 \ 15 \ 20	3418-045-999
51 (2")	4,000	0,941	125	61	1,04	10 \ 15 \ 20	3418-051-999
55	3,750	0,892	140	65	1,10	10 \ 15 \ 20	3418-055-999
60	3,600	0,892	150	70	1,20	10 \ 15 \ 20	3418-060-999
65	3,300	0,892	165	75	1,29	10 \ 15 \ 20	3418-065-999
70	3,150	0,892	175	80	1,38	10 \ 15 \ 20	3418-070-999
76 (3")	2,920	0,892	190	87	1,50	10 \ 15 \ 20	3418-076-999
80	2,770	0,892	200	93	1,93	10 \ 15 \ 20	3418-080-999
90	2,400	0,892	225	103	2,16	10 \ 15 \ 20	3418-090-999
102 (4")	2,100	0,873	250	115	2,60	10 \ 15 \ 20	3418-102-999
110	1,950	0,873	275	124	2,82	10 \ 15 \ 20	3418-110-999
115	1,800	0,873	290	129	3,35	10 \ 15 \ 20	3418-115-999
120	1,650	0,873	300	134	3,07	10 \ 15 \ 20	3418-120-999
127 (5")	1,650	0,873	315	140	3,44	10 \ 15 \ 20	3418-127-999
130	1,650	0,838	325	143	3,54	10 \ 15	3418-130-999
140	1,500	0,830	350	153	3,81	10 \ 15	3418-140-999
152 (6")	1,500	0,821	450	167	4,13	10 \ 15	3418-152-999

Material
hoch abriebfestes Polyester Polyurethan

permanent antistatisch mit Oberflächenwiderstand $R_O < 10^9$ Ohm und spezifischen Widerstand $p < 2{,}5 * 10^8\ \Omega * m$

Schlauch entspricht den Anforderungen der FDA 21 CFR § 177.2600 und ist konform der VO 10/2011/EU – Simulanz E (Kontaktzeiten gemäß Prüfbericht)

Spirale
Edelstahlspirale (Werkstoff INOX 1.4301)

Wandstärke
ca. 2,5 mm

Temperatur
ca. -40°C bis ca. +90°C, kurzzeitig bis ca. +125°C

Abriebfestigkeit ●●●●◐
Innenglätte ●●●●◐
Druckbeständigkeit ●●●●○
Vakuumfestigkeit ●●●●●
Flexibilität (Biegeradius) ●●●●○

sehr gut (5 Punkte), schwach (0 Punkte)
Die Bewertungspunkte sind Richtwerte und keine zugesicherten Produkteigenschaften im rechtlichen Sinne.

Innen glatter, antistatischer Silo- und Verladeschlauch für Lebensmittel, keine Kontaminierungsgefahr wegen Edelstahlspirale, Verbindung zu marktüblichen Kupplungssystemen (z.B. Storz, Kamlok, TW, etc.) möglich

Gemäß ATEX 2014/34/EU und TRGS 727 zulässig zum pneumatischen Transport brennbarer Stäube/Schüttgüter (Zone 20, 21, 22 im Inneren), zur Aspiration brennbarer Stäube (Zone 20, 21, 22 im Inneren) und nicht brennbarer Stäube (keine oder Zone 22 im Inneren), zur Förderung von Gasen und brennbaren Flüssigkeiten (Zone 1 und Zone 2 außen). Die Metallspirale ist beidseitig zu erden (siehe technische Informationen).

Verbindungselemente

20.2 foxi Pro-Spiral-Schelle

21.0 Verbinder, Reduzierungen

22.0 Kupplungen, Flansche

* Bezogen auf die Innenseite des Schlauchbogens. Alle technischen Daten beziehen sich auf eine Medium- und Umgebungstemperatur von +20 °C und sind Richtwerte. Technische Änderungen und Farbabweichungen vorbehalten.

18.4 foxiGarant PUR XXS

Innen-Ø ca. mm	Betriebsdruck ca. bar	Unterdruck ca. bar	Biegeradius ca. mm*	Außen-Ø ca. mm	Gewicht ca. kg/m	Längen in m	Artikel-Nr.
40	4,400	0,950	110	50	1,04	10/15/20	34510-040-101
45	4,300	0,950	125	55	1,15	10/15/20	34510-045-101
51 (2")	4,100	0,950	130	61	1,30	10/15/20	34510-051-101
60	3,800	0,950	160	65	1,56	10/15/20	34510-060-101
65	3,600	0,950	175	75	1,70	10/15/20	34510-065-101
75	3,300	0,950	200	87	2,34	10/15/20	34510-075-101
76 (3")	3,300	0,950	200	89	2,34	10/15/20	34510-076-101
80	3,100	0,950	230	93	2,50	10/15/20	34510-080-101
100	2,600	0,950	270	115	3,40	10/15/20	34510-100-101
102 (4")	2,600	0,950	270	117	3,40	10/15/20	34510-102-101
125	2,150	0,950	320	140	4,70	10/15/20	34510-125-101
127 (5")	2,150	0,950	320	142	4,70	10/15/20	34510-127-101
150	1,750	0,900	460	167	5,25	10	34510-150-101
152 (6")	1,750	0,900	460	169	5,25	10	34510-152-101

Material
hoch abriebfestes Polyester Polyurethan

permanent antistatisch mit Oberflächenwiderstand $R_O < 10^9$ Ohm und spezifischen Widerstand $p < 2{,}5 * 10^8\ \Omega * m$

mikrobenfest und hydrolysestabilisiert

Spirale
Federstahldraht, verkupfert

Wandstärke
ca. 2,5 mm

Temperatur
ca. -40°C bis ca. +90°C, kurzzeitig bis ca. +125°C

Abriebfestigkeit ●●●●◐
Innenglätte ●●●●●
Druckbeständigkeit ●●●●○
Vakuumfestigkeit ●●●●●
Flexibilität (Biegeradius) ●●●●●

sehr gut (5 Punkte), schwach (0 Punkte)
Die Bewertungspunkte sind Richtwerte und keine zugesicherten Produkteigenschaften im rechtlichen Sinne.

spezieller Silo- und Verladeschlauch, mit extrem glatter Innenwandung und hoher Flexibilität, Verbindung zu marktüblichen Kupplungssystemen (z.B. wie Storz, Kamlok, TW, etc.) möglich

Gemäß ATEX 2014/34/EU und TRGS 727 zulässig zum pneumatischen Transport brennbarer Stäube/Schüttgüter (Zone 20, 21, 22 im Inneren), zur Aspiration brennbarer Stäube (Zone 20, 21, 22 im Inneren) und nicht brennbarer Stäube (keine oder Zone 22 im Inneren), zur Förderung von Gasen und brennbaren Flüssigkeiten (Zone 1 und Zone 2 außen). Die Metallspirale ist beidseitig zu erden (siehe technische Informationen).

Verbindungselemente

20.5 foxi Rundbolzenschelle

21.0 Verbinder, Reduzierungen

22.0 Kupplungen, Flansche

* Bezogen auf die Innenseite des Schlauchbogens. Alle technischen Daten beziehen sich auf eine Medium- und Umgebungstemperatur von +20 °C und sind Richtwerte. Technische Änderungen und Farbabweichungen vorbehalten.

18.5 foxiGarant PUR XXL

Innen-Ø ca. mm	Betriebsdruck ca. bar	Unterdruck ca. bar	Biegeradius ca. mm*	Außen-Ø ca. mm	Gewicht ca. kg/m	Längen in m	Artikel-Nr.
38 (1 ½")	5,100	0,990	115	50	1,25	10 \ 15 \ 20	34410-038-101
40	5,090	0,990	118	53	1,30	10 \ 15 \ 20	34410-040-101
45	4,960	0,990	120	58	1,38	10 \ 15 \ 20	34410-045-101
51 (2")	4,860	0,990	125	65	1,53	10 \ 15 \ 20	34410-051-101
55	4,650	0,980	140	69	1,60	10 \ 15 \ 20	34410-055-101
60	4,400	0,980	150	72	1,64	10 \ 15 \ 20	34410-060-101
65	4,350	0,970	161	79	1,75	10 \ 15 \ 20	34410-065-101
70	4,230	0,970	170	83	1,92	10 \ 15 \ 20	34410-070-101
75	4,230	0,950	170	90	2,29	10 \ 15 \ 20	34410-075-101
76 (3")	4,000	0,950	170	91	2,29	10 \ 15 \ 20	34410-076-101
80	3,870	0,950	225	96	2,75	10 \ 15 \ 20	34410-080-101
100	3,160	0,941	295	115	3,75	10 \ 15 \ 20	34410-100-101
102 (4")	3,160	0,941	295	119	3,75	10 \ 15 \ 20	34410-102-101
125	2,570	0,941	340	143	5,00	10 \ 15 \ 20	34410-125-101
127 (5")	2,570	0,941	340	147	5,00	10 \ 15 \ 20	34410-127-101
150	2,280	0,941	520	167	5,70	10	34410-150-101
152 (6")	2,280	0,941	520	171	5,70	10	34410-152-101

Material
hoch abriebfestes Polyester Polyurethan

permanent antistatisch mit Oberflächenwiderstand $R_O < 10^9$ Ohm und spezifischen Widerstand $p < 2{,}5 * 10^8\ \Omega * m$

mikrobenfest und hydrolysestabilisiert

Spirale
Federstahldraht, verkupfert

Wandstärke
ca. 3,5 mm

Temperatur
ca. -40°C bis ca. +90°C, kurzzeitig bis ca. +125°C

Abriebfestigkeit ●●●●●
Innenglätte ●●●●●
Druckbeständigkeit ●●●●◐
Vakuumfestigkeit ●●●●●
Flexibilität (Biegeradius) ●●●●●

sehr gut (5 Punkte), schwach (0 Punkte)
Die Bewertungspunkte sind Richtwerte und keine zugesicherten Produkteigenschaften im rechtlichen Sinne.

extrem abriebfester Silo- und Verladeschlauch für sehr abrasive Feststoffe wie glasfaserverstärkte Kunststoffe, Pulver, mit extrem glatter Innenwandung und hoher Flexibilität, Verbindung an marktüblichen Kupplungssystemen (z.B. Storz, Kamlok, TW, etc.) möglich

Gemäß ATEX 2014/34/EU und TRGS 727 zulässig zum pneumatischen Transport brennbarer Stäube/Schüttgüter (Zone 20, 21, 22 im Inneren), zur Aspiration brennbarer Stäube (Zone 20, 21, 22 im Inneren) und nicht brennbarer Stäube (keine oder Zone 22 im Inneren), zur Förderung von Gasen und brennbaren Flüssigkeiten (Zone 1 und Zone 2 außen). Die Metallspirale ist beidseitig zu erden (siehe technische Informationen).

Verbindungselemente

20.5 foxi Rundbolzenschelle

21.0 Verbinder, Reduzierungen

22.0 Kupplungen, Flansche

* Bezogen auf die Innenseite des Schlauchbogens. Alle technischen Daten beziehen sich auf eine Medium- und Umgebungstemperatur von +20 °C und sind Richtwerte. Technische Änderungen und Farbabweichungen vorbehalten.

18.6 foxiPremium PUR XXL

Innen-Ø ca. mm	Betriebsdruck ca. bar	Unterdruck ca. bar	Biegeradius ca. mm*	Außen-Ø ca. mm	Gewicht ca. kg/m	Längen in m	Artikel-Nr.
38 (1 ½")	5,100	0,990	115	50	1,25	10 \ 15 \ 20	34418-038-101
40	5,090	0,990	118	53	1,30	10 \ 15 \ 20	34418-040-101
45	4,960	0,990	120	58	1,38	10 \ 15 \ 20	34418-045-101
51 (2")	4,860	0,990	125	65	1,53	10 \ 15 \ 20	34418-051-101
55	4,650	0,980	140	69	1,60	10 \ 15 \ 20	34418-055-101
60	4,400	0,980	150	72	1,64	10 \ 15 \ 20	34418-060-101
65	4,350	0,970	161	79	1,75	10 \ 15 \ 20	34418-065-101
70	4,230	0,970	170	83	1,92	10 \ 15 \ 20	34418-070-101
75	4,230	0,950	170	90	2,29	10 \ 15 \ 20	34418-075-101
76 (3")	4,000	0,950	170	91	2,29	10 \ 15 \ 20	34418-076-101
80	3,870	0,950	225	96	2,75	10 \ 15 \ 20	34418-080-101
100	3,160	0,941	295	115	3,75	10 \ 15 \ 20	34418-100-101
102 (4")	3,160	0,941	295	119	3,75	10 \ 15 \ 20	34418-102-101
125	2,570	0,941	340	143	5,00	10 \ 15 \ 20	34418-125-101
127 (5")	2,570	0,941	340	147	5,00	10 \ 15 \ 20	34418-127-101
150	2,280	0,941	520	167	5,70	10	34418-150-101
152 (6")	2,280	0,941	520	171	5,70	10	34418-152-101

Material
hoch abriebfestes Polyester Polyurethan

permanent antistatisch mit Oberflächenwiderstand $R_O < 10^9$ Ohm und spezifischen Widerstand $p < 2{,}5 * 10^8\ \Omega * m$

Wandung entspricht den Anforderungen der FDA 21 CFR § 177.2600 und ist konform der VO 10/2011/EU

Spirale
Federstahldraht, verkupfert

Wandstärke
ca. 3,5 mm

Temperatur
ca. -40°C bis ca. +90°C, kurzzeitig bis ca. +125°C

Abriebfestigkeit ●●●●●
Innenglätte ●●●●●
Druckbeständigkeit ●●●●◐
Vakuumfestigkeit ●●●●●
Flexibilität (Biegeradius) ●●●●●

sehr gut (5 Punkte), schwach (0 Punkte)
Die Bewertungspunkte sind Richtwerte und keine zugesicherten Produkteigenschaften im rechtlichen Sinne.

lebensmittelechter, extrem abriebfester Silo- und Verladeschlauch, mit extrem glatter Innenwandung und hoher Flexibilität, Verbindung an marktüblichen Kupplungssystemen (z.B. Storz, Kamlok, TW, etc.) möglich

Gemäß ATEX 2014/34/EU und TRGS 727 zulässig zum pneumatischen Transport brennbarer Stäube/Schüttgüter (Zone 20, 21, 22 im Inneren), zur Aspiration brennbarer Stäube (Zone 20, 21, 22 im Inneren) und nicht brennbarer Stäube (keine oder Zone 22 im Inneren), zur Förderung von Gasen und brennbaren Flüssigkeiten (Zone 1 und Zone 2 außen). Die Metallspirale ist beidseitig zu erden (siehe technische Informationen).

Verbindungselemente

20.5 foxi Rundbolzenschelle

21.0 Verbinder, Reduzierungen

22.0 Kupplungen, Flansche

* Bezogen auf die Innenseite des Schlauchbogens. Alle technischen Daten beziehen sich auf eine Medium- und Umgebungstemperatur von +20 °C und sind Richtwerte. Technische Änderungen und Farbabweichungen vorbehalten.

18.7 foxiPremium PUR XXL/VA

Innen-Ø ca. mm	Betriebsdruck ca. bar	Unterdruck ca. bar	Biegeradius ca. mm*	Außen-Ø ca. mm	Gewicht ca. kg/m	Längen in m	Artikel-Nr.
38 (1 ½")	5,100	0,990	115	50	1,25	10 \ 15 \ 20	34418-038-999
40	5,090	0,990	118	53	1,30	10 \ 15 \ 20	34418-040-999
45	4,960	0,990	120	58	1,38	10 \ 15 \ 20	34418-045-999
51 (2")	4,860	0,990	125	65	1,53	10 \ 15 \ 20	34418-051-999
55	4,650	0,980	140	69	1,60	10 \ 15 \ 20	34418-055-999
60	4,400	0,980	150	72	1,64	10 \ 15 \ 20	34418-060-999
65	4,350	0,970	161	79	1,75	10 \ 15 \ 20	34418-065-999
70	4,230	0,970	170	83	1,92	10 \ 15 \ 20	34418-070-999
75	4,230	0,950	170	90	2,29	10 \ 15 \ 20	34418-075-999
76 (3")	4,000	0,950	170	91	2,29	10 \ 15 \ 20	34418-076-999
80	3,870	0,950	225	96	2,75	10 \ 15 \ 20	34418-080-999
100	3,160	0,941	295	115	3,75	10 \ 15 \ 20	34418-100-999
102 (4")	3,160	0,941	295	119	3,75	10 \ 15 \ 20	34418-102-999
125	2,570	0,941	340	143	5,00	10 \ 15 \ 20	34418-125-999
127 (5")	2,570	0,941	340	147	5,00	10 \ 15 \ 20	34418-127-999
150	2,280	0,941	520	167	5,70	10	34418-150-999
152 (6")	2,280	0,941	520	171	5,70	10	34418-152-999

Material
hoch abriebfestes Polyester Polyurethan

permanent antistatisch mit Oberflächenwiderstand $R_O < 10^9$ Ohm und spezifischen Widerstand $p < 2{,}5 * 10^8\ \Omega * m$

Schlauch entspricht den Anforderungen der FDA 21 CFR § 177.2600 und ist konform der VO 10/2011/EU – Simulanz E (Kontaktzeiten gemäß Prüfbericht)

Spirale
Edelstahlspirale (Werkstoff INOX 1.4301)

Wandstärke
ca. 3,5 mm

Temperatur
ca. -40°C bis ca. +90°C, kurzzeitig bis ca. +125°C

Abriebfestigkeit ●●●●●
Innenglätte ●●●●●
Druckbeständigkeit ●●●●◐
Vakuumfestigkeit ●●●●●
Flexibilität (Biegeradius) ●●●●●

sehr gut (5 Punkte), schwach (0 Punkte)
Die Bewertungspunkte sind Richtwerte und keine zugesicherten Produkteigenschaften im rechtlichen Sinne.

lebensmittelechter, extrem abriebfester Silo- und Verladeschlauch, mit extrem glatter Innenwandung und hoher Flexibilität, keine Kontaminierungsgefahr wegen Edelstahlspirale, Verbindung zu marktüblichen Kupplungssystemen (z.B. Storz, Kamlok, TW, etc.) möglich

Gemäß ATEX 2014/34/EU und TRGS 727 zulässig zum pneumatischen Transport brennbarer Stäube/Schüttgüter (Zone 20, 21, 22 im Inneren), zur Aspiration brennbarer Stäube (Zone 20, 21, 22 im Inneren) und nicht brennbarer Stäube (keine oder Zone 22 im Inneren), zur Förderung von Gasen und brennbaren Flüssigkeiten (Zone 1 und Zone 2 außen). Die Metallspirale ist beidseitig zu erden (siehe technische Informationen).

Verbindungselemente

20.5 foxi Rundbolzenschelle

21.0 Verbinder, Reduzierungen

22.0 Kupplungen, Flansche

* Bezogen auf die Innenseite des Schlauchbogens. Alle technischen Daten beziehen sich auf eine Medium- und Umgebungstemperatur von +20 °C und sind Richtwerte. Technische Änderungen und Farbabweichungen vorbehalten.

19.0 Vakuum- und Wasserschläuche

19.1 foxiClassic PVC-S	Wandstärke ca. 3,0 bis 10,0 mm	universeller PVC-Schlauch, für Druck- und Vakuumpumpen, innen sehr glatt, bedingte Haltbarkeit wegen Weichmacher im PVC-Material
19.2 foxiGarant PUR H	Wandstärke ca. 1,45 mm	innen glatt, abriebfest, antistatisch < 10^9 Ohm, schwer entflammbar, sehr flexibler und weichmacherfreier Vakuumschlauch
19.3 foxiGarant Induvac H	Wandstärke ca. 1,6 mm	innen sehr glatt und abriebfest, antistatisch <10^9 Ohm, erhöhte Vakuumfestigkeit, trotz Wandstärke extrem flexibel, weichmacherfrei
19.4 foxiGarant PUR XL	Wandstärke ca. 2,5 mm	sehr abriebfest, innen glatt, antistatisch < 10^9 Ohm, sehr hohe Vakuumfestigkeit, sehr flexibel, weichmacherfrei
19.5 foxi PVC-Gewebe	Wandstärke ca. 3,0 mm bis 5,0 mm, je nach Durchmesser	mehrlagiger, transparenter PVC-Druckschlauch mit Polyestergewebe, für Lebensmittelkontakt geeignet
19.6 foxi UNI Water EPDM	Wandstärke ca. 3,5 mm bis 5,0 mm, je nach Durchmesser	elektrisch leitfähiger R< 10^3 Ohm Gummischlauch, sehr robust und UV-beständig

19.1 foxiClassic PVC-S

Innen-Ø ca. mm	Betriebsdruck ca. bar	Unterdruck ca. bar	Biegeradius ca. mm*	Außen-Ø ca. mm	Gewicht ca. kg/m	Längen in m	Artikel-Nr.
10	7,000	0,834	65	16	0,16	50	6017-010-100
12	6,000	0,834	73	18	0,19	50	6017-012-100
14	6,000	0,834	81	20	0,22	50	6017-014-100
16	6,000	0,834	91	22	0,26	50	6017-016-100
18	5,000	0,834	99	24	0,30	50	6017-018-100
20	5,000	0,834	105	26	0,36	50	6017-020-100
22	5,000	0,834	113	28	0,39	50	6017-022-100
25	5,000	0,834	129	32	0,51	50	6017-025-100
30	4,000	0,834	153	38	0,60	50	6017-030-100
32 (1 ¼")	4,000	0,834	164	41	0,66	50	6017-032-100
35	4,000	0,834	177	44	0,71	50	6017-035-100
38 (1 ½")	4,000	0,834	189	47	0,81	50	6017-038-100
40	4,000	0,834	201	50	0,88	50	6017-040-100
45	4,000	0,785	221	55	1,11	50	6017-045-100
50	4,000	0,785	257	60	1,25	50	6017-050-100
60	3,600	0,785	289	72	1,71	50	6017-060-100
65	3,600	0,686	309	77	1,87	50	6017-065-100
70	3,600	0,686	333	83	2,01	50	6017-070-100
76 (3")	3,600	0,686	338	87	2,20	50	6017-076-100
80	3,600	0,686	358	91	2,50	30	6017-080-100
90	3,000	0,686	410	103	2,89	30	6017-090-100
102 (4")	2,400	0,686	458	114	3,69	30	6017-102-100
125	1,200	0,686	638	140	4,60	30	6017-125-100
152 (6")	1,200	0,686	758	170	6,60	30	6017-152-100

Material
hochwertiges Weich-PVC

Spirale
Federstahldraht

Wandstärke
ca. 3,0 bis 10 mm, je nach Durchmesser

Temperatur
ca. -15°C bis ca. +60°C

Abriebfestigkeit ●●●○○
Innenglätte ●●●●●
Druckbeständigkeit ●●●●○
Vakuumfestigkeit ●●●●○
Flexibilität (Biegeradius) ●●○○○

sehr gut (5 Punkte), schwach (0 Punkte)
Die Bewertungspunkte sind Richtwerte und keine zugesicherten Produkteigenschaften im rechtlichen Sinne.

universeller Schlauch für Druck- und Vakuumpumpen, innen sehr glatt, bedingte Haltbarkeit wegen Weichmacher im PVC-Material, sehr gute Witterungsbeständigkeit

Gemäß ATEX 2014/34/EU und TRGS 727 zulässig zur Aspiration nicht brennbarer Stäube (keine Zone oder Zone 22 im Inneren). Die Metallspirale ist beidseitig zu erden (siehe technische Informationen).

Verbindungselemente

20.5 foxi Rundbolzenschelle

21.0 Verbinder, Reduzierungen

22.0 Kupplungen, Flansche

* Bezogen auf die Innenseite des Schlauchbogens. Alle technischen Daten beziehen sich auf eine Medium- und Umgebungstemperatur von +20 °C und sind Richtwerte. Technische Änderungen und Farbabweichungen vorbehalten.

19.2 foxiGarant PUR H

Innen-Ø ca. mm	Betriebsdruck ca. bar	Unterdruck ca. bar	Biegeradius ca. mm*	Außen-Ø ca. mm	Gewicht ca. kg/m	Längen in m	Artikel-Nr.
16	4,500	0,922	40	22	0,18	10 \ 15 \ 20	3310-016-101
18	4,350	0,922	41	24	0,20	10 \ 15 \ 20	3310-018-101
20	4,300	0,922	43	26	0,22	10 \ 15 \ 20	3310-020-101
26 (1")	4,160	0,922	47	33	0,29	10 \ 15 \ 20	3310-026-101
32 (1 ¼")	3,250	0,922	60	41	0,39	10 \ 15 \ 20	3310-032-101
38 (1 ½")	3,120	0,824	69	47	0,46	10 \ 15 \ 20	3310-038-101
40	3,000	0,819	72	49	0,49	10 \ 15 \ 20	3310-040-101
45	2,950	0,809	80	55	0,55	10 \ 15 \ 20	3310-045-101
51 (2")	2,900	0,785	87	61	0,71	10 \ 15 \ 20	3310-051-101
55	2,750	0,760	95	65	0,77	10 \ 15 \ 20	3310-055-101
60	2,550	0,735	102	70	0,84	10 \ 15 \ 20	3310-060-101
63 (2 ½")	2,550	0,735	102	71	0,84	10 \ 15 \ 20	3310-063-101
65	2,400	0,662	112	75	0,91	10 \ 15 \ 20	3310-065-101
70	2,250	0,662	117	80	0,97	10 \ 15 \ 20	3310-070-101
76 (3")	2,000	0,588	126	87	1,06	10 \ 15 \ 20	3310-076-101
80	2,000	0,588	132	91	1,11	10 \ 15 \ 20	3310-080-101
85	1,650	0,515	145	97	1,20	10 \ 15 \ 20	3310-085-101
90	1,650	0,515	149	101	1,25	10 \ 15 \ 20	3310-090-101
102 (4")	1,500	0,441	165	112	1,48	10 \ 15 \ 20	3310-102-101
110	1,350	0,441	179	121	1,61	10 \ 15 \ 20	3310-110-101
115	1,350	0,441	179	121	1,70	10 \ 15 \ 20	3310-115-101
120	1,300	0,306	194	131	1,75	10 \ 15 \ 20	3310-120-101
127 (5")	1,300	0,306	203	138	1,91	10 \ 15 \ 20	3310-127-101
130	1,300	0,306	209	141	1,96	10 \ 15	3310-130-101
140	1,050	0,245	224	151	2,11	10 \ 15	3310-140-101
152 (6")	1,050	0,245	242	163	2,29	10 \ 15	3310-152-101
160	0,900	0,245	255	171	2,51	10 \ 15	3310-160-101
170	0,900	0,184	270	181	2,67	10 \ 15	3310-170-101
175	0,900	0,184	278	186	2,74	10 \ 15	3310-175-101
180	0,750	0,184	285	191	2,82	10 \ 15	3310-180-101
203 (8")	0,750	0,184	321	215	3,30	10 \ 15	3310-203-101
225	0,600	0,123	353	237	3,65	10 \ 15	3310-225-101
250	0,600	0,123	390	263	3,84	10 \ 15	3310-250-101
254 (10")	0,600	0,123	390	267	3,84	10 \ 15	3310-254-101
275	0,450	0,123	426	288	4,22	10	3310-275-101
300	0,450	0,123	465	313	4,94	10	3310-300-101
315	0,450	0,123	488	328	5,19	10	3310-315-101
325	0,450	0,123	503	338	5,35	10	3310-325-101
350	0,450	0,123	540	363	6,96	10	3310-350-101
400	0,300	0,066	615	413	7,95	10	3310-400-101
450	0,300	0,066	690	463	8,94	10	3310-450-101
500	0,300	0,066	765	513	9,93	10	3310-500-101

Material
hoch abriebfestes Polyester Polyurethan

permanent antistatisch mit Oberflächenwiderstand $R_O < 10^9$ Ohm und spezifischen Widerstand $p < 2{,}5 * 10^8\ \Omega * m$

schwer entflammbar nach DIN 4102 B1

mikrobenfest und hydrolysestabilisiert

Spiral
Federstahldraht, verkupfert

Wandstärke
ca. 1,45 mm

Temperatur
ca. -40°C bis ca. +90°C, kurzzeitig bis ca. +125°C

Abriebfestigkeit ●●●●○
Innenglätte ●●●●◐
Druckbeständigkeit ●●●○○
Vakuumfestigkeit ●●●●○
Flexibilität (Biegeradius) ●●●●○

sehr gut (5 Punkte), schwach (0 Punkte)
Die Bewertungspunkte sind Richtwerte und keine zugesicherten Produkteigenschaften im rechtlichen Sinne.

abriebfester und sehr flexibler Vakuumschlauch, weichmacherfrei, gute Vakuumfestigkeit

Gemäß ATEX 2014/34/EU und TRGS 727 zulässig zum pneumatischen Transport brennbarer Stäube/Schüttgüter (Zone 20, 21, 22 im Inneren), zur Aspiration brennbarer Stäube (Zone 20, 21, 22 im Inneren) und nicht brennbarer Stäube (keine oder Zone 22 im Inneren), zur Förderung von Gasen und brennbaren Flüssigkeiten (Zone 1 und Zone 2 außen). Die Metallspirale ist beidseitig zu erden (siehe technische Informationen).

Verbindungselemente

20.2 foxi Pro-Spiral-Schelle

21.0 Verbinder, Reduzierungen

22.0 Kupplungen, Flansche

* Bezogen auf die Innenseite des Schlauchbogens. Alle technischen Daten beziehen sich auf eine Medium- und Umgebungstemperatur von +20 °C und sind Richtwerte. Technische Änderungen und Farbabweichungen vorbehalten.

19.3 foxiGarant Induvac H

Innen-Ø ca. mm	Betriebsdruck ca. bar	Unterdruck ca. bar	Biegeradius ca. mm*	Außen-Ø ca. mm	Gewicht ca. kg/m	Längen in m	Artikel-Nr.
38 (1 ½")	3,600	0,902	65	50	0,80	10 \ 15	3310-038-201
40	3,600	0,902	70	51	0,90	10 \ 15	3310-040-201
45	3,450	0,883	75	57	0,91	10 \ 15	3310-045-201
51 (2")	3,300	0,853	85	63	1,05	10 \ 15	3310-051-201
60	2,950	0,804	97	72	1,10	10 \ 15	3310-060-201
65	2,800	0,731	100	77	1,51	10 \ 15	3310-065-201
70	2,600	0,731	112	82	1,58	10 \ 15	3310-070-201
76 (3")	2,300	0,657	115	89	1,75	10 \ 15	3310-076-201
80	2,300	0,657	125	93	1,82	10 \ 15	3310-080-201

Material
hoch abriebfestes Polyester Polyurethan

AS Ex AL

permanent antistatisch mit Oberflächenwiderstand $R_O < 10^9$ Ohm und spezifischen Widerstand $p < 2{,}5 * 10^8\ \Omega * m$

Spirale
Federstahldraht, verkupfert

Wandstärke
ca. 1,6 mm

Temperatur
ca. -40°C bis ca. +90°C, kurzzeitig bis ca. +125°C

Abriebfestigkeit ●●●●○
Innenglätte ●●●●○
Druckbeständigkeit ●●●○○
Vakuumfestigkeit ●●●●◐
Flexibilität (Biegeradius) ●●●●●

sehr gut (5 Punkte), schwach (0 Punkte)
Die Bewertungspunkte sind Richtwerte und keine zugesicherten Produkteigenschaften im rechtlichen Sinne.

spezieller Vakuumschlauch für z.B. Energieketten oder ähnliche Anwendungen mit einer hohen Bewegungstaktzahl, sehr abriebfest, weichmacherfrei

Gemäß ATEX 2014/34/EU und TRGS 727 zulässig zum pneumatischen Transport brennbarer Stäube/Schüttgüter (Zone 20, 21, 22 im Inneren), zur Aspiration brennbarer Stäube (Zone 20, 21, 22 im Inneren) und nicht brennbarer Stäube (keine oder Zone 22 im Inneren), zur Förderung von Gasen und brennbaren Flüssigkeiten (Zone 1 und Zone 2 außen). Die Metallspirale ist beidseitig zu erden (siehe technische Informationen).

Verbindungselemente

20.5 foxi Rundbolzenschelle

21.0 Verbinder, Reduzierungen

22.0 Kupplungen, Flansche

* Bezogen auf die Innenseite des Schlauchbogens. Alle technischen Daten beziehen sich auf eine Medium- und Umgebungstemperatur von +20 °C und sind Richtwerte. Technische Änderungen und Farbabweichungen vorbehalten.

19.4 foxiGarant PUR XL

Innen-Ø ca. mm	Betriebsdruck ca. bar	Unterdruck ca. bar	Biegeradius ca. mm*	Außen-Ø ca. mm	Gewicht ca. kg/m	Längen in m	Artikel-Nr.
32 (1 ¼")	4,850	0,941	80	42	0,66	10 \ 15 \ 20	3410-032-101
38 (1 ½")	4,390	0,941	95	48	0,78	10 \ 15 \ 20	3410-038-101
40	4,270	0,941	100	50	0,83	10 \ 15 \ 20	3410-040-101
45	4,100	0,941	115	55	0,92	10 \ 15 \ 20	3410-045-101
51 (2")	4,000	0,941	125	61	1,04	10 \ 15 \ 20	3410-051-101
55	3,750	0,892	140	65	1,10	10 \ 15 \ 20	3410-055-101
60	3,600	0,892	150	70	1,20	10 \ 15 \ 20	3410-060-101
65	3,300	0,892	165	75	1,29	10 \ 15 \ 20	3410-065-101
70	3,150	0,892	175	80	1,38	10 \ 15 \ 20	3410-070-101
76 (3")	2,920	0,892	190	87	1,80	10 \ 15 \ 20	3410-076-101
80	2,770	0,892	200	93	1,93	10 \ 15 \ 20	3410-080-101
90	2,400	0,892	225	103	2,16	10 \ 15 \ 20	3410-090-101
102 (4")	2,100	0,873	250	115	2,80	10 \ 15 \ 20	3410-102-101
110	1,950	0,873	275	124	2,95	10 \ 15 \ 20	3410-110-101
115	1,800	0,873	290	129	3,35	10 \ 15 \ 20	3410-115-101
120	1,650	0,873	300	134	3,75	10 \ 15 \ 20	3410-120-101
127 (5")	1,650	0,873	315	140	4,09	10 \ 15 \ 20	3410-127-101
130	1,650	0,838	325	143	4,30	10 \ 15	3410-130-101
140	1,500	0,830	350	153	4,50	10 \ 15	3410-140-101
152 (6")	1,500	0,821	450	167	4,53	10 \ 15	3410-152-101
160	1,350	0,812	500	175	5,05	10 \ 15	3410-160-101
175	1,200	0,794	650	190	5,25	10 \ 15	3410-175-101
180	1,200	0,768	700	195	5,40	10 \ 15	3410-180-101
203 (8")	1,050	0,662	950	220	6,43	10 \ 15	3410-203-101
225	0,900	0,583	1.150	241	7,11	10	3410-225-101
250	0,900	0,512	1.300	267	8,25	10	3410-250-101
254 (10")	0,900	0,512	1.300	271	8,25	10	3410-254-101
275	0,750	0,468	1.450	292	8,68	5	3410-275-101
300	0,600	0,424	1.600	317	9,12	5	3410-300-101

Material
hoch abriebfestes Polyester Polyurethan

AS Ex AL — permanent antistatisch mit Oberflächenwiderstand $R_O < 10^9$ Ohm und spezifischen Widerstand $p < 2{,}5 * 10^8\ \Omega * m$

M — mikrobenfest und hydrolysestabilisiert

Spiral
Federstahldraht, verkupfert

Wandstärke
ca. 2,5 mm

Temperatur
ca. -40°C bis ca. +90°C, kurzzeitig bis ca. +125°C

Abriebfestigkeit ●●●●◐
Innenglätte ●●●●○
Druckbeständigkeit ●●●●○
Vakuumfestigkeit ●●●●●
Flexibilität (Biegeradius) ●●●●○

sehr gut (5 Punkte), schwach (0 Punkte)
Die Bewertungspunkte sind Richtwerte und keine zugesicherten Produkteigenschaften im rechtlichen Sinne.

spezieller Vakuumschlauch mit sehr guter Abriebfestigkeit und guter Flexibilität, extrem gute Vakuumfestigkeit, weichmacherfrei

Gemäß ATEX 2014/34/EU und TRGS 727 zulässig zum pneumatischen Transport brennbarer Stäube/Schüttgüter (Zone 20, 21, 22 im Inneren), zur Aspiration brennbarer Stäube (Zone 20, 21, 22 im Inneren) und nicht brennbarer Stäube (keine oder Zone 22 im Inneren), zur Förderung von Gasen und brennbaren Flüssigkeiten (Zone 1 und Zone 2 außen). Die Metallspirale ist beidseitig zu erden (siehe technische Informationen).

Verbindungselemente

20.2 foxi Pro-Spiral-Schelle

21.0 Verbinder, Reduzierungen

22.0 Kupplungen, Flansche

* Bezogen auf die Innenseite des Schlauchbogens. Alle technischen Daten beziehen sich auf eine Medium- und Umgebungstemperatur von +20 °C und sind Richtwerte. Technische Änderungen und Farbabweichungen vorbehalten.

19.5 foxi PVC-Gewebe

Innen-Ø ca. mm	Außen-Ø ca. mm	Betriebsdruck ca. bar	Berstdruck ca. bar	Biegeradius ca. mm*	Gewicht ca. kg/m	Längen in m	Artikel-Nr.
6	12	15	60	18	0,10	50	6021-006-100
8	14	15	60	27	0,13	50	6021-008-100
9	15	15	60	33	0,14	50	6021-009-100
10	16	15	60	37	0,15	50	6021-010-100
13	20	15	60	51	0,23	50	6021-013-100
16	24	15	60	60	0,29	50	6021-016-100
19	27	15	60	79	0,35	50	6021-019-100
25	34	13	51	109	0,51	50	6021-025-100
32	42	8	36	160	0,71	25	6021-032-100

Produktvariante: rot-transparent

Innen-Ø ca. mm	Außen-Ø ca. mm	Betriebsdruck ca. bar	Berstdruck ca. bar	Biegeradius ca. mm*	Gewicht ca. kg/m	Längen in m	Artikel-Nr.
6	12	15	60	18	0,10	50	6021-006-106
9	15	15	60	33	0,14	50	6021-009-106
13	20	15	60	51	0,23	50	6021-013-106

Produktvariante: blau-transparent

Innen-Ø ca. mm	Außen-Ø ca. mm	Betriebsdruck ca. bar	Berstdruck ca. bar	Biegeradius ca. mm*	Gewicht ca. kg/m	Längen in m	Artikel-Nr.
6	12	15	60	18	0,10	50	6021-006-107
9	15	15	60	33	0,14	50	6021-009-107
13	20	15	60	51	0,23	50	6021-013-107

Material

Seele: Weich-PVC, klar-transparent mit Polyestergewebe als Druckträger

Decke: Weich-PVC, klar transparent

FDA

für Lebensmittelkontakt geeignet gemäß Lebensmittelverordnung Nr. 10/2011 Lebensmittelkategorie A/B/C

Wandstärke

ca. 3,0 bis 5,0 mm, je nach Durchmesser

Temperatur

ca. -15°C bis ca. +60°C

Abriebfestigkeit ●○○○○
Innenglätte ●●●●●
Druckbeständigkeit ●●●●●
Vakuumfestigkeit ○○○○○
Flexibilität (Biegeradius) ●○○○○

sehr gut (5 Punkte), schwach (0 Punkte)
Die Bewertungspunkte sind Richtwerte und keine zugesicherten Produkteigenschaften im rechtlichen Sinne.

dreischichtiger, transparenter PVC-Mehrzweckschlauch mit Polyestergewebe als Druckträger geeignet zum Fördern von Druckluft, Wasser, Lebensmitteln, alkoholhaltige Flüssigkeiten

Produktvarianten

auch in den Farben rot-transparent und blau-transparent erhältlich

die gleichmäßige Gewebeeinlage garantiert eine hohe Druckbeständigkeit, sehr gute Handhabung, hohe mechanische Festigkeit und Verbundhaftung

* Bezogen auf die Innenseite des Schlauchbogens. Alle technischen Daten beziehen sich auf eine Medium- und Umgebungstemperatur von +20 °C und sind Richtwerte. Technische Änderungen und Farbabweichungen vorbehalten.

19.6 foxi UNI Water EPDM

Innen-Ø ca. mm	Außen-Ø ca. mm	Betriebsdruck ca. bar	Berstdruck ca. bar	Biegeradius ca. mm*	Gewicht ca. kg/m	Längen in m	Artikel-Nr.
13	21	20	80	80	0,28	40	6024-013-100
16	24	20	80	100	0,33	40	6024-016-100
19	28	20	80	115	0,43	40	6024-019-100
25	35	20	80	150	0,61	40	6024-025-100

Material

Seele: EPDM, schwarz mit Textileinlage
Decke: EPDM, schwarz

AS Ex AL elektrisch ableitfähig mit R ≤ 10^6 Ohm

Temperatur

ca. -30°C bis ca. +100°C

Abriebfestigkeit ●○○○○
Innenglätte ●●●●●
Druckbeständigkeit ●●●●●
Vakuumfestigkeit ○○○○○
Flexibilität (Biegeradius) ●○○○○

sehr gut (5 Punkte), schwach (0 Punkte)
Die Bewertungspunkte sind Richtwerte und keine zugesicherten Produkteigenschaften im rechtlichen Sinne.

EPDM-Mehrzweckschlauch mit sehr guter Alterungsbeständigkeit, robust, ozon-, witterungs- und UV-beständig

geeignet für Druckluft, kaltes und heißes Wasser und vielen Chemikalien, elektrisch ableitfähig R < 10^6 Ohm

Verbindungselemente

20.5 foxi Rundbolzenschelle

* Bezogen auf die Innenseite des Schlauchbogens. Alle technischen Daten beziehen sich auf eine Medium- und Umgebungstemperatur von +20 °C und sind Richtwerte. Technische Änderungen und Farbabweichungen vorbehalten.

20.0 Verbindungsschellen

20.1 foxi Spiral-Schelle	spezielle Brückenschelle	für leichte und mittelschwere Spiralschläuche mit Rechtssteigung und mit einer Wandstärke von 0,4 mm bis 0,75 mm
20.2 foxi Pro-Spiral-Schelle	spezielle Drahtspiral-schelle	für schwere Spiralschläuche mit einer Rechtssteigung und mit einer Wandstärke von 1,45 mm bis 2,5 mm
20.3 foxi Multi-Schelle	spezielle Brückenschelle	für Gewebeschläuche der Multi-Serie und mit einer Linkssteigung
20.4 foxi Car-Schelle	spezielle Brückenschelle	für Kunststoffspiralschläuche vom Typ foxiGarant PUR-Memory und foxiClassic Car-Memory
20.5 foxi Rundbolzenschelle	universelle Befesti-gungsschelle	für Kunststoffschläuche mit einem sehr engen Spiralabstand (foxiGarant XXS, foxiGarant XXL, etc.), für Schläuche mit einer glatten Außenwandung (foxi Vulca-Serie, foxiClassic PVC-S, etc.)
20.6 foxi Spezialgurt	Schnellspanngurt	zur Befestigung von foxi PVC-Luttenschlauch und foxi PVC-Luttenschlauch Temp, mit Schnellspannver-schluss, reißfester Gurt

20.1 foxi Spiral-Schelle

DN	Spannbereich ca. mm	Artikel-Nr.
38	38-40	6001-038-100
40	40-60	6001-040-100
50	50-70	6001-050-100
60	60-80	6001-060-100
70	70-90	6001-070-100
80	80-100	6001-080-100
90	90-110	6001-090-100
100	100-120	6001-100-100
110	110-130	6001-110-100
120	120-140	6001-120-100
130	130-150	6001-130-100
140	140-160	6001-140-100
150	150-170	6001-150-100
160	160-180	6001-160-100
170	170-190	6001-170-100
180	180-200	6001-180-100
190	190-210	6001-190-100
200	200-220	6001-200-100
220	220-240	6001-220-100
250	240-260	6001-250-100
275	260-280	6001-275-100
300	300-320	6001-300-100
315	310-330	6001-315-100
325	320-340	6001-325-100
350	350-370	6001-350-100
400	400-420	6001-400-100
450	450-470	6001-450-100
500	500-520	6001-500-100

Material
Schellenband, Brücke und Schraubgehäuse aus Chrom-Stahl (Werkstoff 1.4016 / W2)

spezielle Brückenschelle für leichte und mittelschwere Spiralschläuche mit einer Rechtssteigung, schraubbar, leicht montierbar, weitgehend dichte und zugfeste Verbindung durch spezielle Brückenkonstruktion

Produktvariante
auch in Edelstahlausführung (Werkstoff 1.4301 / W4) lieferbar

geeignet für

- alle leichten Folienschläuchen mit einer Wandstärke von 0,4 mm bis 0,55 mm

  foxiClassic PUR SL-ECO
  foxiClassic Santo SL
  foxiGarant PUR SL-SE
  foxiGarant PUR SL-EL
  foxiGarant PE SL-EL
  foxiPremium PUR SL

- alle mittelschweren Spiralschläuche mit einer Wandstärke von ca. 0,75 mm

  foxiClassic Santo L
  foxiGarant PUR L
  foxiGarant PUR L-SE
  foxiGarant PUR L-EL
  foxiGarant GSS-L
  foxiPremium PUR L
  foxiPremium PUR L /VA

Alle technischen Daten beziehen sich auf eine Medium- und Umgebungstemperatur von +20 °C und sind Richtwerte.
Technische Änderungen und Farbabweichungen vorbehalten.

20.2 foxi Pro-Spiral-Schelle

DN	Artikel-Nr.
32	6002-032-100
38	6002-038-100
40	6002-040-100
45	6002-045-100
50	6002-050-100
55	6002-055-100
60	6002-060-100
65	6002-065-100
70	6002-070-100
75	6002-075-100
80	6002-080-100
90	6002-090-100
100	6002-100-100
110	6002-110-100
115	6002-115-100
120	6002-120-100
125	6002-125-100
130	6002-130-100
140	6002-140-100
150	6002-150-100
160	6002-160-100
175	6002-175-100
180	6002-180-100
200	6002-200-100
225	6002-225-100
250	6002-250-100
275	6002-275-100
300	6002-300-100
350	6002-350-100
400	6002-400-100

Material
Schellenband, Schellendraht, Schraube aus Chrom-Stahl (Werkstoff 1.4016 / W2)

spezielle Drahtschelle für Spiralschläuche mit einer Rechtssteigung, schraubbar, leicht montierbar, weitgehend dichte und zugfeste Verbindung durch spezielle Schellenkonstruktion

Produktvariante
auch in Edelstahlausführung (Werkstoff 1.4301 / W4) lieferbar

geeignet für

- alle Schläuche mit einer Wandstärke von ca. 1,45 mm

  foxiClassic Santo H
  foxiGarant PUR H
  foxiGarant PUR H-SE
  foxiGarant PUR H-EL
  foxiGarant GSS-H
  foxiPremium PUR H
  foxiPremium PUR H /VA

- alle Schläuche mit einer Wandstärke von ca. 2,5 mm

  foxiGarant PUR XL
  foxiGarant PUR XL-M
  foxiGarant PUR XL-conduct
  foxiGarant PUR HS-M
  foxiGarant PUR HS-conduct
  foxiPremium PUR XL
  foxiPremium PUR XL /VA

20.3 foxi Multi-Schelle

DN	Spannbereich ca. mm	Artikel-Nr.
40	40-60	6003-040-100
50	50-70	6003-050-100
60	60-80	6003-060-100
70	70-90	6003-070-100
80	80-100	6003-080-100
90	90-110	6003-090-100
100	100-120	6003-100-100
110	110-130	6003-110-100
120	120-140	6003-120-100
130	130-150	6003-130-100
140	140-160	6003-140-100
150	150-170	6003-150-100
160	160-180	6003-160-100
170	170-190	6003-170-100
180	180-200	6003-180-100
200	200-220	6003-200-100
210	205-225	6003-210-100
220	215-235	6003-225-100
250	250-270	6003-250-100
275	275-300	6003-275-100
300	300-320	6003-300-100
315	310-330	6003-315-100
325	320-340	6003-325-100
350	350-370	6003-350-100
375	370-390	6003-375-100
400	400-420	6003-400-100
450	450-470	6003-450-100
500	500-520	6003-500-100
550	550-570	6003-550-100
600	600-620	6003-600-100
700	700-720	6003-700-100
800	800-820	6003-800-100
900	900-920	6003-900-100

Material
Schellenband, Brücke und Schraubgehäuse aus Chrom-Stahl (Werkstoff 1.4016 / W2)

spezielle Brückenschelle für Gewebeschläuche mit einer Linkssteigung, schraubbar, leicht montierbar, weitgehend dichte und zugfeste Verbindung durch spezielle Brückenkonstruktion

Produktvariante
auch in Edelstahlausführung (Werkstoff 1.4301 / W4) lieferbar

geeignet für
- alle Gewebeschläuche der foxi Multi-Serie

foxiMulti PVC-Weld
foxiMulti PE
foxiMulti Neopren
foxiMulti Hyp
foxiMulti PTFE

foxiMulti PTFE/Hyp
foxiMulti PTFE-EL
foxiMulti PTFE-H-EL
foxiMulti PTFE-S
foxiMulti Silicon

foxiMulti Weld S
foxiMulti T 400
foxiMulti T 650
foxiMulti T 900
foxiMulti T 1100

foxiMulti Car 200
foxiMulti Car 300
foxiMulti Car

Alle technischen Daten beziehen sich auf eine Medium- und Umgebungstemperatur von +20 °C und sind Richtwerte.
Technische Änderungen und Farbabweichungen vorbehalten.

20.4 foxi Car-Schelle

DN	Spannbereich ca. mm	Artikel-Nr.
50	50-70	6004-050-100
60	60-80	6004-060-100
63	60-80	6004-060-100
75	70-90	6004-070-100
80	80-100	6004-080-100
100	100-120	6004-100-100
125	120-140	6004-125-100
150	150-170	6004-150-100
200	200-220	6004-200-100

Material
Schellenband, Brücke und Schraubgehäuse aus Chrom-Stahl (Werkstoff 1.4016 / W2)

spezielle Brückenschelle für Kunststoffspiralschläuche mit einer Rechtssteigung, schraubbar, leicht montierbar, weitgehend dichte und zugfeste Verbindung durch spezielle Brückenkonstruktion

Produktvariante
auch in Edelstahlausführung (Werkstoff 1.4301 / W4) lieferbar

geeignet für
- foxiGarant PUR-Memory
- foxiClassic Car-Memory

20.5 foxi Rundbolzenschelle

Spannbereich ca. mm	Artikel-Nr.
17-19	6007-017-100
20-22	6007-020-100
23-25	6007-023-100
26-28	6001-026-100
29-31	6007-029-100
32-35	6007-032-100
36-39	6007-036-100
40-43	6007-040-100
44-47	6007-044-100
48-51	6007-048-100
52-55	6007-052-100
56-59	6007-057-100
60-63	6007-060-100
64-67	6007-064-100
68-73	6007-068-100
74-79	6007-074-100
80-85	6007-080-100
86-91	6007-086-100
92-97	6007-092-100
98-103	6007-098-100
104-112	6007-104-100
113-121	6007-113-100
122-130	6007-122-100
131-139	6007-131-100
140-148	6007-140-100
149-161	6007-150-100
162-174	6007-162-100
175-187	6007-175-100
185-205	6007-185-100
188-200	6007-188-100
201-213	6007-201-100
214-226	6007-214-100
227-239	6007-225-100
240-252	6007-240-100
265-283	6007-265-100
305-325	6007-305-100
325-345	6007-325-100
345-365	6007-345-100
391-405	6007-391-100
405-425	6007-405-100

Material
Schellenband und Schraube aus verzinktem Stahl (W1)

Robuste Schelle für Kunststoff-spiralschläuche mit sehr engem Spiralabstand und Schläuche mit einer weitgehend glatten Außen-wandung

Produktvariante
auch in Edelstahlausführung (Werkstoff 1.4571 / W5) lieferbar

geeignet für

- alle Schläuche mit einem sehr engen Spiralabstand

  foxiPremium Induvac L
  foxiPremium Induvac H
  foxiGarant PUR XXS
  foxiGarant PUR XXL
  foxiPremium PUR XXL
  foxiPremium PUR XXL /VA

- alle Schläuche mit einer weit-gehend glatten Außenwandung

  foxiClassic PVC-S
  foxiClassic PVC-Litze
  foxiPremium PUR Flat
  foxiVulca Neo 1
  foxiVulca Neo 2
  foxiVulca Sil 1
  foxiVulca Sil 2

Alle technischen Daten beziehen sich auf eine Medium- und Umgebungstemperatur von +20 °C und sind Richtwerte.
Technische Änderungen und Farbabweichungen vorbehalten.

20.6 foxi Spezialgurt

für Schlauch-DN	Gurtlänge ca. mm	Artikel-Nr.
125-254 mm	500	6026-050-100
160-254 mm	1.000	6026-100-100
305-425 mm	1.500	6026-150-100
456-700 mm	2.500	6026-250-100
800-900 mm	3.000	6026-300-100

Material

reißfestes Gewebe / Zugkraft ca. 200 daN
25 mm Breite
Schnellverschluss aus verzinktem Stahl

sehr praktikabler Spanngurt zur Befestigung von Schläuchen mit glatter Außenwandung, Schnell-verschluss, sehr reißfest

geeignet für

- foxi PVC-Luttenschlauch
- foxi PVC-Luttenschlauch Temp

21.0 Verbinder, Reduzierungen

21.1 foxi Schlauchverbinder

universell einsetzbarer Metallstutzen zum Verbinden von Schläuchen für leichte bis mittelschwere Schläuche

21.2 foxi connector

spezieller Stutzen zum Verbinden von Schläuchen beidseitig mit Schraubgewinde in Abhängigkeit vom Schlauchtyp, keine Querschnittsverengung

21.3 foxi Reduzierstück

Stutzen zum Verbinden von Schläuchen bei gleichzeitig Reduzierung des Durchmessers zum Aufstecken von leichten bis mittelschweren Schläuchen

21.4 foxi Schraubmuffe EL

spezielle Verbindungsmuffe für Schläuche an Rohrstutzen elektrisch leitfähig, einseitig mit Schraubgewinde, für Industriestaubsauger

21.5 foxi Schraubmuffe PVC

spezielle Schraubmuffe für Schläuche vom Typ foxi Elastic PVC, für Industriestaubsauger

21.1 foxi Schlauchverbinder

DN	Gewicht ca. kg/Stück	Artikel-Nr.
50	0.06	6009-050-100
55	0,06	6009-055-100
60	0,06	6009-060-100
65	0,07	6009-065-100
70	0,07	6009-070-100
75	0,08	6009-075-100
80	0,08	6009-080-100
90	0,09	6009-090-100
100	0,12	6009-100-100
110	0,13	6009-110-100
120	0,14	6009-120-100
125	0,15	6009-125-100
130	0,16	6009-130-100
140	0,17	6009-140-100
150	0,18	6009-150-100
160	0,20	6009-160-100
170	0,22	6009-170-100
175	0,23	6009-175-100
180	0,24	6009-180-100
200	0,26	6009-200-100
215	0,30	6009-215-100
225	0,35	6009-225-100
250	0,42	6009-250-100
275	0,49	6009-275-100
300	0,57	6009-300-100
350	0,86	6009-350-100
400	1,01	6009-400-100
450	1,15	6009-450-100
500	1,33	6009-500-100
600	1,91	6009-600-100
700	2,20	6009-700-100

Material
verzinktes Stahlblech

Wandstärke
ca. 0,6 mm bis 0,9 mm (in Abhängigkeit vom Durchmesser)

sehr einfache und praktikable Lösung zum Verbinden von Schläuchen, für leichte bis mittelschwere Schlauchtypen geeignet

geeignet für
- Schläuche mit einer Wandstärke von ca. 0,4 mm bis 0,55 mm und vom Typ SL
- Schläuche mit einer Wandstärke von ca. 0,75 mm und vom Typ L
- Schläuche mit einer Wandstärke von ca. 1,45 mm und vom Typ H

andere Schlauchtypen und Abmessungen auf Anfrage möglich

Alle technischen Daten beziehen sich auf eine Medium- und Umgebungstemperatur von +20 °C und sind Richtwerte.
Technische Änderungen und Farbabweichungen vorbehalten.

21.2 foxi connector

DN	Artikel-Nr. Schlauchtyp L - Version	Artikel-Nr. Schlauchtyp H - Version
40	6117-040-3210	6117-040-3310
45	6117-045-3210	6117-045-3310
50	6117-050-3210	6117-050-3310
55	6117-055-3210	6117-055-3310
60	6117-060-3210	6117-060-3310
65	6117-065-3210	6117-065-3310
70	6117-070-3210	6117-070-3310
75	6117-075-3210	6117-075-3310

Material
Aluminium

zum Verbinden von Schläuchen geeignet, keine Querschnittsverengung beim Verbinden, da beidseitig mit Innenschraubgewinde gefertigt

Schraubgewinde sind vom jeweiligen Schlauchtyp abhängig und werden kundenspezifisch zusammengestellt

Einzelfertigung möglich

geeignet für
- Schläuche mit einer Wandstärke von ca. 0,75 mm und vom Typ L
- Schläuche mit einer Wandstärke von ca. 1,45 mm und vom Typ H

andere Schlauchtypen und Abmessungen auf Anfrage möglich

21.3 foxi Reduzierstück

DN 1	DN 2	Gewicht ca. kg/Stück	Artikel-Nr.
50	80	0,2	6011-050-080
70	80	0,2	6011-070-080
70	100	0,2	6011-070-100
80	100	0,2	6011-080-100
80	125	0,2	6011-080-125
80	150	0,3	6011-080-150
100	125	0,3	6011-100-125
100	150	0,4	6011-100-150
125	150	0,4	6011-125-150
125	200	0,6	6011-125-200
125	250	0,8	6011-125-250
150	200	0,8	6011-150-200
150	250	1,0	6011-150-250
150	300	1,2	6011-150-300
200	250	1,2	6011-200-250
200	300	1,3	6011-200-300
250	300	1,3	6011-250-300

Material
verzinktes Stahlblech

Wandstärke
ca. 0,6 mm

zum Verlängern, Anschließen und Verbinden von leichten bis mittelschweren Schläuchen

geeignet für
- Schläuche mit einer Wandstärke von ca. 0,4 mm bis 0,55 mm und vom Typ SL
- Schläuche mit einer Wandstärke von ca. 0,75 mm und vom Typ L
- Schläuche mit einer Wandstärke von ca. 1,45 mm und vom Typ H

andere Schlauchtypen und Abmessungen auf Anfrage möglich

Alle technischen Daten beziehen sich auf eine Medium- und Umgebungstemperatur von +20 °C und sind Richtwerte.
Technische Änderungen und Farbabweichungen vorbehalten.

21.4 foxi Schraubmuffe EL

Schlauch Innen-Ø ca. mm	dA Rohr Außen-Ø ca. mm	D Außen-Ø Klemm-bereich ca. mm	d ca. mm	Da ca. mm	t2 Stutzen-Einbau-schubtiefe ca. mm	L Gesamt-länge in ca. mm	Gewicht ca. kg/Stück	Artikel-Nr.
38	38	45	48	54	38	80	0,06	6006-038-103
40	40	48	51	56	43	85	0,07	6006-040-103
50	50	59	60	67	42	89	0,10	6006-050-103
60	60	68	72	78	47	90	0,11	6006-060-103
70	70	78	80	89	46	94	0,15	6006-070-103

Material
hoch abriebfestes Polyurethan

EC Ex EL
elektrisch leitfähig mit Oberflächenwiderstand $R_O \leq 10^4$ Ohm

Wandstärke
ca. 0,6 mm

als Verbindungselement an Industriestaubsaugern, Förderanlagen, abriebfest, einseitig mit Schraubgewinde

geeignet für

- Schläuche mit einer Wandstärke von ca. 0,75 mm und vom Typ L

  foxiClassic Santo H
  foxiGarant PUR L
  foxiGarant PUR L-SE
  foxiGarant PUR L-EL
  foxiGarant PUR L
  foxiPremium PUR L/VA

- Schläuche mit einer Wandstärke von ca. 1,45 mm und vom Typ H

  foxiClassic Santo H
  foxiGarant PUR H
  foxiGarant PUR H-SE
  foxiGarant PUR H-EL
  foxiPremium PUR H
  foxiPremium PUR H/VA

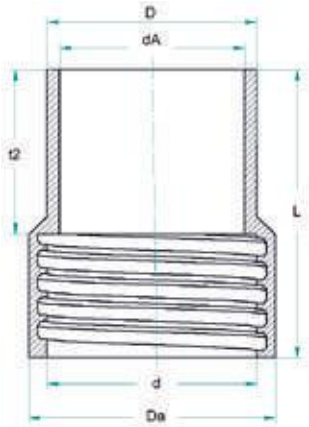

21.5 foxi Schraubmuffe PVC

Schlauch Innen-Ø ca. mm	dA Rohr Außen-Ø ca. mm	D Außen-Ø Klemm-bereich ca. mm	Da Außen-Ø Schraubbe-reich ca. mm	t1: Schlauch Einschraub-tiefe ca. mm	t2 Stutzen-Einbau-schubtiefe ca. mm	L Gesamt-länge ca. mm	Artikel-Nr.
25	25	32	38	44	54	98	6006-025-113
32	32	40	43	44	54	98	6006-032-113
38	38	47	49	48	50	98	6006-038-113
44	44	53	59	48	50	98	6006-044-113
51	51	59	63	48	50	98	6006-051-113

Material
Weich-PVC
Farbe: schwarz

Temperatur:
ca. 0°C bis ca. +70°C

Schraubmuffe aus hochwertigem Weich-PVC für Schlauchtyp foxi Elastic PVC, gute Laugen- und Säurebeständigkeit, gute UV- und Ozonbeständigkeit, aufschraubbar
verwendbar für Industriestaubsauger, an Absaug- und Förderanlagen

geeignet für
- foxi Elastic PVC (sehr leichter und flexibler PVC-Schlauch)

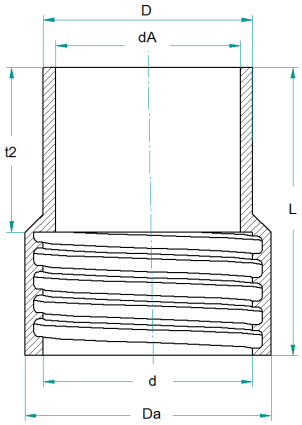

Alle technischen Daten beziehen sich auf eine Medium- und Umgebungstemperatur von +20 °C und sind Richtwerte.
Technische Änderungen und Farbabweichungen vorbehalten.

22.0 Kupplungen, Flansche

22.1 foxi BLOC-End Kupplung

hoch abriebfestes Kupplungssystem, ohne Kantenbildung, innen absolut glatt, staubdicht

22.2 foxi Storz-Kupplung

universelle Saugkupplung ohne Kantenbildung

22.2 foxi Quick-connect system

schraubbares Schnellverbindungssystem für foxiGarant PUR H und foxiGarant PUR XL Schläuche, ohne Querschnittsverengung

22.1 foxi BLOC-End Kupplung

Schlauch Innen-Ø ca. mm	foxi BLOC-End Kupplung Lochbild gemäß DIN 2501, PN 10	Gewicht ca. kg/Stück	foxi-Manschette	Schlauchtyp foxiGarant PUR XXL Wandstärke: ca.3,5mm
	Artikel-Nr.		Artikel-Nr.	Artikel-Nr.
80	6125-080-100	2,5	6126-080-100	34410-080-101
100	6125-100-100	3,5	6126-100-100	34410-100-101
125	6125-125-100	4,5	6126-125-100	34412-125-101

Material Flansch
Aluminium
Lochbild gemäß DIN 2501, PN 10

Material Manschette
hoch abriebfestes Polyurethan

AS Ex AL
antistatisch mit Oberflächenwiderstand $R_O < 10^9$ Ohm

optimales Verbindungssytem ohne Querschnittsverengung, innen hoch abriebfest durch Schlauchinnenwandung, einfach zu montieren, Kupplungsystem wiederverwendbar, staubdicht

geeignet für
- foxiGarant PUR XXL mit einer Wandstärke von 3,5 mm

Alle technischen Daten beziehen sich auf eine Medium- und Umgebungstemperatur von +20 °C und sind Richtwerte.
Technische Änderungen und Farbabweichungen vorbehalten.

22.2 foxi Storz-Kupplung

Material Storz
Aluminium
drehbar, Stutzen auf Schlauchtyp angepasst, keine Kantenbildung

Material Klemmschale
Aluminium

universelle Saugkupplung ohne Kantenbildung am Stutzenende, extrem leicht, passend zu allen marktüblichen Storz-Systemen, staubdicht mit passenden Klemmschalen

geeignet für
- foxiGarant PUR XXS mit einer Wandstärke von 2,5 mm
- foxiGarant PUR XXL mit einer Wandstärke von 3,5 mm

Schlauch Innen-Ø ca. mm	foxi Storz-Kupplung mit Bund und Stutzen, drehbar	Storz Größe	KA ca. mm	Länge ca. mm	Gewicht ca. kg/Stück
	Artikel-Nr.				
75	6121-075-100	75-B	89	105	0,7
100	6121-100-100	110-A	133	145	1,67
125	6121-125-100	125	125	190	2,34
150	6121-150-100	150	150	250	3,61

foxi Klemmschale verschraubt, nach DIN EN 14420-3	Klemmschalen Größe in mm	Schlauchtyp foxiGarant PUR XXS Wandstärke: ca. 2,5 mm	Schlauchtyp foxiGarant PUR XXL Wandstärke: ca.3,5mm
Artikel-Nr.		Artikel-Nr.	Artikel-Nr.
6120-075-100	75 x 7,5	34510-075-101	34410-075-101
6120-100-100	100 x 8	34510-100-101	34410-100-101
6120-125-100	125 x 10**	34510-125-101	34410-125-101
6120-150-100	150 x 10**	34510-150-101	34410-150-101

*foxi Storz-Kupplung ist geeignet für die Schlauchtypen foxiGarant PUR XXS und foxiGarant PUR XXL
** zwecks Optimierung der Passgenauigkeit wird Füllschnur zwischen den Metallspirale gelegt; diese wird mitgeliefert

22.3 foxi Quick-connect system (in Anlehnung an DIN 3016)

Flansche:
abriebfester Kunststoff

Schelle:
Edelstahl 1.4301

Schnellkupplungssystem ohne Querschnittsverengung, einseitig schraubbar, Mutter- und Vaterteilausführung, Vaterteil mit Dichtungsring, äußerst montagefreundlich durch foxi Quick-connect clamp

geeignet für
- foxiGarant PUR H mit einer Wandstärke von 1,45 mm
- foxiGarant PUR XL mit einer Wandstärke von 2,5 mm

DN Schlauch ca. mm	Schlauchtyp	Artikel-Nr. Vaterteil	Artikel-Nr. Mutterteil	Artikel-Nr. foxi Quick-connect clamp
51	PUR XL	6301-051-34V	6301-051-34M	6014-051-999
51	PUR H	6301-051-33V	6301-051-33M	6014-051-999
80	PUR XL	6301-080-34V	6301-080-34M	6014-080-999
80	PUR H	6301-080-33V	6301-080-33M	6014-080-999
102	PUR XL	6301-102-34V	6301-102-34M	6014-102-999
102	PUR H	6301-102-33V	6301-102-33M	6014-102-999
127	PUR XL	6301-127-34V	6301-127-34M	6014-127-999
127	PUR H	6301-127-33V	6301-127-33M	6014-127-999
152	PUR XL	6301-152-34V	6301-152-34M	6014-152-999
152	PUR H	6301-152-33V	6301-152-33M	6014-152-999
203	PUR XL	6301-203-34V	6301-203-34M	6014-203-999
203	PUR H	6301-203-33V	6301-203-33M	6014-203-999
250	PUR XL	6301-250-34V	6301-250-34M	6014-250-999
250	PUR H	6301-250-33V	6301-250-33M	6014-250-999

DN Innen-Ø	D: Außen-Ø Flansch ca. mm	Da: Außen-Ø Schraubbereich ca. mm	L: Gesamtlänge ca. mm	t1: Einschraubtiefe Schlauch ca. mm	di: Rohrinn-Ø ca. mm	ca. Gewicht kg/Stück
51	78	75	68	43,5	54,5	0,11
80	104	105	83	53,5	82,5	0,19
102	129	131	88	58,5	107,1	0,37
127	161	156	95	63,5	131,7	0,45
152	190	184	105	73,5	159,3	0,65
203	242	235	110	78,5	207,3	0,91
250	295	283	120	88,8	260,4	1,50

Vaterteil

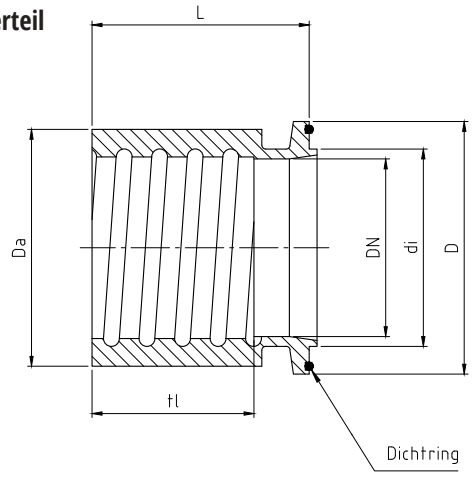

Mutterteil

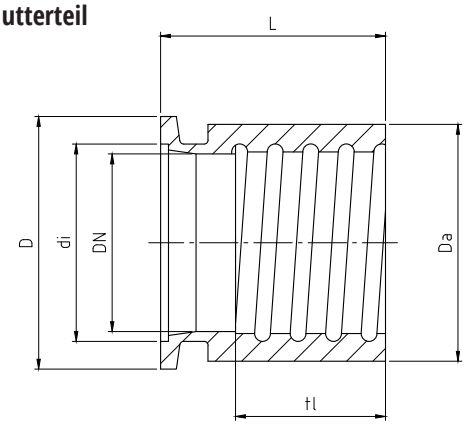

DN Schlauch-Nenndurchmesser
D Außendurchmesser
di Rohrinnendurchmesser
Da Außendurchmesser Schraubbereich
L Gesamtlänge
tl Schlauch-Einschraubtiefe

Alle technischen Daten beziehen sich auf eine Medium- und Umgebungstemperatur von +20 °C und sind Richtwerte.
Technische Änderungen und Farbabweichungen vorbehalten.

foxiflex

Ihr Schlauchhersteller

foxiflex GmbH & Co. KG · Rietzer Berg 13 · D-14797 Kloster Lehnin, OT Rietz
Telefon: +49(0)3381 / 211 21 - 0 · Telefax: +49(0)3381 / 211 21 - 40
E-Mail: info@foxiflex.com · www.foxiflex.com